CKD

純水、藥液用元件

高純度化學液體控制系統元件綜合

Chemical Processes Components

CKD Corporation

CB-031T 14

開拓製程控制的未來。

Ultra Fine的概念

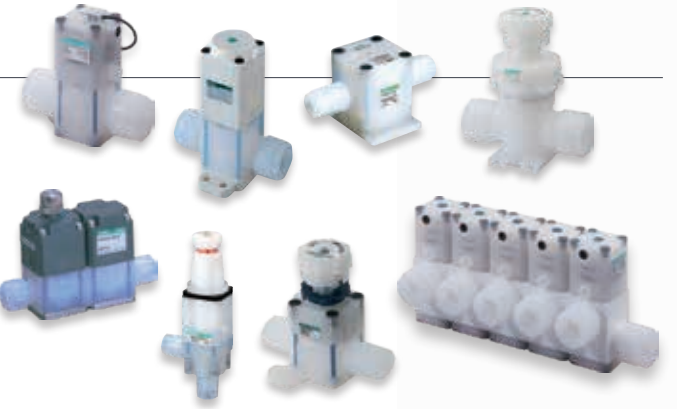

從設計、評估、工法到製造，針對產品開發過程中所有重要環節均貫徹清淨化的要求。

CKD以此獨特的基本概念，落實我們對產品清淨度的高效管理。

豐富種類的接頭

針對各種裝置及用途等需求，提供4個製造廠商共6種規格的一體型接頭。

接頭體系	SUPER TYPE PILLAR FITTING	SUPER 300 TYPE PILLAR 接頭P系列	F-LOCK20A 系列 FITTING	F-LOCK60 系列 FITTING	FINAL LOCK FITTING	FLARETEK FITTING
製造商名稱	NIPPON PILLAR PACKING	NIPPON PILLAR PACKING	FLOWELL	FLOWELL	KURABO	Entegris,Inc.

最適合使用於半導體及液晶製造中的純水及藥液等的高純度化學液體控制系統。

為確保高清淨度，包含零件、產品實施一貫化的品質管理體制。

CKD內部生產體制

由加工，組裝，檢查到包裝等整個生產過程中，不僅只針對產品，而且對於零件等級也構築了完全一貫化的品質管理體制。
在品質重點中的清淨度，有關化學藥液殘留，有機炭含量，特定油分等的不純物含量的規定，CKD皆有設有基準，以確保生產品質。

生產工程例

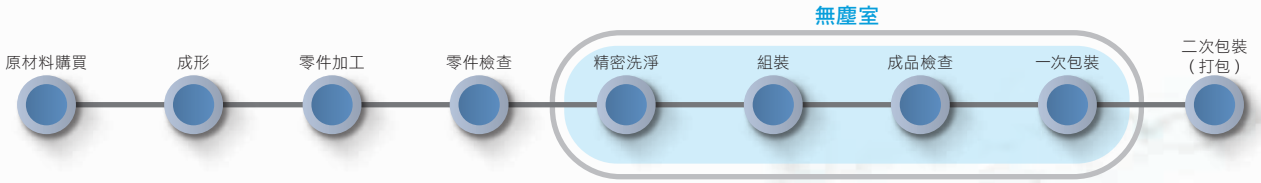

INDEX

	掲載頁面
產品系列體系表	卷首5
⚠ 使用注意事項	卷首9

		型　號	掲載頁面
氣動閥	Part3R系列	AMD※※3R　(2口)	2
		AMG※※3R　(3口)	20
		GAMD※※3R　(連座)	32
	Part2系列	AMD※※2　(2口)	46
		AMG※※2　(3口)	72
		GAMD※※2　(連座)	80
		GAMD0※2A　(分割連座)	88
		AMD※※2·AMG※※2·GAMD※※2　(高壓規格)	96
	Part1系列 (小型)	AMDZ※、AMD0※ (2口)	98
		AMGZ0、AMG00(3口)	102
	給液型	AMD※1H	106
	無金屬型	AMD※1M	110
	大口徑型	LYX-1380	120
	PVC型	AMD※1L	122
	排液型	LYX-0877～0880 LYX-1451～1454	130
手動閥	Part3RN系列	MMD※03RN	138
	Part2系列	MMD※02 (2口)	150
		GMMD※02　(連座)	164
	給液型	MMD※0H	172
	無金屬型	MMD※0M	176
	大口徑型	LYX-1381	180
回吸閥	單體型	AMS	184
	氣動一體型	AMDS	188
調壓閥	氣導型	PMP	194
	手動型	PYM·PMM	198
流量調整閥	電動型	MNV	206
	手動型	FMD	208
	手動微小流量型	LYX-0961 LYX-0965	212
精密液面開關		KML703	216
		KML60	220
		MXKML	
		KML50	224
		MKML	
相關元件	操作用電磁閥	MN3Q	230
		MN3E·MN4E	231
		3QRA/B	232
		MN4GA/B R	
	電空比例閥	EVS2	233
		MEVT	
		EVR	234
	機械式調壓閥	RC2000	235
	流量感測器	FSM3	236
	輔助元件	超微細軟管	237
		FCS	239
	氣體發生裝置	NS	240
		PNA	241
		ASU-S	241
系統機種系列			242

產品系列體系表

類別	照片	系列	特色	型號
氣動閥		Part3R系列	藥液用氣動閥的新型標準型。為廣泛適用於各種壓力、溫度、流體條件的頂級產品。	AMD※※3R (2口) AMG※※3R (3口) (註1) GAMD※※3R (連座) (註1)
		Part2系列	藥液用氣動閥的標準型。本系列的成型品連接選購品最為豐富。	AMD※※2 (2口) AMG※※2 (3口) (註1) GAMD※※2 (連座) (註1) GAMD0※2A (分割連座) (註1)
		Part1系列 (小型)	適合塗布、顯影設備的基本型藥液用氣動閥。	AMDZ※、AMD0※(2口) AMGZ0、AMG00 (3口)
		給液型	為滿足半導體製造工廠藥液供給設備等上所需要的高壓及高背壓而設計的藥液閥。	AMD※1H
		無金屬型	這是一種設計適用於半導體製造工廠藥液供給設備等上的強酸(鹽酸、氫氟酸)管路的閥件。	AMD※1M
		大口徑型	1.5〃的大口徑(切削閥體)氣動閥。	LYX-1380
		PVC型	使用PVC閥體的中範圍閥，可用於FPD或太陽能電池生產線等的純水控制用途。	AMD※1L
		排液型	可瞬間排出大量液體的氣動閥。	LYX-0877～0880、LYX-1451～1454
手動閥		Part3RN系列	藥液用手動閥的新型標準型。為廣泛適用於各種壓力、溫度、流體條件的頂級產品。防固定機構、防誤動作鎖定環等新機構提升可靠性。	MMD※03RN
		Part2系列	藥液用手動閥的標準型。本系列的成型品連接選購品最為豐富。	MMD※02 (2口) GMMD※02 (連座)
		給液型	為滿足半導體製造工廠藥液供給設備等上所需要的高壓及高背壓而設計的藥液閥。	MMD※0H
		無金屬型	這是一種設計適用於半導體製造工廠藥液供給設備等上的強酸(鹽酸、氟酸)管路的閥件。	MMD※0M
		大口徑型	1.5〃的大口徑(切削閥體)	LYX-1381

類別	照片	系列	特色	型號
回吸閥		單體型	小型結構可用高精度確實控制藥液停止、回吸。	AMS
		氣動一體型	小型結構可用高精度確實控制藥液停止、回吸。氣動閥一體型，可實現減少配管工時及小型化。	AMDS

孔徑	連接尺寸(軟管外徑) (※PVC管·JIS 5K法蘭·PVDF管連接的產品為公稱口徑)																									連接												用途 (半導體·FPD)			揭載頁面
	1/8"	1/4"	3/8"	1/2"	3/4"	1"	1-1/4"	1-1/2"	1-7/8"	3mm	6mm	8mm	10mm	12mm	16mm	20mm	25mm	30mm	40mm	50mm	65mm	75mm	80mm	100mm	SUPER TYPE	SUPER 300 TYPE	F-LOCK20	F-LOCK20A	F-LOCK60	FINAL LOCK	FLARETEK	溶接用PFA出會	PVC會	Rc螺牙	SUS會	二重卡套式	JIS 5K 法蘭	PVDV管接頭	塗布、顯影設備	洗淨	藥液供給裝置	
2~20mm	●	●	●	●	●	●					●	●	●	●			●									●			●												2
3.5~20mm		●	●	●	●	●					●	●	●	●			●									●			●									●	●	●	20
3.5~20mm		●	●	●	●	●					●	●	●	●			●									●			●												32
3.5~20mm	●	●	●	●	●	●					●	●	●	●			●								●	●	●		●	●	●		●	●	●	●					46
6~20mm			●	●	●	●							●	●			●								●	●	●		●	●	●										72
6~20mm			●	●	●	●							●	●			●								●	●	●		●	●	●							●	●	●	80
6mm		●	●	●							●	●	●	●											●																88
2~4mm	●	●								●	●														●	●	●		●	●	●			●							98
2~4mm	●	●								●	●														●	●	●		●	●	●							●			102
10~25mm				●	●	●	●		●																	●					●	●								●	106
8~22mm			●	●	●	●							●	●			●									●													●	●	110
40mm								●																		●														●	120
18~50mm															●	●	●	●	●	●													●						●	●		122
25~100mm																	●	●	●	●	●	●	●	●									●				●	●		●	●	130
8~20mm			●	●	●	●							●	●			●									●													●	●	138
6.3~20mm			●	●	●	●							●	●			●								●	●	●		●	●	●			●	●	●					150
6~20mm			●	●	●	●							●	●			●								●	●	●		●	●	●								●	●	164
10~25mm		●		●	●	●	●																			●					●	●								●	172
8~22mm			●	●	●	●							●	●			●									●													●	●	176
40mm								●																		●														●	180

回吸量	連接尺寸(軟管外徑)												連接									用途			揭載頁面
	1/8"	1/4"	3/8"	1/2"	3/4"	1"	3mm	6mm	8mm	10mm	12mm	25mm	SUPER TYPE	SUPER 300 TYPE	F-LOCK20	F-LOCK20A	F-LOCK60	FINAL LOCK	FLARETEK	Rc螺牙	PVDV管接頭	塗布、顯影設備	洗淨	藥液供給裝置	
0.04cm³, 0.12cm³	●	●					●	●					●	●	●		●	●	●	●		●			184
0.04cm³, 0.12cm³	●	●					●	●					●	●	●		●	●	●			●			188

註1：3口閥的促動器動作方式組合會因型號而改變。各型號可選擇的促動器動作方式組合如下表所示。
(型號選擇方法等詳細資訊請參閱各產品頁面。)

型號 \ 促動器動作方式組合	NC+NO	NC+NC	NO+NO	複動+複動
AMG**3R AMG**2 AMG**	●			
GAMD**3R GAMD**2		●	●	●
GAMD0*2A	●	●	●	●

●：可選擇

產品系列體系表

類別	照片	系列	特色	型號
調壓閥		氣導型	藥液、純水供給部的壓力變動透過引導空氣控制，進而實現穩定化的調壓閥。	PMP
		手動型	純水等壓力控制用的手動式調壓閥。	PYM·PMM

類別	照片	系列	特色	型號
流量調整閥		電動型	電動式流量調整閥(針閥)。 可通過遠端操作變更設定流量。	MNV
		手動型	手動式流量調整閥(針閥)。	FMD
		手動微小流量型	可調整微小流量的手動式流量調整閥。	LYX-0961 LYX-0965

類別	照片	特色	型號
精密液面開關		可高精度地檢測純水、酸、鹼、溶劑等多種流體的液面高度，輸出電信訊號。	KML703
			KML60
			MXKML
			KML50
			MKML

推薦流量	連接尺寸(軟管外徑)(※PVDF管連接的產品為公稱口徑)												連接									用途			揭載頁面
	1/8"	1/4"	3/8"	1/2"	3/4"	1"	3mm	6mm	8mm	10mm	12mm	25mm	SUPER TYPE	SUPER 300 TYPE	F-LOCK20	F-LOCK20A	F-LOCK60	FINAL LOCK	FLARETEK	Rc螺牙	PVDV管接頭	塗布、顯影設備	洗淨	藥液供給裝置	
0.2～20ℓ/min		●	●	●	●	●		●		●	●	●		●			●					●	●		194
—	●	●	●						●	●		●	●	●	●		●	●	●	●	●	●			198

孔徑	連接尺寸(軟管外徑)												連接									用途			揭載頁面
	1/8"	1/4"	3/8"	1/2"	3/4"	1"	3mm	6mm	8mm	10mm	12mm	25mm	SUPER TYPE	SUPER 300 TYPE	F-LOCK20	F-LOCK20A	F-LOCK60	FINAL LOCK	FLARETEK	Rc螺牙	PVDV管接頭	塗布、顯影設備	洗淨	藥液供給裝置	
3.4mm			●											●									●		206
1.6mm, 3.5mm		●	●					●		●				●									●		208
—	●						●						●	●	●		●			●		●	●		212

檢測點(每個單品)	類型	重複精度	用途			揭載頁面
			塗布、顯影設備	洗淨	藥液供給裝置	
8點	單體	±3mm		●		216
4點	單體	±10mm				220
4點	連座	±10mm				
1點	單體	±1mm				224
1點	連座	±1mm				

產品安全使用守則

使用前請務必詳閱本守則

使用本公司產品進行裝置的設計製作時，針對裝置之機械機構、空壓控制迴路或水控制迴路、及藉由操控上述迴路之電氣控制而運轉的系統，負有實施檢查以確保其安全性並製作安全裝置之義務。
為能安全使用本公司產品，產品的選擇、使用及操作或是妥善維護管理等環節皆非常重要。
為確保裝置的安全性，請務必遵守警告及注意事項。
此外，請實施檢查以確保裝置的安全性，並製作安全的裝置。

警告

1 本產品係為了一般工業機器用裝置、零件之目的而設計並製造出來的。
因此，必須由具備足夠知識及經驗的人員來負責操作。

2 使用時請務必遵守產品所規範之規格範圍。

使用時請勿超過產品本身的規格範圍。此外，嚴禁對產品進行改造或加工。
此外，本產品係以一般工業機械用裝置零件之使用為適用範圍，不適合於戶外使用（戶外規格之產品除外），或在以下所示之條件或環境中使用。
（但若於使用前已洽詢本公司相關人員，並瞭解本公司產品規格時，則不在此限。建議您最好事先採取安全對策，以避免產品不慎發生故障。）

❶ 直接涉及核能、鐵道、航空、船舶、車輛、醫療機械、飲料、食品等之元件及用途，或是娛樂元件、緊急斷電迴路、沖床機器、煞車迴路、安全對策等需要安全性之用途。
❷ 有可能對於人身或財產造成重大影響，特別需要安全性之用途。

3 對於攸關裝置設計及管理之安全性，請務必遵守國際規格及相關法規。

ISO4414、JIS B 8370（空壓 -系統及其元件的通用規則及安全要求）
JFPS2008（空壓氣缸的選擇及使用指南）
高壓氣體保安法、勞動安全衛生法及其他安全規則、業界規格、法規等。

4 在完成安全性確認前，嚴禁操作本產品或是卸除配管及裝置。

❶ 請在確認與本產品有關之整體系統安全性後，再進行機器或裝置之檢查、維護工作。
❷ 即使機器停止運轉，高溫部位及充電區仍存在著危險性，操作時需特別注意。
❸ 檢查及維護機器時，請先將供氣、供水或相關設備的電源斷電，並注意系統內壓縮空氣的排氣，漏水或漏電。
❹ 啟動或是重新啟動使用空壓元件的機器時，需確認已確保防止飛出裝置等系統之安全性後，再小心進行操作。

5 為避免事故發生，請務必遵守下一頁開始所述之警告及注意事項。

■ 此處所示注意事項係將安全注意事項分為「危險」、「警告」、「注意」等級。

危險：操作錯誤時，有可能造成死亡或受傷等危險發生，而且僅限於發生危險時緊急性（急迫程度）較高之情況。
（DANGER）

警告：操作錯誤時，有可能會造成死亡或重傷等危險發生。
（WARNING）

注意：操作錯誤時，有可能會導致輕傷或物品損壞等危險發生。
（CAUTION）

此外，「注意」中所刊載的事項亦有可能在某種狀況下，衍生出嚴重的後果。
本說明書中所刊載的事項皆為重要的內容，請務必確實遵守。

訂購時之注意事項

1 保固期限

本產品之保固期為交貨至客戶指定地點起1年為止。

2 保固範圍

一旦在上述保固期內發生明顯可究責為本公司之故障時，本公司將免費提供替代產品或必要更換的零件，或是由本公司工廠免費負責維修。

但以下項目不在保固範圍內。
①在超出型錄或規格書所刊載的條件、環境下操作或使用本產品
②故障原因並非本產品所造成
③以非正常的方式使用本產品
④由本公司以外人員進行改造或維修時
⑤購買時因實際應用技術無法預見原因所造成之故障
⑥發生天災、災害等非可究責於本公司之事故

此外，本說明書中所謂的「保固」係指交貨產品本身之相關物品，對於交貨產品因故障所造成的損害，則不在保固範圍。

3 適用性的確認

本公司產品與客戶目前使用的系統、機器、裝置之間的適用性，必須由客戶自行負責確認。

外銷注意事項

1 安全保障外銷管理

出口或提供本型錄所記載之產品及相關技術前，可能需要事先取得核可。

為確保國際和平及安全，必須由產品、相關技術的出口廠商或供應商，事先根據外匯及國外貿易法令取得核可。

須取得核可之產品或相關技術的範圍，列舉於「出口貿易管理法令　附表第1」或「外匯令　附表」中。
此「出口貿易管理法令　附表第1」或「外匯令　附表」係由以下2種所構成。

- 各項目中從第1項至第15項分別記載之「表列清單法規」
- 未訂定各項目之規格，而依用途限制之「滴水不漏法規」（第16項）

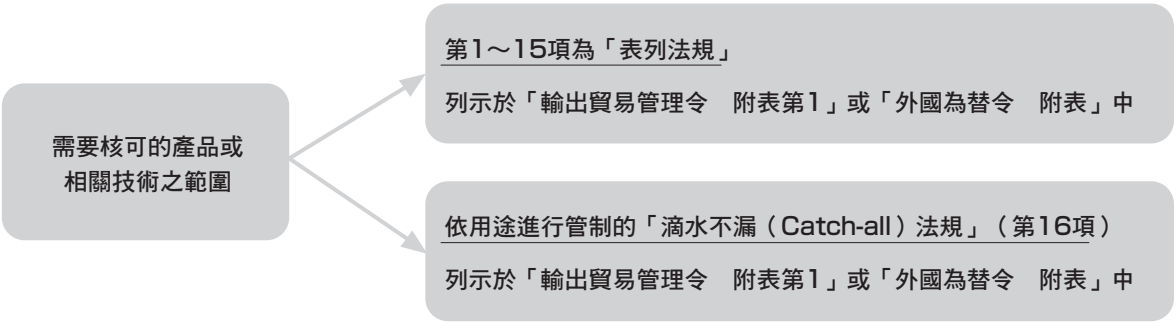

核可之申請程序如下：

日本經濟產業省安全保障貿易審查課或各地的經濟產業局將依據產品、相關技術、出口廠商或供應廠商等總體內容受理審查業務。

2 本型錄所刊載之產品或相關技術

本型錄中所刊載的產品或相關技術皆為外匯及國外貿易法令中所規範之滴水不漏（Catch-all）法規之適用對象。

因此，出口或供應本型錄中所刊載的產品或相關技術時，必須特別注意，避免被用於兵器或武器等相關用途。

3 洽詢單位

如需瞭解本型錄中所刊載的產品或相關技術之安全保障外銷管理相關細節，敬請向本公司最近的業務單位洽詢。

精密系統元件

使用注意事項

使用前請務必詳閱本守則。

設計/選定時

1.規格的確認

警告

■ **不可用作緊急遮斷閥使用**

本型錄中所刊載的閥類產品，不是作為緊急遮斷閥等安全保障用產品設計的，如果要使用那樣的系統，應另行採取確保安全的措施之後再使用。

■ **元件的選定或使用出錯，不僅會導致本產品發生故障，還會導致客戶端的系統故障，使用者必須負責在閥件的選擇及充分的確認本產品的適用性後再使用。**

■ **使用流體**

請根據卷首第17頁上的適用性檢查一覽表為依據，確認產品構成材料與使用流體·環境空氣的適用性後再使用。但是對於檢查表以外的流體及新使用流體(含不同濃度)，請事先進行確認、並洽詢本公司。

PYM、PMM系列產品不可使用腐蝕性流體。

PMM系列產品不可使用溶劑和酒精之流體。

■ **關於流體溫度**

請在使用流體溫度規格範圍內使用。

■ **流體壓力範圍**

請在產品型錄中登載的流體壓力規格範圍內使用。

■ **關於周圍環境**

①請對產品構成材料與環境氣體的適用性進行確認後再使用(不得在含有腐蝕性氣體或爆炸性氣體的空氣環境中使用)。

②需防止流體附著在產品本體上。

③請於環境溫度的範圍內使用。

④請勿在有振動和衝擊發生的場所、周圍有熱源的場所以及屋外使用本產品。

2.設計

警告

■ **使用可能危及人身安全的流體時，應該對閥採取隔離措施防止人員靠近。**

■ **液封**

閥進行開閉動作時，膜片上下動作，閥內的流路容積發生變化。這樣一來，因為流體是非壓縮性液體，流體在密封條件下(液封)在閥中流動的動作對閥體產生了異常壓力。這種情況下，應該在閥的一次側或者二次側設置安全閥，以避免形成液封迴路。

■ **確保維護空間。**

請確保維修保養所必需的空間。

■ **對於Rc螺牙型，請參照下頁(1)“Rc螺牙時”的內容進行配管。螺牙連接部分有時會因為熱迴循環而產生洩漏，閥要在這樣的條件下工作時，請選擇採用一體成形接頭產品。**

3.附感測器的選購品

警告

■ **規格範圍外的用途、負載電流、電壓、溫度、衝擊、環境等因素，會造成破壞和動作不良，因此請在規格範圍內正確使用。**

■ **切勿於爆炸性氣體的環境中使用。附感測器的選購品並非防爆結構。如果在爆炸性氣體的環境中使用，可能會引起爆炸災害，因此請絕對避免使用。**

■ **附感測器的選購品並非防塵、防滴結構。本產品無法在蒸汽和灰塵等物過多的地方、會直接沾染到水和藥品的地方，以及腐蝕性氣體等環境中使用。**

■ **如果使用在聯鎖迴路中，請特別注意。**

在需要高可靠性的聯鎖訊號中，使用附感測器的選購品時，為了防止故障的情況，請設置機械式的保護功能，或是同時使用其他感測器等的雙重聯鎖方式。

另外，請定期進行檢查，確認動作正常。

■ **請注意接點容量。**

請勿使用超過感測器最大接點容量的負載。否則可能會導致故障。

■ **請注意保護迴路。**

●如果連接使用電感負載(繼電器、電磁閥)，感測器關閉時會產生突波電壓，因此請務必設置保護迴路。

●如果連接使用電容性負載(電容器)，感測器開啟時會產生衝擊電流，因此請務必設置保護迴路。

●配線如果變長，就會產生布線容量，產生衝擊電流，導致感測器破損或使用壽命降低，因此請設置保護迴路。

■ **請勿用於存在突波發生源的地方。**

如果感測器周圍有大型的突波發生裝置(例如電磁式升降機、高頻感應爐、馬達等)，可能會導致感測器內部迴路元件的劣化或破損，因此請考慮在發生源採取突波防護措施。

注意

■ **請注意串聯連接造成的內部電壓下降。**

●如果串聯連接並使用數個感測器，感測器的電壓下降會等於連接的所有感測器的電壓下降總和。為了不超過感測器的最大負載電流，請確認負載的規格，然後決定連接個數。

安裝/固定/調整時

1. 安裝

⚠ 警告

■ 安裝不當或配管安裝錯誤，不僅會引起本產品故障，還可能導致客戶端系統故障，甚至可能會造成使用者死亡或重傷，因此，客戶必須自己負責安排，已充分了解系統和流體特性、流體與相關元件設備的適用性等安全性的人員，並在仔細詳閱操作使用說明書後，再進行作業。

⚠ 注意

■ 安裝後，請確認配管有無洩漏、安裝正確與否。

2.配管

⚠ 警告

■ 安裝閥之前，請務必先沖洗配管內部。
流體中的髒污、異物混入可能會妨礙閥的正常功能。如果可能發生異物等混入時，請結合工作迴路，在閥的一次側安裝過濾器。

■ 對於標有箭頭的產品，在配管時請務必確保流體沿著箭頭方向流通。

■ 進行配管時，請勿讓配管的拉伸、壓縮、彎曲等產生應力作用在閥體上。

■ 使用NC型・NO型時，不施加操作壓力的孔口作為大氣開放狀態，但因環境氣體及異物飛散問題而不想直接通過閥進行進氣、排氣時，請卸下固定螺絲並配置管道，引導到不會產生問題的地方進行進氣、排氣。

■ 對於促動部上連接的促動用電磁閥應該根據產品規格及用途使用。

⚠ 注意

■ 對於PFA軟管用接頭，請參考各接頭廠商提供的最新操作說明書，並務必按照說明內容進行施工。
接頭連接施工需要專用夾具，請另外向接頭廠商洽詢。
因為AMG、GAMD、GMMD與相鄰的接頭之間的距離過短，使用一般的工具較難施工，請特別注意。另外，有時可能無法使用接頭廠商的專用施工夾具，出現這種情況時請洽詢本公司。(SPER 300 TYPE PILLAR FITTING, FINAL LOCK FITTING)

■ 進行由令接頭的施工時，請確認O形環已放入閥體溝槽內，然後將由令接頭螺帽擰緊到O形環塑性變形位置。如果未切實固定，可能會導致流體向外部洩漏。

■ 對溶接用PFA出管進行溶接施工時，必須由具有PFA管焊接專業知識的人員進行施工。

■ 連接配管時，請勿向閥體施加彎曲、拉伸、壓縮等應力。另外，為了避免閥件承受配管的負載，請妥善考慮配管的支撐位置和方法。

■ 安裝閥件時，請勿僅用接頭支撐裝置，請將安裝板與裝置固定起來。

■ 關於Rc螺牙部的施工，請按照如下步驟進行。

(1)Rc螺牙部時

①請在與JIS B 0203管用錐形螺牙匹配的接頭上纏繞3～4圈PTFE止洩膠帶。
②請依照下列之扭力固定。

配管口徑	PFA材質接頭	PVC材質接頭
Rc1/8	0.5～0.8	—
Rc3/8	1.0～1.5	—
Rc1/2	1.5～2.0	2.0～2.5
Rc3/4	2.0～2.5	2.5～3.0
Rc1	2.5～3.5	3.0～4.0

(N・m)

(2)操作口

施工時可能會造成口破裂或螺牙損壞，因此請用0.4～0.6N·m的扭矩固定。
採用AMD3/4/5※2、AMG3/4/502、GAMD3/4/5※2時，如果使用金屬及PPS材質的接頭，請選用附補強環(請參考各機種頁面上的內容)。
採用AMD4/5/61H、AMD3/51M時，請勿使用金屬接頭。

安裝/固定/調整時

3.附感測器的選購品

注意

■ **請勿使本產品掉落或受到撞擊。**
操作的時候，請勿使產品掉落、撞擊產品，或使產品受到過大的衝擊。即使本體沒有破損，感測器內部也可能出現破損而產生誤動作。

■ **請勿使用感測器的導線拖曳閥本體。**
這樣不只會造成導線斷線，還會因為在感測器內部施加應力，導致感測器內部元件破損，請務必避免這種做法。

■ **配線時請勿和動力線或高壓線進行相同配線。**
進行配線時，請避免和動力線或高壓線平行配線，或使用相同的配線管。包含感測器在內的控制迴路，可能會因雜訊而導致誤動作。

■ **請勿使負載短路。**
如果在負載短路的狀態下開啟，過電流就會通過，而使感測器破損。

■ **請注意導線的連接。**
請切斷連接側迴路上裝置的電源，再進行配線作業。如果在通電的狀態下進行作業，可能會因觸電或預期外的動作而發生事故。

■ **請確認電源輸入的電源變動不會超出額定範圍。**

■ **如果在電源上使用市售的切換調壓閥，請務必將電源的固定架接地(F.G.)端子接地。**

■ **如果在感測器的周圍使用會成為雜訊發生來源的機器(切換調壓閥、變頻馬達等)，請務必將裝置的固定架接地(F.G.)端子進行接地。**

4.電動針閥MNV系列

警告

■ **請注意如果在高溫條件下使用，產品的表面溫度會升高。如果直接接觸，可能會有燙傷的危險。**

■**位於護蓋側面的呼吸孔，會因為閥的動作，而釋放出少量的藥液的滲透氣體。請勿將臉或手靠近呼吸孔。接觸閥時，請使用耐蝕性的手套，勿徒手觸摸。**

使用/維護時

1.使用時

⚠ 警告

■ 使用本產品時，不得超過最高使用壓力和最高動作壓力範圍。

⚠ 注意

■ 請勿分解。

■ 請勿使其遭受掉落等強烈的衝撞。否則可能會導致產品破損或故障。

■ 請根據卷首第17頁上的適用性檢查一覽表為依據，確認產品構成材料與使用流體·環境空氣的適用性後再使用。但是對於檢查表以外的流體及新使用流體(含不同濃度)，請事先進行確認、並洽詢本公司。

●對於像研磨液或UV硬化劑等含有顆粒、可能固化或凝膠化的流體，可能會對產品性能產生影響。

●對於含界面活性劑的流體或剝離劑等具有高滲透性的流體，流體可能會滲透到零件中。

請進行定期檢查，當發現異常時請採取更換等處理措施。

■ 使用氮氣、空氣等氣體時，可能會發生最大1cm³/分鐘(取決於空氣壓)的閥座洩漏。

■ 由於急劇的流體溫度變化，可能會導致閥座不均勻變形，進而引起閥座洩漏，請特別注意。

■ 操作用空氣請使用過濾度5μm以上的過濾器所過濾後的空氣或惰性氣體。

■ 本產品為預設在無塵室內使用，出貨包裝已實施精密洗淨及潔淨之包裝，使用時請特別注意。

■ 請勿過度旋緊流量調整用及旁通調整用之旋鈕。

■ 請勿踩踏於閥件上，亦不得於閥件上放置重物。

■ 如果長期未使用時，開始作業前請進行試運轉。

■ 閥的動作時間可能因操作空氣的配管條件、壓力條件或動作間隔等而有所變化。請務必安裝於實機、確認沒有問題後再使用。

■ 閥件的2次側會發生亂流。
在閥的二次側迴路上設置流量計等需要流體的流動呈現層流狀態的元件時，應該將這類元件設置在與閥保持一定距離的位置上，以免受到由閥引起亂流的影響。

■ 切勿擅自進行拆卸。有些產品內裝有高負載彈簧，非常危險。

■ 請注意不要讓流體附著於產品。

■ 關於靜電
氟樹脂極易產生靜電，若有氣體或液體流過將更容易產生靜電。由於靜電可能造成外部洩漏或著火，請根據需要採取除靜電措施。

2.附感測器的選購品

⚠ 警告

■ 請勿讓過電流通過。
如果因為負載短路等原因，而使過電流流經感測器，不只會造成感測器破損，還有引起火災的危險。
請視需要在輸出線、電源線上設置保險絲等過電流保護迴路。

⚠ 注意

■ 請注意斷線、配線電阻造成的逆流電流。

●如果在和感測器相同的電源上，連接包括感測器在內的其他裝置，為了確認控制盤的輸入裝置動作，而讓輸出線和電源線負極側短路，或是電源線負極側斷線，感測器的輸出迴路可能會有逆流電流流過而發生破損。

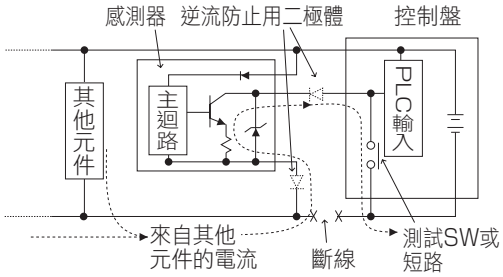

●為了防止逆流電流造成的破損，請採取下列對策。

①請避免電流集中到電源線，尤其是負極側的電源線，同時盡量採用較粗的配線。

②請限制連接到與感測器相同電源上的裝置數量。

③請在感測器輸出線上加入串聯的二極體，以防止電流的逆流。

④請在感測器的電源線負極側上加入串聯的二極體，以防止電流的逆流。

精密系統元件

使用注意事項

使用前請務必詳閱本守則。

使用/維護時

■ **請注意突波電流的潛行。**

●如果和感測器、電磁閥、繼電器等會產生突波的電感負載共用電源，在電感負載動作的狀態下阻斷迴路時，依突波吸收元件的安裝位置不同，突波電流可能會潛入輸出迴路而造成破損。

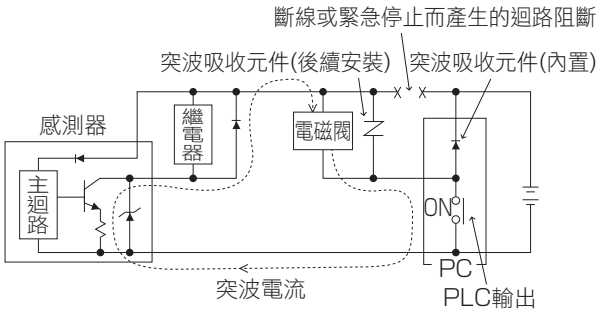

●為了防止突波電流的回灌造成的破損，請採取下列對策。

①請將電磁閥、繼電器等成為電感負載的輸出系統和感測器等輸入系統的電源分開。

②如果無法將電源分開，請為所有的電感負載安裝吸收直接突波用的元件。請將連接到PLC等裝置的突波吸收元件，視為只能保護該裝置。

③請在感測器輸出線上加入串聯的二極體，以防止電流的逆流。

④此外，請如下圖所示，將電源配線各處連接突波吸收元件，以防備不特定位置發生斷線。

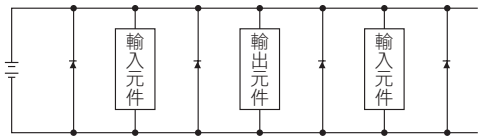

另外，如果將元件類連接到連接器，一旦連接器在通電中鬆脫，可能會如同上文所述的現象，輸出電路出現破損，因此請務必在關閉電源後再進行連接器的裝卸。

3.藥液用氣動、手動閥AMD·MMD系列

⚠ 注意

■ **AMD系列附流量調節閥以及MMD系列請將調整旋鈕從全關狀態打開至規定圈數以上後再使用。如果使用打開規定圈數以下的設定，根據具體的使用條件，有時可能會發生振動、流量變化等。(請參照114～118頁)另外，流體溫度變化時，根據具體的使用條件，流量也可能會發生變化。**
MMD※※2系列請以全閉或全開狀態使用。請勿在中間位置狀態使用。
MMD※※2系列的旋鈕請按照下表所示扭力範圍鎖緊。如果出現鬆動，旋鈕可能因泵體的振動等發生轉動。

型號	MMD302	MMD402	MMD502
旋鈕鎖緊扭力	0.8～1.5	1.0～1.8	1.5～2.5

(N・m)

4.藥液用氣動閥AMD·GAMD系列

⚠ 注意

■ **AMD·GAMD系列根據具體的流體壓力條件，可能會發生水錘或振動。絕大多數情況下可透過調速閥等調整開閉速度的方式，可獲得改善。如果無法改善時，請變更流體壓力、配管條件。**

5. 給液用藥液氣動閥·手動閥AMD※1H·MMD※0H系列 藥液用氣動閥·手動閥AMD※1M·MMD※0M系列

⚠ 注意

■ **對於檢測口，當進行膜片滲透氣體的回收或檢測洩漏氣體時，請卸下固定螺絲，將它作為配管口使用。此時的配管假設使用氟樹脂配管，請用0.4N·m以下的扭力鎖緊。**
MMD※0H、MMD50M系列請以全閉或全開狀態使用。請勿在中間位置狀態使用。

6.藥液用手動閥MMD PART3RN系列

⚠ 注意

■ **操作閥時，請旋轉至旋鈕開始空轉為止(聽到喀嗒聲)。若握住鎖定環旋轉，旋鈕就不會空轉，可能會因過度鎖緊造成閥座劣化或產品破損。**

■ **即使旋鈕開始空轉，但閥卻仍不關閉或開啟時，請用螺絲起子等工具插入旋鈕側面的孔中，再旋轉旋鈕。觀察該孔，若可看見內部綠色指示器，即為可強制操作的狀態。若從孔中看不見綠色指示器，請旋轉旋鈕以對齊位置。**

■ **由於結構上是以旋鈕的旋轉力進行密封，因此若將閥長時間以關閉的狀態放置使用，可能會發生閥座洩漏。在溫度變化的場所時，請額外鎖緊旋鈕。**

■ **使用時請先將旋鈕設置在從全閉狀態旋開1/2轉以上的位置。如果使用打開規定圈數以下的設定，根據具體的使用條件，有時可能會發生振動、流量變化等。另外，請在操作後拉下鎖定環，以固定旋鈕。若未固定，旋鈕可能會旋轉而導致流量變動。**

■ **搬運附防誤操作護蓋的閥時，請握住閥本體進行搬運，勿握住防誤操作護蓋。**

使用/維護時

- 請於鎖定環拉下的狀態安裝防誤操作護蓋。可防止旋鈕的誤動作、誤操作。
- 安裝防誤操作護蓋，欲使旋鈕無法操作時，請使用掛鎖等保持鎖定狀態。

7. 精密調壓閥PMM·PYM·PMP系列

⚠ 注意

- PMM·PYM·PMP系列產品根據不同的流體壓力、流量、供給壓力的波動、配管等條件，有發生水錘和振動的可能性，會對產品的壽命產生影響。如果發生這些現象，請重新設置流體壓力和流量條件。
- 因為調壓閥是以微小開度動作，如果有混入異物的流體流過，將可能造成閥座損傷，性能變差。如果有異物混入的可能性，建議在調壓閥的一次側安裝過濾器。
- 如果超過調壓閥設置壓力的輸出可能導致2次側裝置破損和工作不正常，必須安裝安全裝置。
- 使用PMP系列時，在引導空氣通過膜片時，可能會在液體內產生氣泡。不使用時，建議勿持續加壓引導空氣。

8.維護/檢查

⚠ 危險

- 更換閥時，為了避免殘留藥液影響周圍的設備和人員，請用純水和空氣等充分清洗置換後再作業。
  另外，膜片的上方(氣缸側)是流體不與液體發生接觸的部分，因為薄膜部有氣體滲透，在附近形成一個藥液環境，為安全考慮，更換作業時請注意下列事項：
  ①由於閥的動作，氣缸側面的呼吸孔中有微量滲透氣體放出。所以，閥正在動作時，人員不要接近呼吸孔附近。
  ②另外，呼吸孔及其四周可能會有結晶體附著。
  ③接觸閥體時，請配戴耐腐蝕性手套，請不要直接用手去接觸閥體。
- 藥液中使用的閥，在促動器與膜片之間可能有殘留藥液蒸氣。 切勿擅自進行拆卸。
  有拆卸、分解的必要時，請洽詢本公司或者代理店。
- 為了使閥能夠發揮最佳功能，請每年實施1～2次下列各項定期檢查：
  ①檢查確認閥有無洩漏。
  ②檢查確認接頭部分有無洩漏。
  ③檢查確認構成零件有無變色、變形、腐蝕等異常現象。

⚠ 警告

- 進行維護檢修時請一定要事先仔細閱讀使用說明書，在充分理解說明書內容的基礎後再進行作業。
- 檢修前需將操作空氣和流體完全釋放完畢。
- 維護檢修時，請事先詳閱所使用藥液產品安全資料卡(SDS)，並穿著必要的保護用具後再進行作業。
- 長時間使用滲透性高的鹽酸、氫氟酸、硝酸等藥液時，滲透氣體不單是對接液部、對接液部以外的零件也可能引起劣化，可能從而導致外部洩漏等事故。為了確保安全，請每年實施1～2次的定期檢查，確認構成零件有無變色、變形、腐蝕等異常現象。

⚠ 注意

- 更換產品時，必須採用相同型號的產品。有的產品外觀相同，但規格不同。
- 暫時不使用的產品應避免放置在陽光直射及高溫的場所保存。另外，要防止扔出、掉落、懸掛等，以免受到衝擊和損傷。

精密系統元件

使用注意事項

使用前請務必詳閱本守則。

產品與使用流體的適用性確認表

※本確認表是根據過去的評估和經驗編制而成的，並非產品性能的保證。
※使用流體除了純水以外，必須由具有化學專業知識的人員對所使用流體與產品材質的適用性進行確認，然後由客戶自行判斷能否使用。

流體名		主要用途 ： 洗淨裝置• 藥液供給裝置										
		氣動閥										
		2口閥						3口閥		連座		
		AMDZ※3R AMD0※3R AMD3※3R AMD4※3R AMD5※3R ……第2頁	AMD0※2 ……第46頁	AMD3※2 AMD4※2 AMD5※2 ……第50頁	AMD41H AMD51H AMD61H ……第106頁	AMD31M AMD51M ……第110頁	AMD41L AMD51L AMD61L AMD71L AMD81L ……第122頁	AMGZ03R AMG003R AMG303R AMG403R AMG503R ……第20頁	AMG302 AMG402 AMG502 ……第72頁	GAMDZ※3R GAMD0※3R GAMD3※3R GAMD4※3R GAMD5※3R ……第34頁	GAMD0※2A ……第88頁	GAMD3※2 GAMD4※2 GAMD5※2 ……第80頁	
純水		●	●	●	●	●	●	●	●	●	●	●	
酸性流體	硫酸	●	●	●	●	●	×	●	●	●	●	●	
	鹽酸	●	●	●(註10)	●	●	×	●	●(註10)	●	●	●(註10)	
	硝酸	●	●(註5)	●(註5)	●	●	×	●	●(註5)	●	△	●(註5)	
	氫氟酸(註2)	●(註11)	●	●(註5,10)	●	●	×	●(註11)	●(註5,10)	●(註11)	●	●(註5,10)	
	磷酸	●	●	●	●	●	×	●	●	●	●	●	
	氟化氨(註2)	●(註11)	●	●(註5)	●	●	×	●(註11)	●(註5)	●(註11)	●	●(註5)	
	雙氧水	●	●	●	●	●	×	●	●	●	●	●	
	臭氧水	△	△	△	△	△	×	△	△	△	△	△	
	硫酸＋雙氧水(註3)	●	●	●	●	●	×	●	●	●	●	●	
	硫酸＋臭氧	△	△	△	△	△	×	△	△	△	△	△	
鹼性流體	氫氧化鈉	●	●	●	●	●	×	●	●	●	●	●	
	氫氧化鉀	●	●	●	●	●	×	●	●	●	●	●	
	氨水	●	●(註6)	●(註6)	●(註6)	△	×	●	●(註6)	●	●(註6)	●(註6)	
有機系流體	丙酮(Acetone)	×	●(註6)	●(註7)	●(註6)	—(註8)	×	×	●(註6)	×	●(註6)	●(註6)	
	乙酸丁酯	×	●(註6)	●(註7)	●(註6)	—(註8)	×	×	●(註6)	×	●(註6)	●(註6)	
	異丙醇	●	●	●	●	—(註8)	×	●	●	●	●	●	
其他•混合液(註1)	稀釋劑	×	●	●	●	—(註8)	×	×	●	×	●	●	
	光阻劑	●	●	●	●	—(註8)	×	●	●	●	●	●	
	顯影液	●	●	●	●	—(註8)	×	●	●	●	●	●	
	研磨液(Slurry)	●	●	●	●	—(註8)	×	●	●	●	●	●	
	電鍍液	●	●	●	●	—(註8)	×	●	●	●	●	●	
	去光阻液(註4)	●	●	●	●	—(註8)	×	●	●	●	●	●	
氣體	空氣• 氮氣(註12)	●	●	●	●	●	●	●	●	●	●	●	

判定	●	**可使用。**(請根據產品記載頁面內容進行確認。)
	△	**請洽詢本公司。**(根據條件，有些可以提供。)
	×	**不可使用。**

註1 ： 因為大多數情況下是各種藥液的混合液，因此無法百分百準確掌握其可能造成的影響。
請在充分確認產品構成材質與所使用流體的適用性基礎上判斷能否使用。
註2 ： 使用氫氟酸或含氫氟酸的藥液，如果溫度超過40℃時請洽詢本公司。
註3 ： 如果要在100℃以上使用硫酸和雙氧水，請洽詢本公司。
註4 ： 用於流體溫度為80℃以上的胺類去光阻液時，請定期進行更換。
建議最少每年更換一次作為參考指標。
註5 ： 請選擇選購品“P”。
註6 ： 請選擇選購品“M”。
註7 ： 使用金屬配管時，請選用不鏽鋼閥體型。
使用氟樹脂配管時，請選擇選購品“M”。
註8 ： 建議採用適合這些藥液的AMD※※H系列或AMD※※2系列。
註9 ： 由於是滲透性很高的藥液，其滲透氣體可能會混入引導空氣，對操作機器造成不良影響。
需要對操作元件進行保護時，請洽詢本公司。
註10：氧化性流體以及滲透氣體的產品對策，可提供特殊品訂製。具體內容請另行洽詢本公司。
註11：如果使用氫氟酸或含氫氟酸的藥液，流體溫度為5到80℃。無法使用附旁通的閥體。
註12：如果使用氣體，可能會發生最大1cm^3/min(取決於空氣壓)的閥座洩漏。

	主要用途 ： 洗淨裝置• 藥液供給裝置							主要用途 ：塗布、顯影設備			周邊元件				
	手動閥					流量調整閥		氣動閥		回吸閥 氣動閥與回吸閥一體型	精密調壓閥				
	2口閥				連座	手動式	電動式	2口閥	3口閥		氣導式		手動式		
	MMD303RN MMD403RN MMD503RN ……第138頁	MMD302 MMD402 MMD502 ……第150頁	MMD40H MMD50H MMD60H ……第172頁	MMD30M MMD50M ……第176頁	GMMD302 GMMD402 GMMD502 ……第164頁	FMD00 ……第208頁	MNV ……第206頁	AMDZ※ AMD0※ ……第98頁	AMGZ0 AMG00 ……第102頁	AMSZ2 AMS022 ……第184頁 AMDSZ0 AMDS00 ……第188頁	PMP202 ……第194頁	PMP402 ……第194頁	PYM10 ……第198頁	PMM20 ……第200頁	PMM50 ……第202頁
	●	●	●	●	●	●	●	●	●	●	●	●	●	●	●
	●	●	●	△	●	●	●	×	×	△	●	△(註10)	×	×	×
	●	●(註10)	●	●	●(註10)	●	×	×	×	△	△(註9)	△(註10)	×	×	×
	●	●	●	●	●	●	×	×	×	△	△(註9)	△(註10)	×	×	×
	●(註11)	●(註5,10)	●	●	●(註5,10)	●	×	×	×	△	△(註9)	△(註10)	×	×	×
	●	●	●	●	●	●	●	×	×	△	●	△(註10)	×	×	×
	●(註11)	●(註5)	●	△	●(註5)	●	×	×	×	△	●(註9)	△(註10)	×	×	×
	●	●	●	●	●	●	●	×	×	△	●	△(註10)	×	×	×
	△	△	×	△	△	×	×	×	×	△	△	△(註10)	×	×	×
	●	●	●	△	●	●	●	×	×	△	●	△(註10)	×	×	×
	△	△	×	△	△	×	×	×	×	△	△	△(註10)	×	×	×
	●	●	●	△	●	●	△	●	●	●	●	△	△	△	×
	●	●	●	△	●	●	△	●	●	●	●	△	△	△	×
	●	●	●(註6)	△	●	●	×	△	△	△	△(註9)	△(註10)	△	×	×
	×	●	●(註6)	—(註8)	●	×	×	●	●	●	△	△	△	△	×
	×	●	●(註6)	—(註8)	●	×	×	●	●	●	△	△	△	△	×
	●	●	●	—(註8)	●	●	×	●	●	●	●	●	△	△	×
	×	●	●	—(註8)	●	×	×	●	●	●	△	△	△	△	×
	●	●	●	—(註8)	●	×	×	●	●	●	●	△	△	△	×
	●	●	●	—(註8)	●	●	×	●	●	●	●	△	△	△	×
	●	●	●	—(註8)	●	●	×	△	△	△	●	△	△	△	×
	●	●	●	—(註8)	●	●	×	×	×	△	●	△(註10)	×	×	×
	●	●	●	—(註8)	●	△	×	●	●	●	●	△	△	△	×
	●	●	●	●	●	●	●	●	●				●		

■ 關於金屬配管、不鏽鋼閥體

- 使用金屬配管時，請選用不鏽鋼閥體。
  (在選購品中沒有不鏽鋼閥體的機型時，請洽詢本公司。根據所需機種有部分可以提供。)
- 使用不鏽鋼閥體時，不能用於具有氧化性的流體。

■ 關於安全、性能的注意事項

- 使用臭氧有機溶劑類流體時，由於可能會對構成材質造成影響，請洽詢本公司。
- 氟樹脂極易產生靜電，若有氣體或流體流過將更容易產生靜電。由於靜電可能造成外部洩漏或著火，請根據需要採取除靜電措施。
- 對於像研磨液或UV硬化劑等含有顆粒、可能固化或凝膠化的流體，可能對產品性能產生影響。
- 對於含界面活性劑的流體或去光阻等具有高滲透性的流體時，流體可能會滲透到零件中。
- 長期使用高滲透性的鹽酸、氫氟酸、硝酸等藥液時，滲透性氣體可能會導致液體接觸部以外的零件發生劣化。
- 為了安全起見，請每年實施1～2次的定期檢查，確認構成零件是否存在變色、變形、腐蝕等異常現象。

氣動閥

AMD-Part3R New

概　要

藥液用氣動閥的標準型。
重新調整閥體結構，促動器採用PVDF，支援各式各樣規格的多機一體機型。
(連接方式:支援1/8″到1″)

特　色

●擴大規格壓力範圍
A⇔B：0.5MPa

●標準規格即可因應多種藥液
無論酸鹼皆可廣泛因應各式藥劑

●提升使用便利性
流體壓力(～0.5MPa)、流體溫度(120℃)

●3種安裝方法
2種類法蘭，為底面安裝做好準備

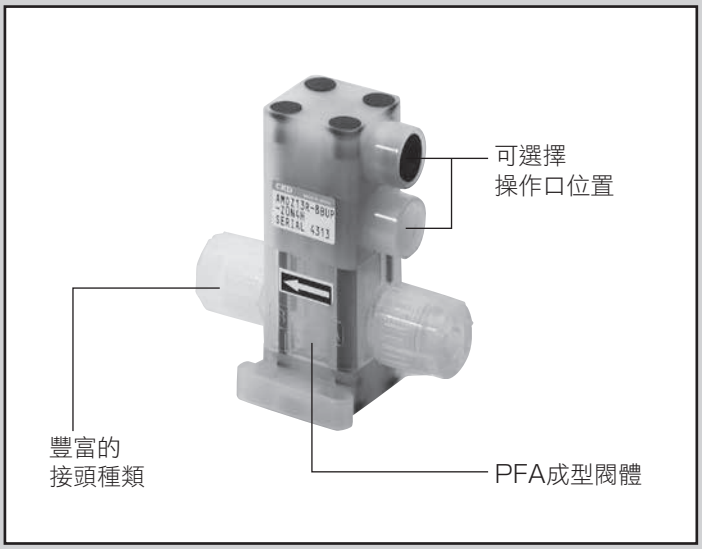

⚠ 使用注意事項	卷首9
Part3R系列	
AMDZ※3R	2
AMD0※3R	4
AMD3※3R	8
AMD4※3R	12
AMD5※3R	16
AMGZ03R	20
AMG003R	22
AMG3/4/503R	26
GAMDZ※3R	32
GAMD0※3R	34
GAMD3/4/5※3R	38
Part2系列	
AMD0※2	46
AMD3/4/5※2	50
AMD3/4/5※2(不鏽鋼閥體)	62
AMG3/4/502	72
GAMD3/4/5※2	80
GAMD0※2A	88
AMD※※2·AMG※02·GAMD※※2　(高壓規格)	96
Part1系列(小型)	
AMDZ※、AMD0※	98
AMGZ0、AMG00	102
給液型	
AMD※1H	106
無金屬型	
AMD※1M	110
大口徑型	
LYX-1380	120
PVC型	
AMD※1L	122
排液型	
LYX-08※ LYX-14※ LYX-088※	130

AMD※1H

●為滿足半導體生產線中藥液管路上所需要的高壓及高背壓而設計的藥液閥。

AMD※1M(無金屬型)

●這是一種設計適用於半導體生產線中的強酸(鹽酸、氫氟酸)管路的閥件。

GAMD0※2A

●採用連座閥塊化的閥體，可實現多種組合的連座閥。

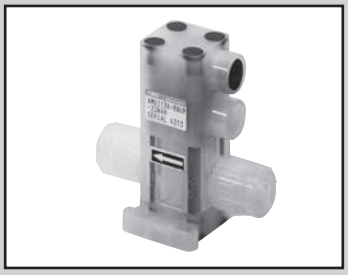

藥液用氣動閥

AMDZ※3R Series

●連接配管尺寸：φ6、1/8″、1/4″

RoHS CAD

規格

項 目		AMDZ※3R		
使用流體		純水、藥液、空氣、氮氣(註1)		
流體溫度	℃	5～120 (註2、註3)		
耐壓力	MPa	1.0		
使用壓力(A→B)	MPa	0～0.5		
使用壓力(B→A)	MPa	0～0.5		
閥座洩漏	cm^3/min	0(以水壓為設定條件時)		
背壓	MPa	0～0.5		
環境溫度	℃	0～60		
頻率		30次/分以下		
安裝方式		任意		
連接方式		OD1/8"配管連接(一體成型接頭) ODφ6配管連接(一體成型接頭) OD1/4"配管連接(一體成型接頭)		
孔徑		φ2	φ3.5	φ4
Cv值		0.07	0.22	0.25
操作部	操作壓力 MPa	NC•NO：0.4～0.5、 複動：0.3～0.4		
	操作口	Rc1/8(使用操作口 NC ：Y口 NO ：X口 複動：X、Y口)		
重量	kg	0.07		

註1：請先確認產品構成材質與使用流體和環境氣體的適應性之後再選擇採用。(如需適用性確認一覽表，請參考卷首第17頁。)
註2：如果是氫氟酸或含氫氟酸的藥液，請在5到80℃的範圍內使用。
註3：如果連接方式為F-LOCK60系列接頭，則為5到100℃。
註4：關於流量特性，請參考第114頁。

構造圖和零件一覽表

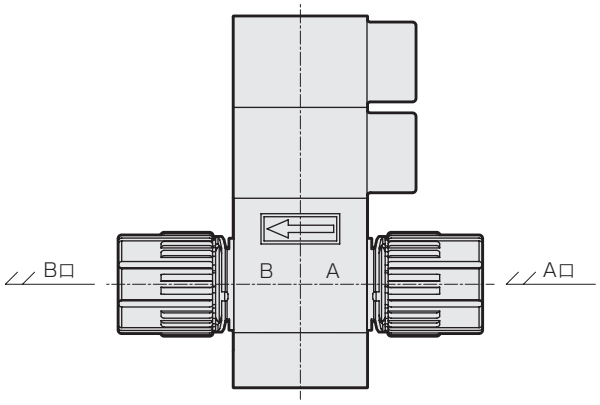

零件名稱	材 質
促動器	PVDF 等
膜片	PTFE
閥體	PFA、PTFE
安裝板	PVDF

使用壓力

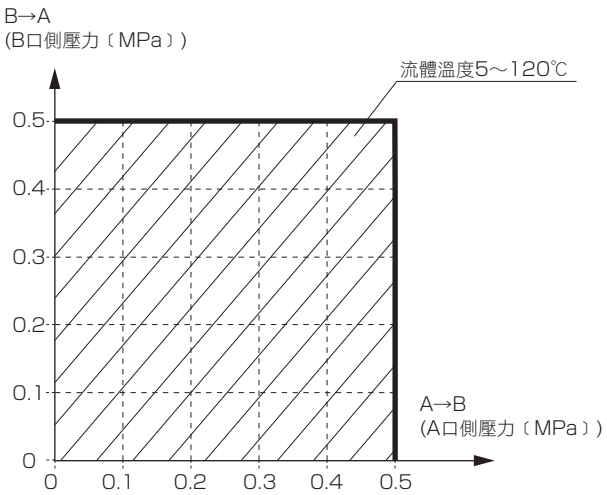

⚠ 使用之前，請務必詳閱卷首9～18頁的使用注意事項。

型號標示方法

AMDZ (1) 3R - (6UP) - (Z0) (N) (4) (X)

- 機種型號
- Ⓐ 動作方式
- Ⓑ 連接方式
- Ⓒ 促動器選購品
- Ⓓ 閥體選購品
- Ⓔ 操作口方向
- Ⓕ 安裝方法

Ⓐ 動作方式	
1	NC(常閉)
2	NO(常開)
3	複動

Ⓑ 連接方式(註)				
6BUP	6UP	8BUP	6UR	8BUR
SUPER 300 TYPE PILLAR接頭 P系列一體型			F-LOCK60系列 一體成型接頭	
1/8" × 0.086" 配管連接	φ6 × φ4 配管連接	1/4" × 5/32" 配管連接	φ6 × φ4 配管連接	1/4" × 5/32" 配管連接

記號	內容 / 孔徑	φ2	φ4		φ3.5	
Ⓒ 促動器選購品						
Z0	僅ON、OFF	●	●	●	●	●
Ⓓ 閥體選購品		閥體材質				
N	一般閥體	PFA			PTFE	
Ⓔ 操作口方向						
4	3⇩ 2⇨ ⇦4 ⇧1 俯看閥時，←表示流體流向，⇦表示操作口方向。	●	●	●	●	●
1		●	●	●	●	●
2		●	●	●	●	●
3		●	●	●	●	●
Ⓕ 安裝方法						
X	底面安裝	●	●	●	●	●
H	4點法蘭安裝	●	●	●	●	●

型號選定注意事項

註： 閥體材質為PTFE時，則為接單生產。

外形尺寸圖

● Z0 僅ON、OFF＋N 一般閥體

·AMDZ※3R-※-Z0N※※

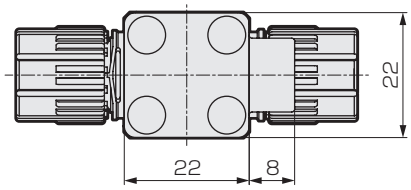

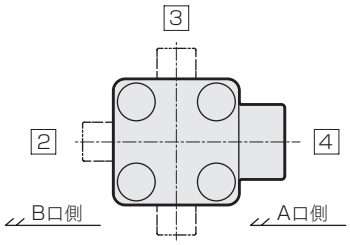

連接方式	A
6BUP	50
6UP	60
8BUP	60
6UR	82
8BUR	84

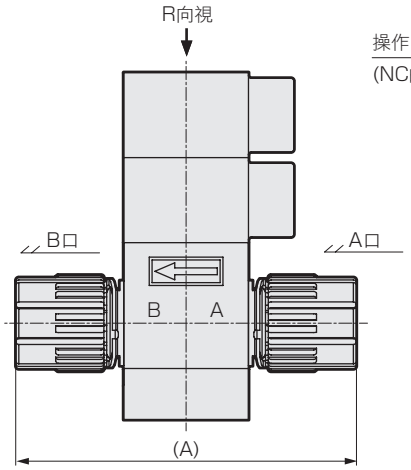

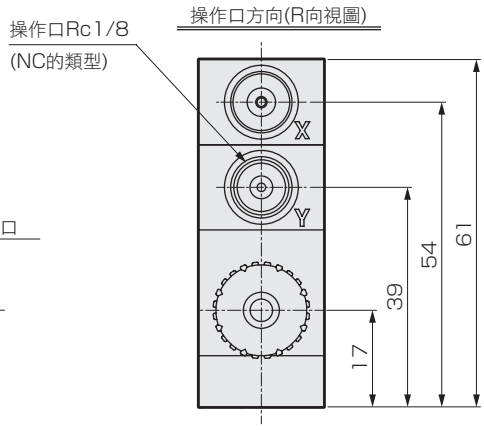

● H 4點法蘭安裝

·AMDZ※3R-※-※※※H

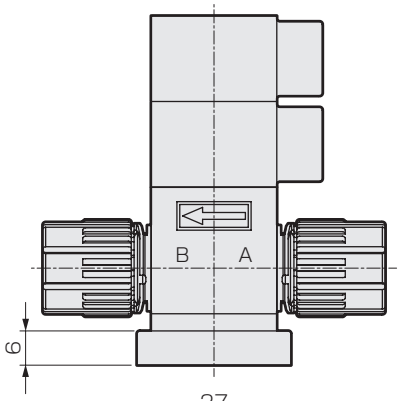

● X 底面安裝

·AMDZ※3R-※-※※※X

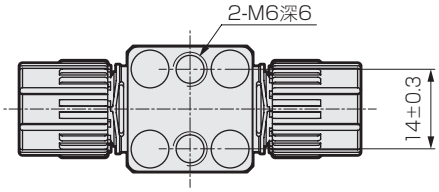

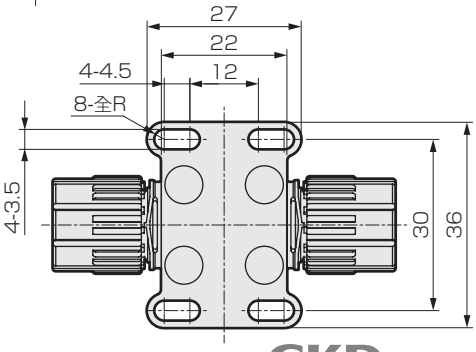

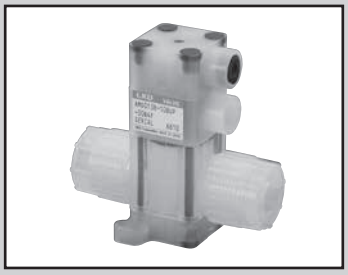

藥液用氣動閥

AMD0※3R Series

●連接配管尺寸：φ6、φ8、φ10、1/4″、3/8″

RoHS CAD

規格

項 目		AMD0※3R				
使用流體		藥液、純水、空氣、氮氣(註1)				
流體溫度	℃	5～120(註3、註4)				
耐壓力	MPa	1.0				
使用壓力(A→B)	MPa	0～0.5				
使用壓力(B→A)	MPa	0～0.5				
閥座洩漏	cm^3/min	0(以水壓為設定條件時)				
背壓	MPa	0～0.5				
環境溫度	℃	0～60				
頻率		30次/分以下				
安裝方式		任意				
連接方式		ODφ6、φ8、φ10配管連接(一體成型接頭) OD1/4"、3/8"配管連接(一體成型接頭)				
孔徑		φ3.5	φ4	φ6	φ7	φ8
Cv值		0.28	0.34	0.64	0.7	0.8
操作部	操作壓力 MPa	NC、NO：0.35～0.5　複動：0.3～0.4				
	操作口	Rc1/8(使用操作口　NC ：Y口　NO ：X口　複動：X、Y口)				
重量	kg	0.10				

註1：請先確認產品構成材質與使用流體和環境氣體的適應性之後再選擇採用。(如需適用性確認一覽表，請參考卷首第17頁。)
註2：關於流量特性，請參考第114頁。
註3：如果是氫氟酸或含氫氟酸的藥液，請在5到80℃的範圍內使用。
註4：如果連接方式為F-LOCK60系列接頭，則為5到100℃。

構造圖和零件一覽表

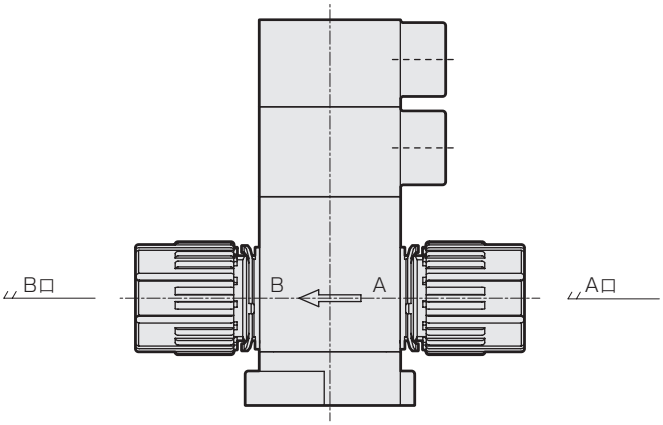

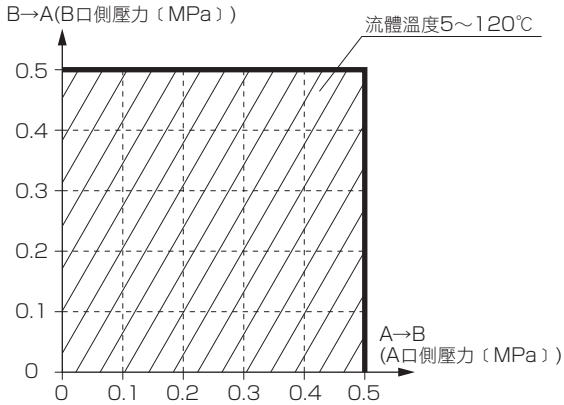

零件名稱	材　質
促動器	PVDF 等
膜片	PTFE
閥體	PFA、PTFE
安裝板	PVDF

⚠ 使用之前，請務必詳閱卷首9～18頁的使用注意事項。

型號標示方法

AMD0 (1) 3R - (10UP) - (00) (N) (4) (F)

- 機種型號
- Ⓐ 動作方式
- Ⓑ 連接方式
- Ⓒ 促動器選購品
- Ⓓ 閥體選購品
- Ⓔ 操作口方向
- Ⓕ 安裝方法

Ⓐ 動作方式	
1	NC(常閉)
2	NO(常閉)
3	複動

Ⓑ 連接方式(註1)										
6UP	8BUP	8UP	10UP	10BUP	6UR	8BUR	8UR	10UR	10BUR
SUPER 300 TYPE PILLAR接頭 P系列一體型					F-LOCK60系列 一體成型接頭				
φ6×φ4配管連接	1/4"×5/32"配管連接	φ8×φ6配管連接	φ10×φ8配管連接	3/8"×1/4"配管連接	φ6×φ4配管連接	1/4"×5/32"配管連接	φ8×φ6配管連接	φ10×φ8配管連接	3/8"×1/4"配管連接

記號	內容 \ 孔徑	φ4		φ6	φ8		φ3.5		φ6	φ7	φ6
Ⓒ 促動器選購品											
00	僅ON、OFF(附指示器)	●	●	●	●	●	●	●	●	●	●
10	附流量調整	●	●	●	●	●	●	●	●	●	●
Ⓓ 閥體選購品		**閥體材質**									
N	一般閥體	PFA					PTFE				
Ⓔ 操作口方向(註2)											
4	3⇩ 4⇦ 2⇨ 1⇧ 俯看閥時，← 表示流體流向，⇦ 表示操作口方向。	●	●	●	●	●	●	●	●	●	●
1		●	●	●	●	●	●	●	●	●	●
2		●	●	●	●	●	●	●	●	●	●
3		●	●	●	●	●	●	●	●	●	●
Ⓕ 安裝方法(註2)											
F	法蘭安裝	●	●	●	●	●	●	●	●	●	●
H	4點法蘭安裝	●	●	●	●	●	●	●	●	●	●
X	底面安裝	●	●	●	●	●	●	●	●	●	●

⚠ 型號選定注意事項

註1：閥體材質為PTFE時，則為接單生產。
註2 ：有關操作口方向和安裝板，請參考外形尺寸圖。

外形尺寸圖

● 00 僅ON、OFF(附指示器)

·AMD0※3R- ※1 -00N※※

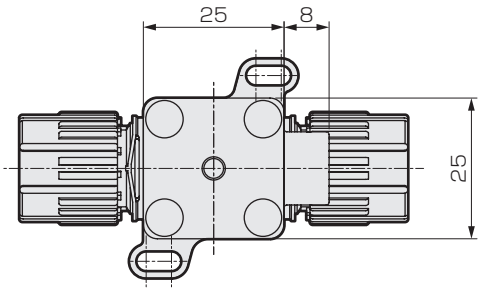

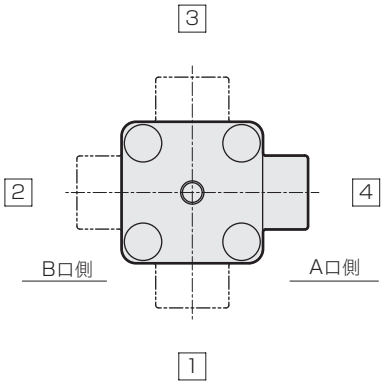

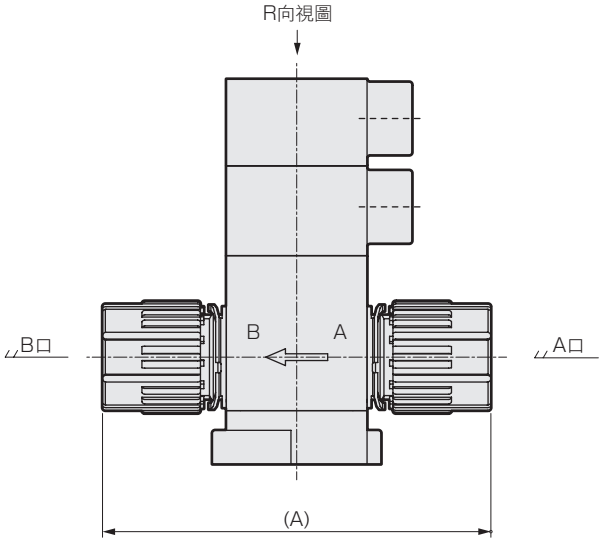

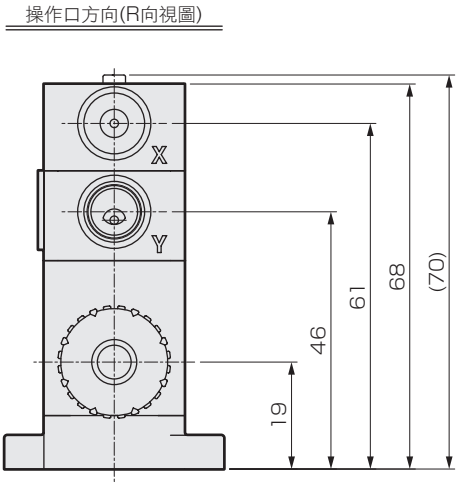

※1 (連接方式)	A
6UP	63
8BUP	63
8UP	69
10UP	75
10BUP	75
6UR	85
8BUR	87
8UR	87
10UR	99
10BUR	103

外形尺寸圖

● 10 附流量調整

·AMD0※3R-※-10N※※

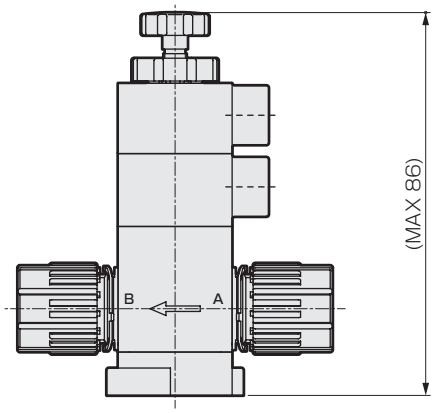

● F 法蘭安裝

·AMD0※3R-※-※※※F

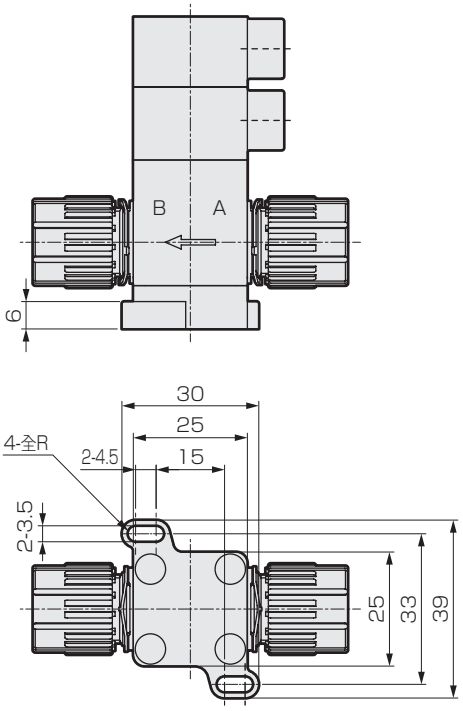

● H 4點法蘭安裝

·AMD0※3R-※-※※※H

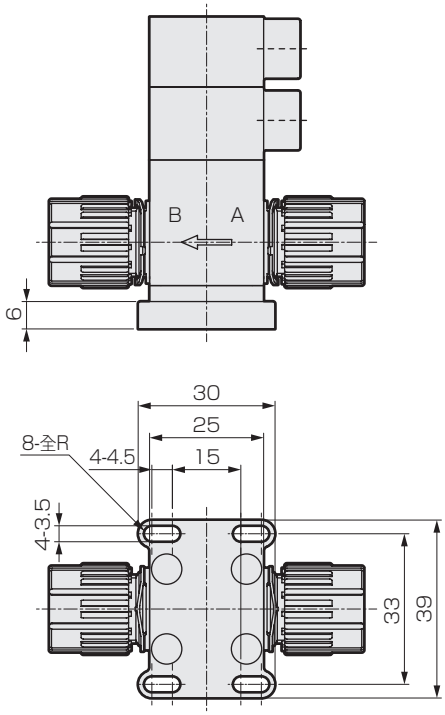

● X 底面安裝

·AMD0※3R-※-※※※X

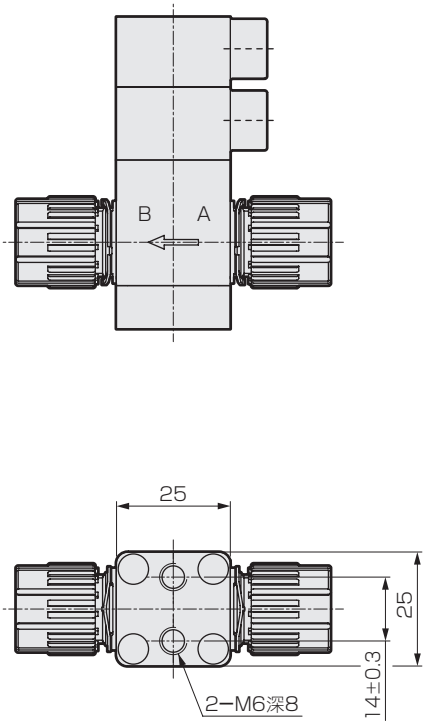

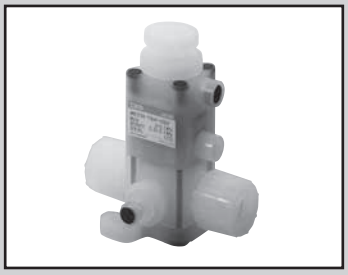

藥液用氣動閥

AMD3※3R Series

●連接配管尺寸：φ10、φ12、3/8″、1/2″

RoHS CAD

規格

項 目		AMD3※3R				
閥體選購品		N(一般閥體)			B(附旁通的閥體)	
使用流體		藥液、純水、空氣、氮氣(註1)				
流體溫度	℃	5～120(註2、註3)			5～90	
耐壓力	MPa	1.0				
使用壓力(A→B)	MPa	0～0.5			參考下圖「使用壓力」	
使用壓力(B→A)	MPa	0～0.5			參考下圖「使用壓力」	
閥座洩漏	cm^3/min	0(以水壓為設定條件時)				
背壓	MPa	0～0.5			參考下圖「使用壓力」	
環境溫度	℃	0～60(附感測器時為0～50)				
頻率		30次/分以下				
安裝方式		任意				
連接方式		ODφ10、φ12配管連接(一體成型接頭) OD3/8"、1/2"配管連接(一體成型接頭)				
孔徑		φ6	φ7	φ8	φ9	φ10
Cv值		0.7	1	1.25	1.6	1.8
旁通孔徑		–			φ2.3	
操作部	操作壓力 MPa	NC、NO：0.35～0.5　複動：0.3～0.4				
	操作口	Rc1/8(使用操作口　NC ：Y口　NO ：X口　複動：X、Y口)				
感測器		請參考第44到45頁。				
重量	kg	0.21			0.23	

註1：請先確認產品構成材質與使用流體和環境氣體的適應性之後再選擇採用。(如需適用性確認一覽表，請參考卷首第17頁。)
　　如果是氫氟酸或含氫氟酸的藥液，則無法使用附旁通的閥體。
註2：如果是氫氟酸或含氫氟酸的藥液，請在5到80℃的範圍內使用。
註3：如果連接方式為F-LOCK60系列接頭，則為5到100℃。
註4：關於流量特性，請參考第114頁。

構造圖和零件一覽表

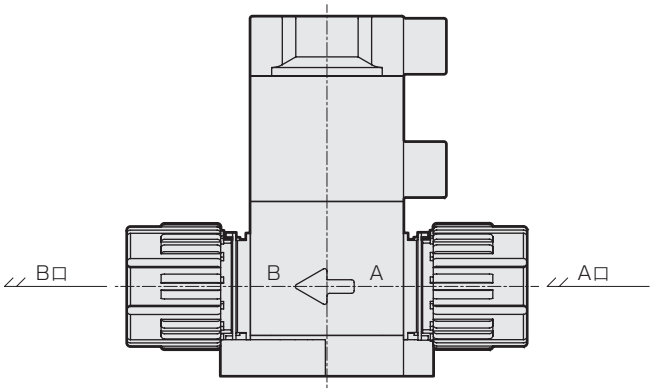

零件名稱	材　質
促動器	PVDF 等
膜片	PTFE
閥體	PFA、PTFE
安裝板	PVDF

使用壓力

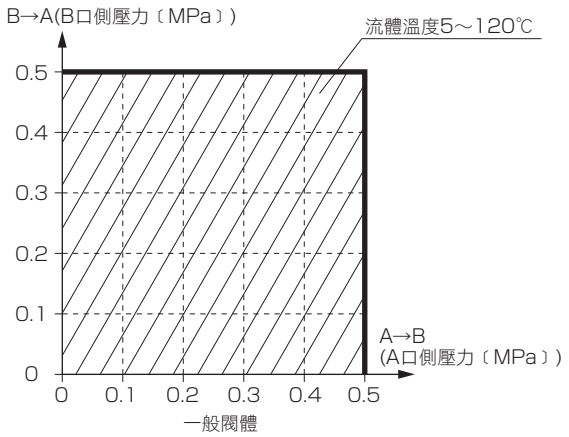

一般閥體

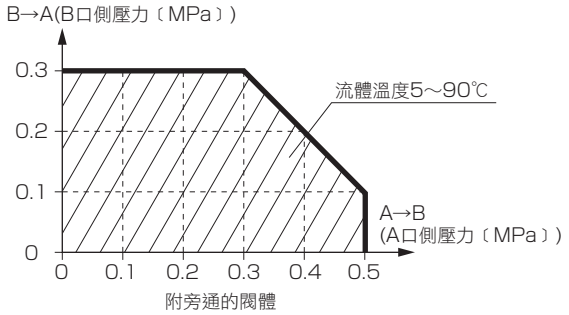

附旁通的閥體

⚠ 使用之前，請務必詳閱卷首9～18頁的使用注意事項。

型號標示方法

AMD3 (1) 3R - (10UP) - (00) (N) (4) (F)

- 機種型號
- Ⓐ 動作方式
- Ⓑ 連接方式
- Ⓒ 促動器選購品
- Ⓓ 閥體選購品
- Ⓔ 操作口方向
- Ⓕ 安裝方法

Ⓐ 動作方式	
1	NC(常閉)
2	NO(常開)
3	複動

Ⓑ 連接方式(註1)							
10UP	10BUP	12UP	15BUP	10UR	10BUR	12UR	15BUR
SUPER 300 TYPE PILLAR接頭 P系列一體型				F-LOCK60系列 一體成型接頭			
φ10×φ8配管連接	3/8"×1/4"配管連接	φ12×φ10配管連接	1/2"×3/8"配管連接	φ10×φ8配管連接	3/8"×1/4"配管連接	φ12×φ10配管連接	1/2"×3/8"配管連接

記號	內容 / 孔徑				φ8		φ10		φ7	φ6	φ9	
Ⓒ 促動器選購品												
00	僅ON、OFF(附指示器)				●	●	●	●	●	●	●	●
10	附流量調整				●	●	●	●	●	●	●	●
附感測器	電晶體	纜線方向(註2)	纜線長度									
A1	NPN	操作口側	1m		●	●	●	●	●	●	●	●
A3			3m		●	●	●	●	●	●	●	●
B1		操作口反向側	1m		●	●	●	●	●	●	●	●
B3			3m		●	●	●	●	●	●	●	●
C1	PNP	操作口側	1m		●	●	●	●	●	●	●	●
D1		操作口反向側	1m		●	●	●	●	●	●	●	●

Ⓓ 閥體選購品		閥體材質			
N	一般閥體	PFA	PFA	PTFE	PTFE
B	附旁通的閥體	PTFE	PFA	PTFE	PTFE

Ⓔ 操作口方向(註2)									
4	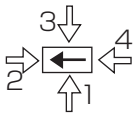 俯看閥時，← 表示流體流向，⇦ 表示操作口方向。	●	●	●	●	●	●	●	●
1		●	●	●	●	●	●	●	●
2		●	●	●	●	●	●	●	●
3		●	●	●	●	●	●	●	●

Ⓕ 安裝方法(註2)									
F	法蘭安裝	●	●	●	●	●	●	●	●
H	4點法蘭安裝	●	●	●	●	●	●	●	●
X	底面安裝	●	●	●	●	●	●	●	●

⚠ 型號選定注意事項

註1：閥體材質為PTFE時，則為接單生產。
註2：有關操作口方向、感測器纜線方向和安裝板，請參考外形尺寸圖。

外形尺寸圖

● 00 僅ON、OFF(附指示器)＋ N 一般閥體

·AMD3※3R- ※1 -00N※※

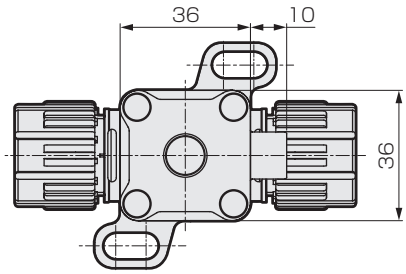

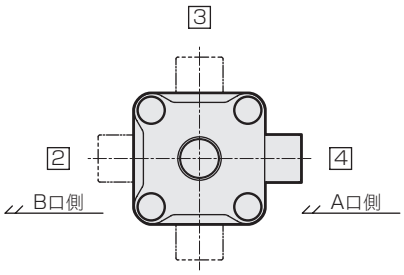

操作口方向(R向視圖)

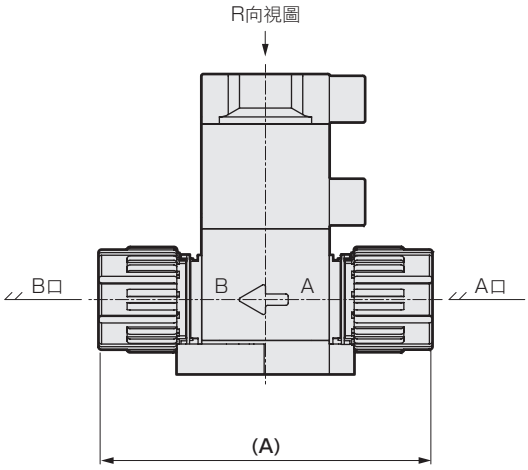

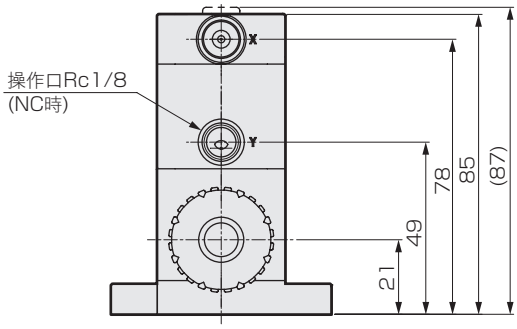

※1 (連接方式)	A
10UP	86
10BUP	86
12UP	94
15BUP	94
10UR	110
10BUR	114
12UR	110
15BUR	114

● 00 僅ON、OFF(附指示器)＋ B 附旁通閥體

·AMD3※3R-※-00B※※

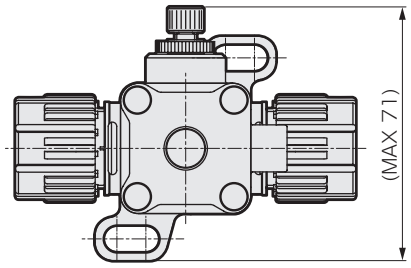

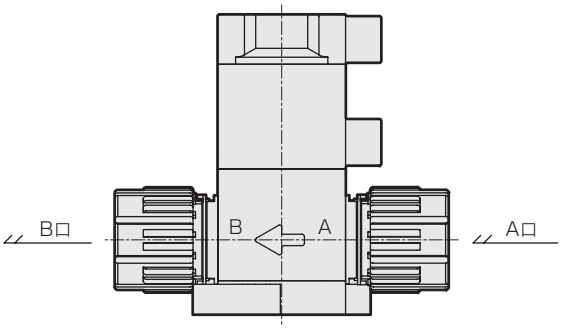

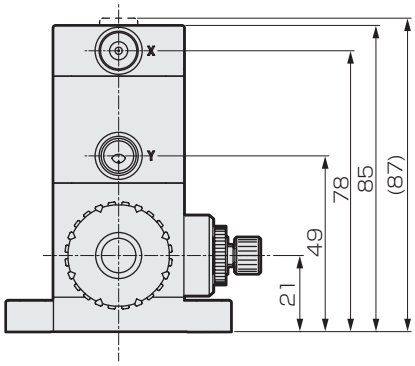

外形尺寸圖

● 10 附流量調整

·AMD3※3R-※-10※※※

● A※ B※ C※ D※ 附感測器

·AMD3※3R-※-A B C D※※※※

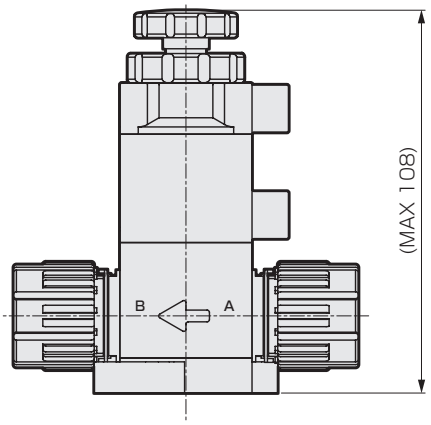

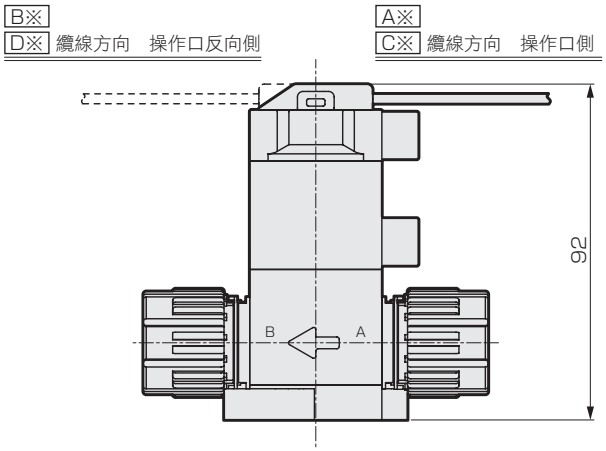

● F 法蘭安裝

·AMD3※3R-※-※※※F

● H 4點法蘭安裝

·AMD3※3R-※-※※※H

● X 底面安裝

·AMD3※3R-※-※※※X

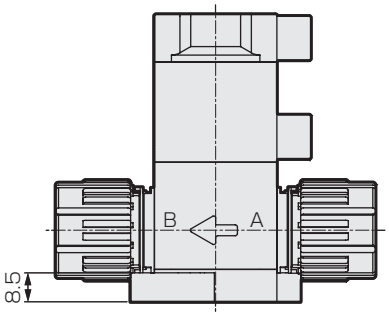

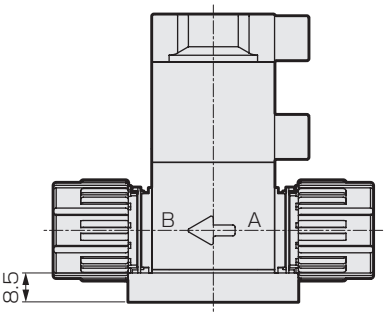

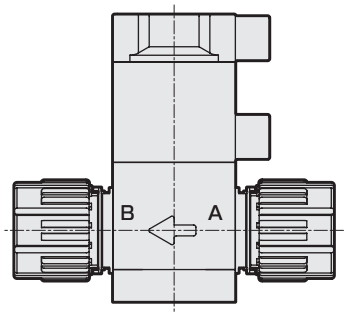

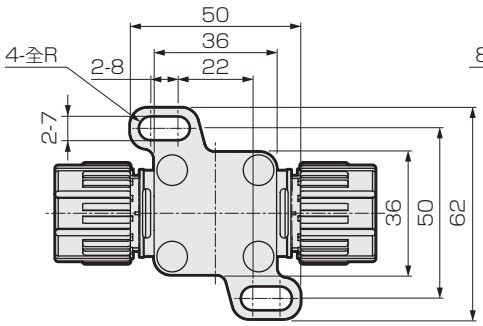

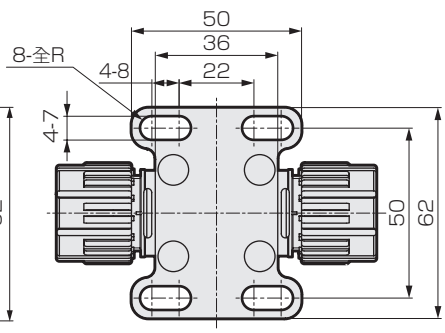

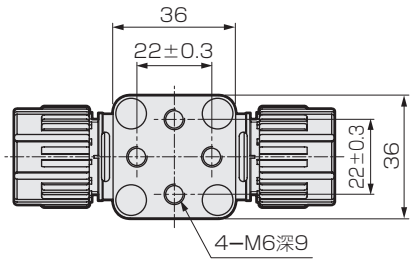

藥液用氣動閥

AMD4※3R Series

●連接配管尺寸：3/4″

RoHS CAD

出口貿易管理法令管制物品

規格

項 目		AMD4※3R	
閥體選購品		N(一般閥體)	B(附旁通的閥體)
使用流體		藥液、純水、空氣、氮氣(註1)	
流體溫度	℃	5～120(註2、註3)	5～90
耐壓力	MPa	1.0	
使用壓力(A→B)	MPa	0～0.5	參考下圖「使用壓力」
使用壓力(B→A)	MPa	0～0.5	參考下圖「使用壓力」
閥座洩漏	cm^3/min	0(以水壓為設定條件時)	
背壓	MPa	0～0.5	參考下圖「使用壓力」
環境溫度	℃	0～60(附感測器時為0～50)	
頻率		20次/分以下	
安裝方式		任意	
連接方式		OD3/4"配管連接(一體成型接頭)	
孔徑		ϕ15	ϕ16
Cv值		4.5	5
旁通孔徑		–	ϕ6
操作部	操作壓力 MPa	NC、NO：0.35～0.5　複動：0.3～0.4	
	操作口	Rc1/8(使用操作口　NC ：Y口　NO ：X口　複動：X、Y口)	
感測器		請參考第44到45頁。	
重量	kg	0.48	0.49

註1：請先確認產品構成材質與使用流體和環境氣體的適應性之後再選擇採用。(如需適用性確認一覽表，請參考卷首第17頁。)
　　如果是氫氟酸或含氫氟酸的藥液，則無法使用附旁通的閥體。
註2：如果是氫氟酸或含氫氟酸的藥液，請在5到80℃的範圍內使用。
註3：如果連接方式為F-LOCK60系列接頭，則為5到100℃。
註4：關於流量特性，請參考第114頁。

構造圖和零件一覽表

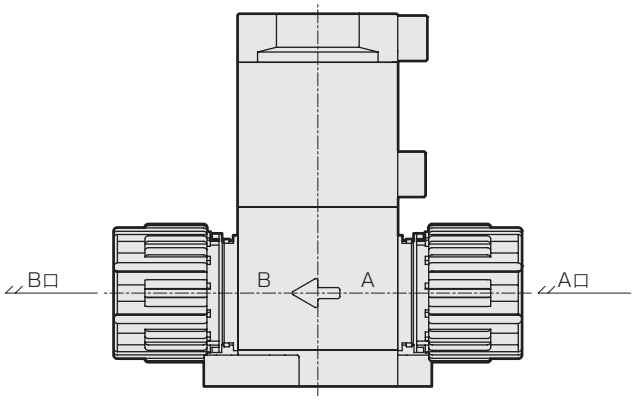

零件名稱	材　質
促動器	PVDF 等
膜片	PTFE
閥體	PFA、PTFE
安裝板	PVDF

使用壓力

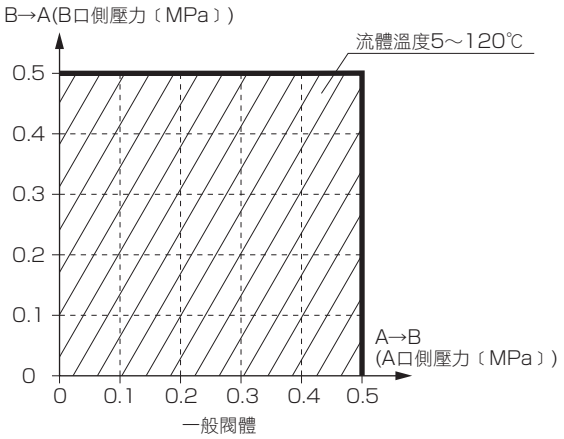

一般閥體

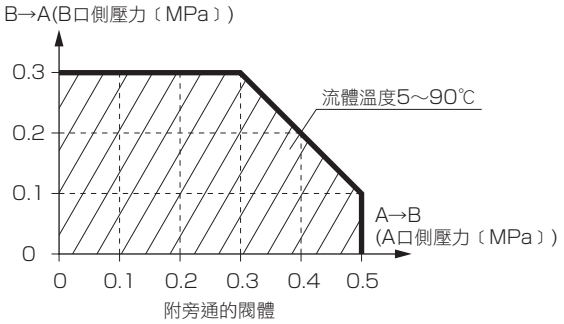

附旁通的閥體

⚠ 使用之前，請務必詳閱卷首9～18頁的使用注意事項。

型號標示方法

AMD4 (1) 3R - (20BUP) - (00) (N) (4) (F)

- 機種型號
- Ⓐ 動作方式
- Ⓑ 連接方式
- Ⓒ 促動器選購品
- Ⓓ 閥體選購品
- Ⓔ 操作口方向
- Ⓕ 安裝方法

Ⓐ 動作方式	
1	NC(常閉)
2	NO(常開)
3	複動

Ⓑ 連接方式(註1)				20BUP	20BUR
				SUPER 300 TYPE PILLAR接頭 P系列一體型	F-LOCK60系列 一體成型接頭
				3/4" × 5/8" 配管連接	3/4" × 5/8" 配管連接
記號	內容 \ 孔徑			φ16	φ15
Ⓒ 促動器選購品					
00	僅ON、OFF(附指示器)			●	●
10	附流量調整			●	●
附感測器	電晶體	纜線方向(註2)	纜線長度		
A1	NPN	操作口側	1m	●	●
A3	NPN	操作口側	3m	●	●
B1	NPN	操作口反向側	1m	●	●
B3	NPN	操作口反向側	3m	●	●
C1	PNP	操作口側	1m	●	●
D1	PNP	操作口反向側	1m	●	●

Ⓓ 閥體選購品		閥體材質	
N	一般閥體	PFA	PTFE
B	附旁通的閥體	PFA	PTFE

Ⓔ 操作口方向(註2)			
4	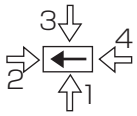 俯看閥時，⬅ 表示流體流向，⇦表示操作口方向。	●	●
1		●	●
2		●	●
3		●	●

Ⓕ 安裝方法(註2)			
F	法蘭安裝	●	●
H	4點法蘭安裝	●	●
X	底面安裝	●	●

⚠ 型號選定注意事項

註1：閥體材質為PTFE時，則為接單生產。
註2：有關操作口方向、感測器纜線方向和安裝板，請參考外形尺寸圖。

外形尺寸圖

● 00 僅ON、OFF(附指示器)＋ N 一般閥體

·AMD4※3R- ※1 -00N※※

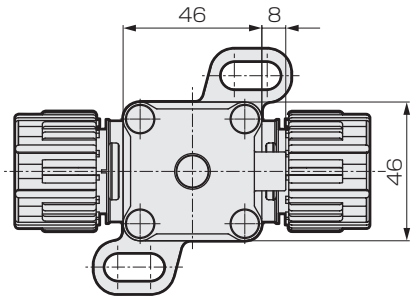

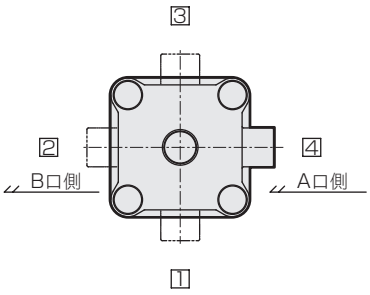

操作口方向(R向視圖)

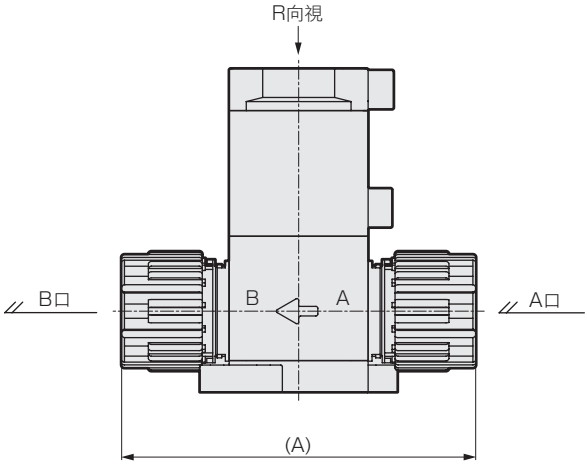

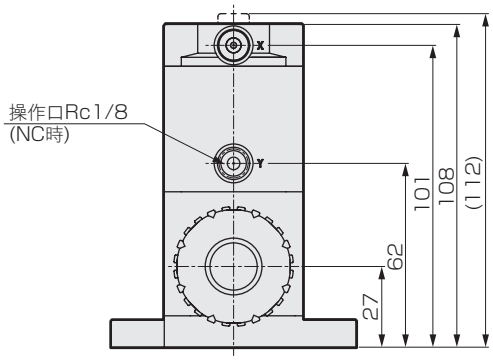

※1 (連接方式)	A
20BUP	118
20BUR	134

● 00 僅ON、OFF(附指示器)＋ B 附旁通閥體

·AMD4※3R-※-00B※※

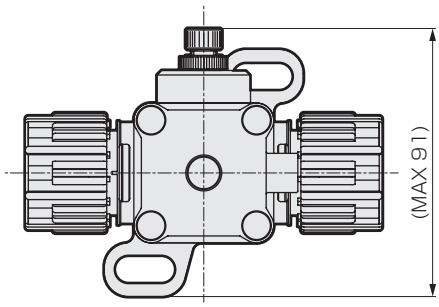

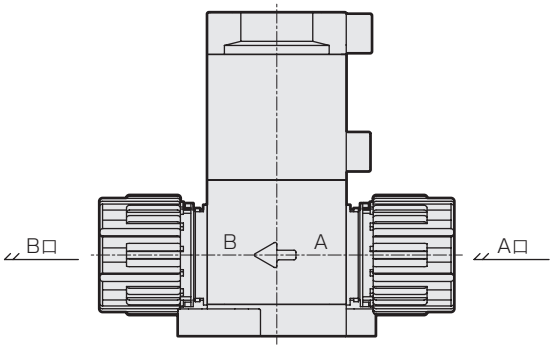

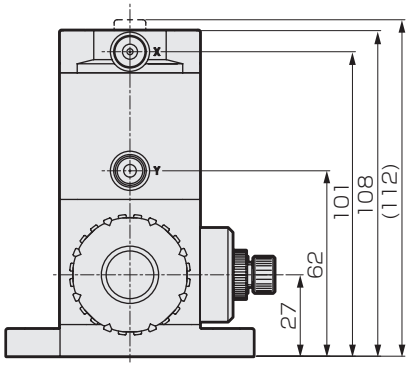

外形尺寸圖

● 10 附流量調整

·AMD4※3R-※-10※※※

● A※ B※ C※ D※ 附感測器

·AMD4※3R-※-A B C D※※※※

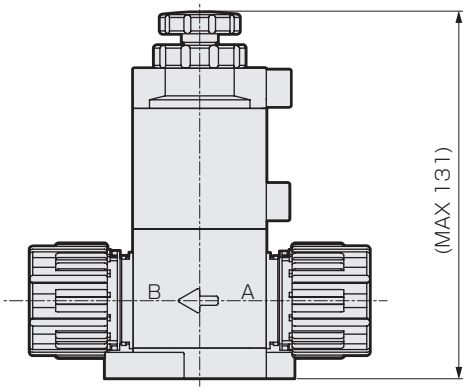

B※ D※ 纜線方向　操作口反向側

A※ C※ 纜線方向　操作口側

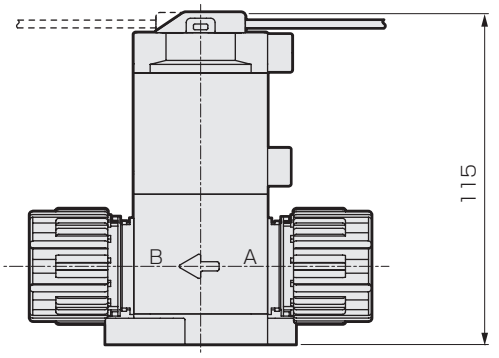

● F 法蘭安裝

·AMD4※3R-※-※※※F

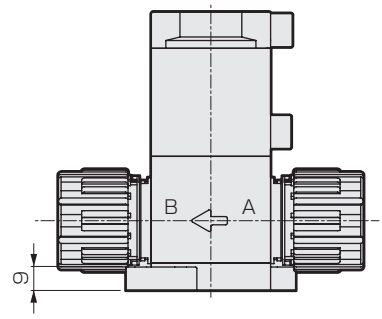

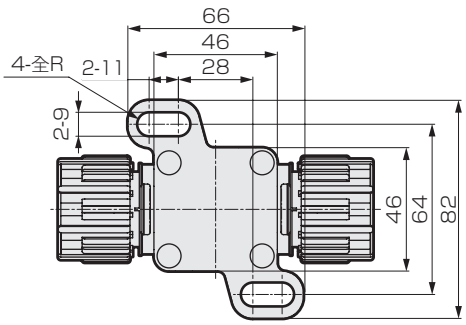

● H 4點法蘭安裝

·AMD4※3R-※-※※※H

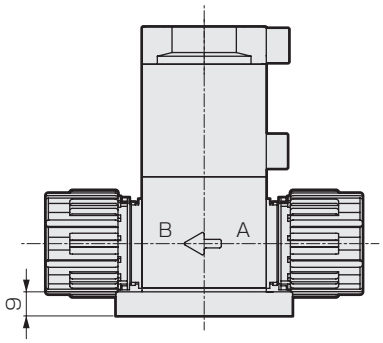

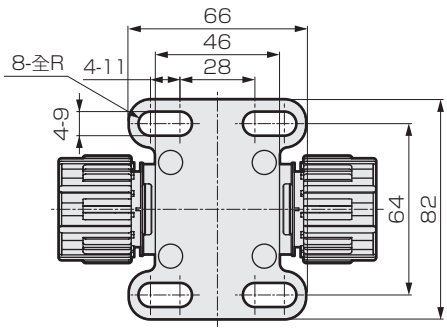

● X 底面安裝

·AMD4※3R-※-※※※X

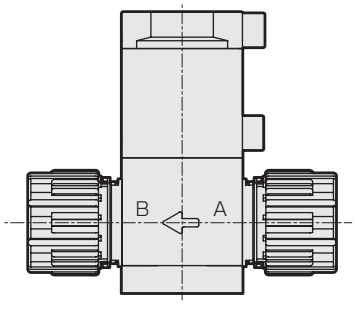

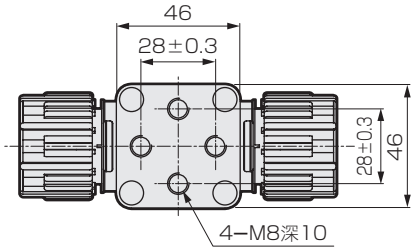

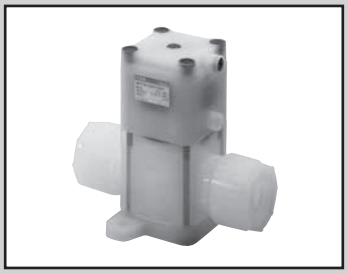

藥液用氣動閥

AMD5※3R Series

●連接配管尺寸：φ25、1″

RoHS CAD

出口貿易管理法令管制物品

規格

項 目		AMD5※3R	
閥體選購品		N(一般閥體)	B(附旁通的閥體)
使用流體		藥液、純水、空氣、氮氣(註1)	
流體溫度	℃	5～120(註2、註3)	5～90
耐壓力	MPa	1.0	
使用壓力(A→B)	MPa	0～0.5	參考下圖「使用壓力」
使用壓力(B→A)	MPa	0～0.5	參考下圖「使用壓力」
閥座洩漏	cm^3/min	0(以水壓為設定條件時)	
背壓	MPa	0～0.5	參考下圖「使用壓力」
環境溫度	℃	0～60(附感測器時為0～50)	
頻率		20次/分以下	
安裝方式		任意	
連接方式		ODφ25配管連接(一體成型接頭) OD1"配管連接(一體成型接頭)	
孔徑		φ20	
Cv值		8	
旁通孔徑		–	φ6
操作部	操作壓力 MPa	NC、NO：0.35～0.5　複動：0.3～0.4	
	操作口	Rc1/8(使用操作口　NC ：Y口　NO ：X口　複動：X、Y口)	
感測器		請參考第44到45頁。	
重量	kg	0.91	1.0

註1：請先確認產品構成材質與使用流體和環境氣體的適應性之後再選擇採用。(如需適用性確認一覽表，請參考卷首第17頁。)
　　如果是氫氟酸或含氫氟酸的藥液，則無法使用附旁通的閥體。
註2：如果是氫氟酸或含氫氟酸的藥液，請在5到80℃的範圍內使用。
註3：如果連接方式為F-LOCK60系列接頭，則為5到100℃。
註4：關於流量特性，請參考第114頁。

構造圖和零件一覽表

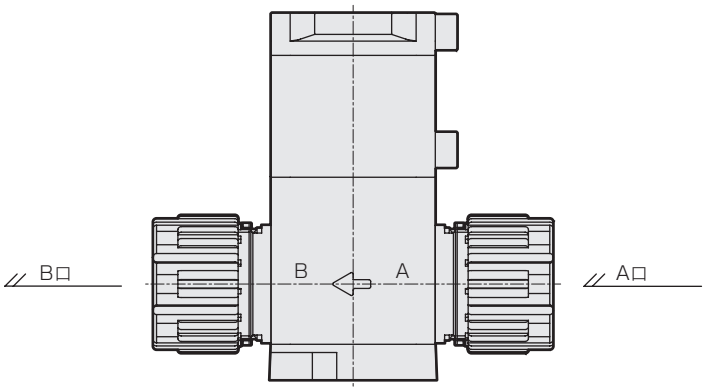

零件名稱	材　質
促動器	PVDF 等
膜片	PTFE
閥體	PFA、PTFE
安裝板	PVDF

使用壓力

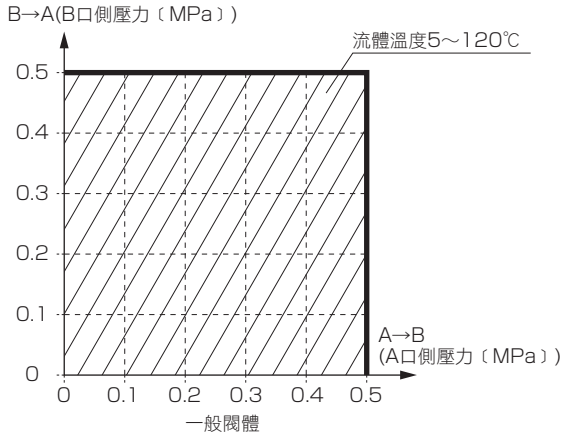

一般閥體

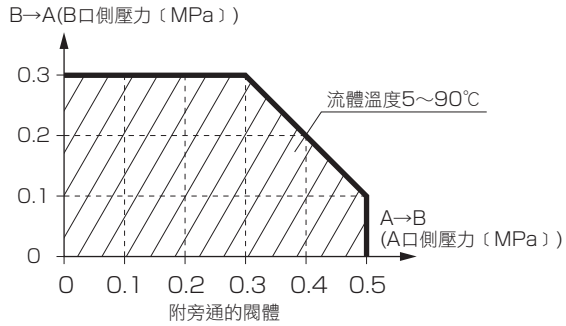

附旁通的閥體

⚠ 使用之前，請務必詳閱卷首9～18頁的使用注意事項。

型號標示方法

AMD5 (1) 3R - (25BUP) - (00) (N) (4) (F)

- 機種型號
- Ⓐ 動作方式
- Ⓑ 連接方式
- Ⓒ 促動器選購品
- Ⓓ 閥體選購品
- Ⓔ 操作口方向
- Ⓕ 安裝方法

Ⓐ 動作方式	
1	NC(常閉)
2	NO(常開)
3	複動

Ⓑ 連接方式(註1)					
	25UP	25BUP	25UR	25BUR	
	SUPER 300 TYPE PILLAR接頭 P系列一體型		F-LOCK60系列 一體成型接頭		
	φ25 × φ22 配管連接	1" × 7/8" 配管連接	φ25 × φ22 配管連接	1" × 7/8" 配管連接	
記號 / 內容 / 孔徑	φ20				
Ⓒ 促動器選購品					
00	僅ON、OFF(附指示器)	●	●	●	●
10	附流量調整	●	●	●	●
附感測器 / 電晶體 / 纜線方向(註2) / 纜線長度					
A1	NPN 操作口側 1m	●	●	●	●
A3	NPN 操作口側 3m	●	●	●	●
B1	NPN 操作口反向側 1m	●	●	●	●
B3	NPN 操作口反向側 3m	●	●	●	●
C1	PNP 操作口側 1m	●	●	●	●
D1	PNP 操作口反向側 1m	●	●	●	●

Ⓓ 閥體選購品		閥體材質	
N	一般閥體	PFA	PTFE
B	附旁通的閥體	PTFE	PTFE

Ⓔ 操作口方向(註2)					
4	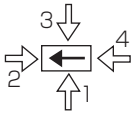 俯看閥時，⬅ 表示流體流向，⇦表示操作口方向。	●	●	●	●
1		●	●	●	●
2		●	●	●	●
3		●	●	●	●

Ⓕ 安裝方法(註2)					
F	法蘭安裝	●	●	●	●
H	4點法蘭安裝	●	●	●	●
X	底面安裝	●	●	●	●

⚠ 型號選定注意事項

註1：閥體材質為PTFE時，則為接單生產。
註2：有關操作口方向、感測器纜線方向和安裝板，請參考外形尺寸圖。

外形尺寸圖

● 00 僅ON、OFF(附指示器)＋ N 一般閥體

·AMD5※3R- ※1 -00N※※

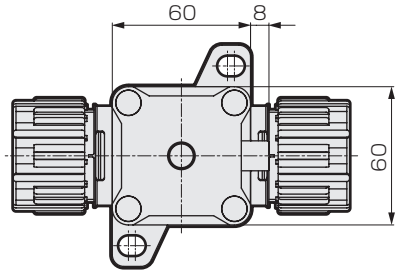

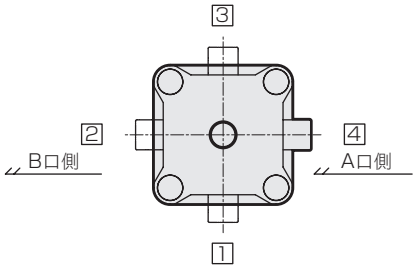

操作口方向(R向視圖)

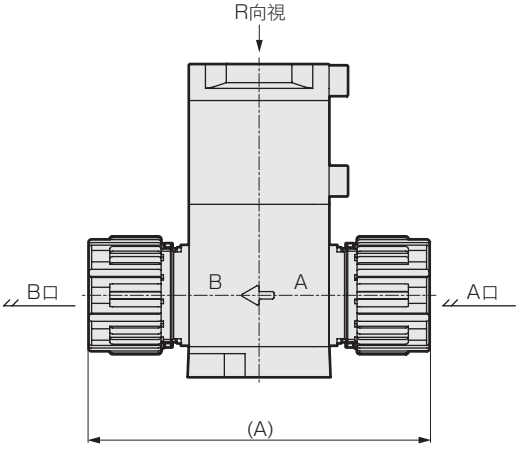

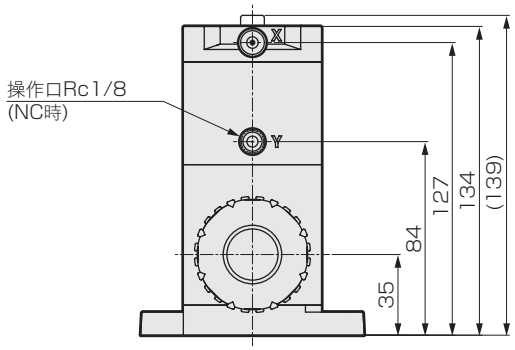

※1 (連接方式)	A
25UP	146
25BUP	146
25UR	159
25BUR	162

● 00 僅ON、OFF(附指示器)＋ B 附旁通閥體

·AMD5※3R-※-00B※※

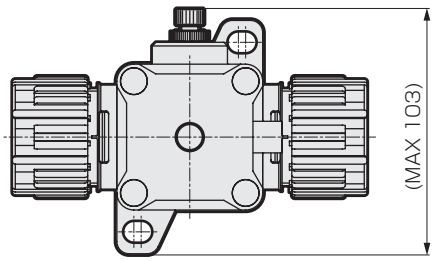

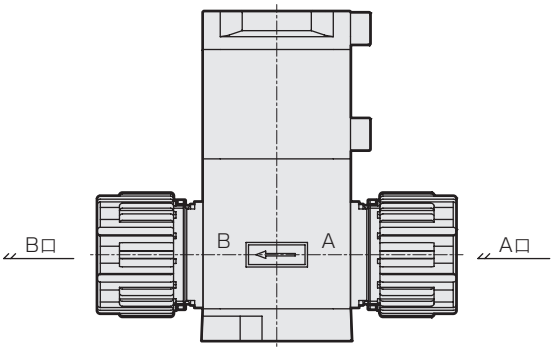

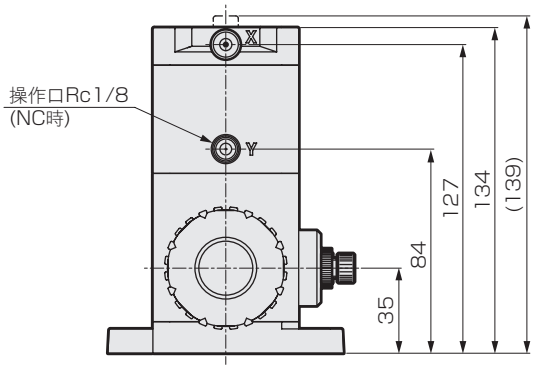

外形尺寸圖

● 10 附流量調整

·AMD5※3R-※-10※※※

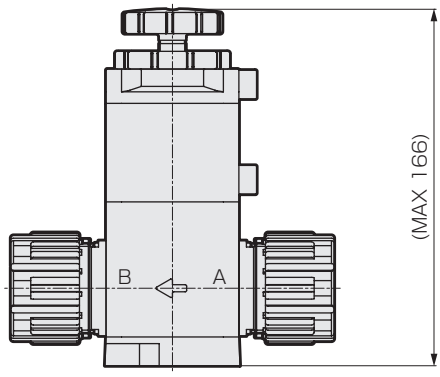

● A※ B※ C※ D※ 附感測器

·AMD5※3R-※-A B C D※※※※

B※ D※ 纜線方向　操作口反向側

A※ C※ 纜線方向　操作口側

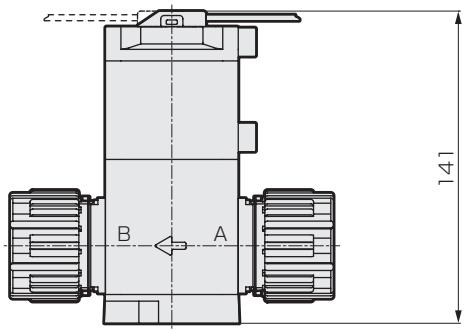

● F 法蘭安裝

·AMD5※3R-※-※※※F

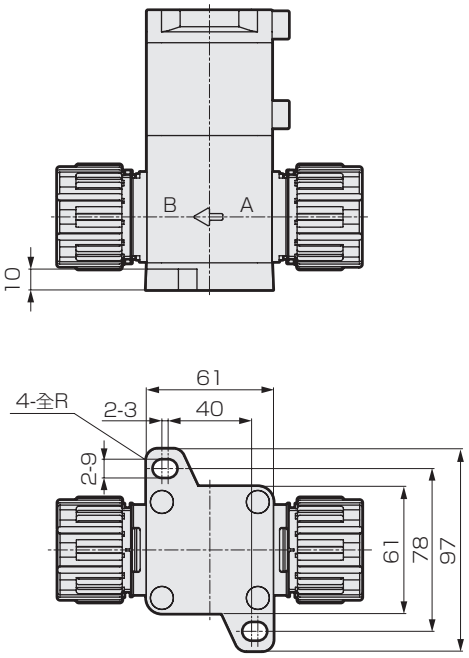

● H 4點法蘭安裝

·AMD5※3R-※-※※※H

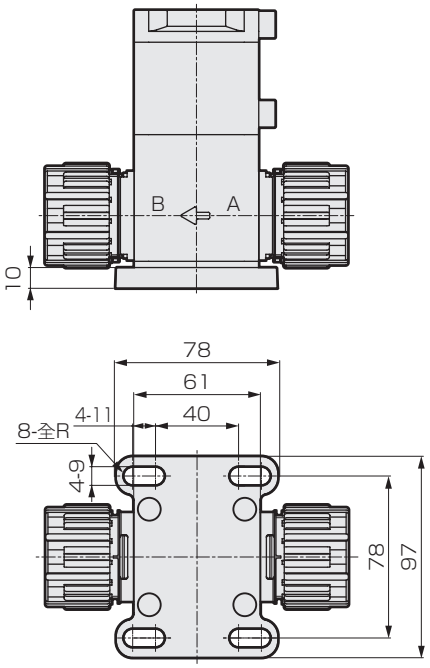

● X 底面安裝

·AMD5※3R-※-※※※X

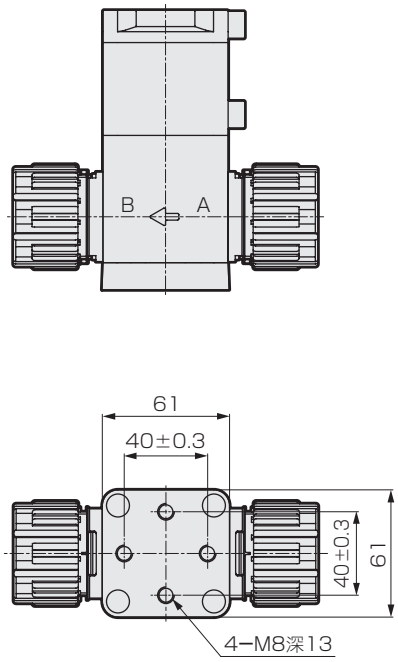

藥液用氣動閥(3口閥)

AMGZ03R Series

●連接配管尺寸：φ6、1/4″

RoHS CAD 接單生產

規格

項 目			AMGZ03R
使用流體			純水、藥液、空氣、氮氣(註1)
流體溫度		℃	5～120 (註2、註3)
耐壓力		MPa	1.0
使用壓力(A→B)		MPa	0～0.5
使用壓力(B→A)		MPa	0～0.5
閥座洩漏		cm^3/min	0(以水壓為設定條件時)
背壓		MPa	0～0.5
環境溫度		℃	0～60
頻率			30次/分以下
安裝方式			任意
連接方式			ODφ6配管連接(一體成型接頭) OD1/4"配管連接(一體成型接頭)
孔徑			φ3.5、φ4
操作部	操作壓力	MPa	NC•NO：0.4～0.5
	操作口		Rc1/8
重量		kg	0.13

註1：請先確認產品構成材質與使用流體和環境氣體的適應性之後再選擇採用。(如需適用性確認一覽表，請參考卷首第17頁。)
註2：如果是氫氟酸或含氫氟酸的藥液，請在5到80℃的範圍內使用。
註3：如果連接方式為F-LOCK60系列接頭，則為5到100℃。

構造圖和零件一覽表

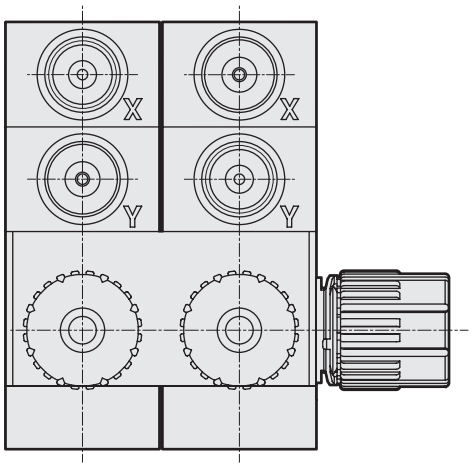

零件名稱	材 質
促動器	PVDF 等
膜片	PTFE
閥體	PTFE
安裝板	PVDF

使用壓力

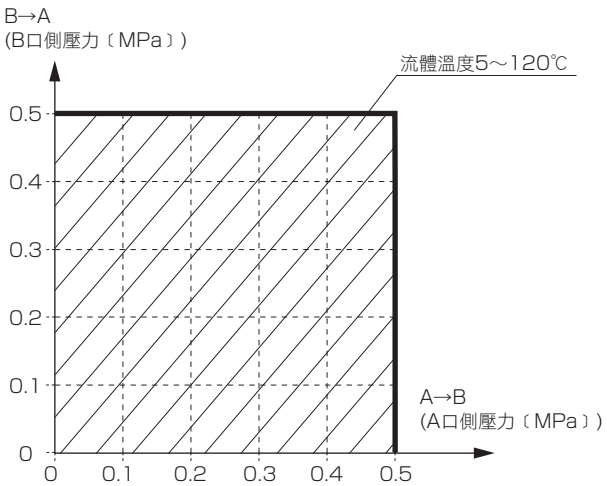

⚠ 使用之前，請務必詳閱卷首9～18頁的使用注意事項。

型號標示方法

AMGZ03R - 6UP - Z0 L

- AMGZ03R：機種型號
- 6UP：Ⓐ連接方式
- Z0：Ⓑ促動器選購品
- L：Ⓒ A口位置

Ⓐ 連接方式(註)				
	6UP	8BUP	6UR	8BUR
	SUPER 300 TYPE PILLAR接頭 P系列一體型		F-LOCK60系列 一體成型接頭	
	φ6×φ4 配管連接	1/4"×5/32" 配管連接	φ6×φ4 配管連接	1/4"×5/32" 配管連接
記號 / 內容 / 孔徑	φ4		φ3.5	
閥體材質	PTFE			
Ⓑ 促動器選購品				
Z0	僅ON、OFF	●	●	●	●
Ⓒ A口位置				
L	左側	●	●	●	●
R	右側	●	●	●	●

外形尺寸圖

●AMGZ03R- ※1 -Z0R

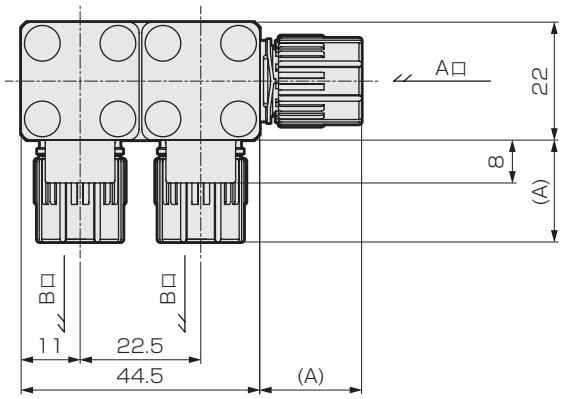

※：請注意NC和NO的排列方式會依A口的位置而異。
靠近A口側的閥為NC，另一側為NO。

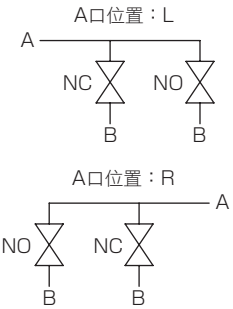

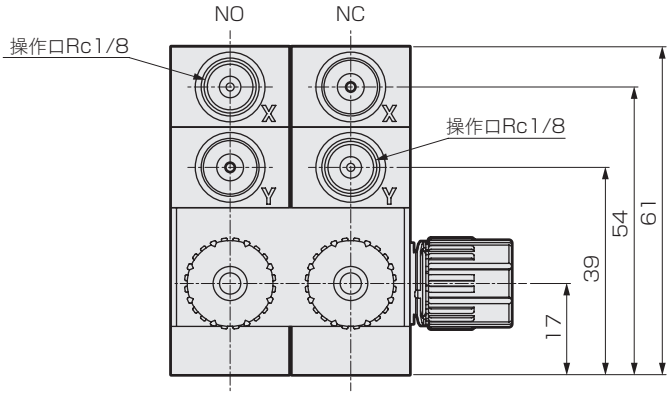

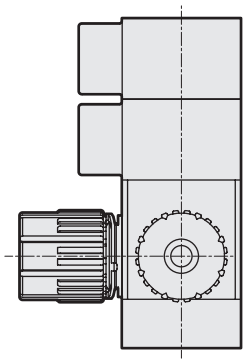

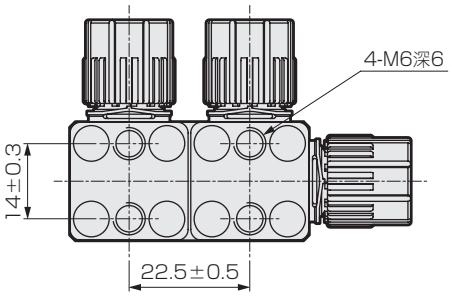

連接方式 ※1	A
6UP	19
8BUP	19
6UR	30
8BUR	31

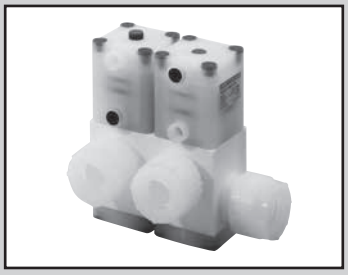

藥液用氣動閥(3口閥)

AMG003R Series

●連接配管尺寸：φ6、φ8、φ10、1/4″、3/8″

接單生產

RoHS CAD

規格

項 目		AMG003R
使用流體		藥液、純水、空氣、氮氣(註1)
流體溫度	℃	5～120(註2、註3)
耐壓力	MPa	1.0
使用壓力(A→B)	MPa	0～0.5
使用壓力(B→A)	MPa	0～0.5
閥座洩漏	cm^3/min	0(以水壓為設定條件時)
背壓	MPa	0～0.5
環境溫度	℃	0～60
頻率		30次/分以下
安裝方式		任意
連接方式		ODφ6、φ8、φ10配管連接(一體成型接頭) OD1/4"、3/8"配管連接(一體成型接頭)
孔徑		φ3.5～φ8
操作部	操作壓力 MPa	NC·NO：0.35～0.5
	操作口	Rc1/8
重量	kg	0.22

註1：請先確認產品構成材質與使用流體和環境氣體的適應性之後再選擇採用。(如需適用性確認一覽表，請參考卷首第17頁。)
註2：如果是氫氟酸或含氫氟酸的藥液，請在5到80℃的範圍內使用。
註3：如果連接接頭為F-LOCK60系列接頭，則為5到100℃。

構造圖和零件一覽表

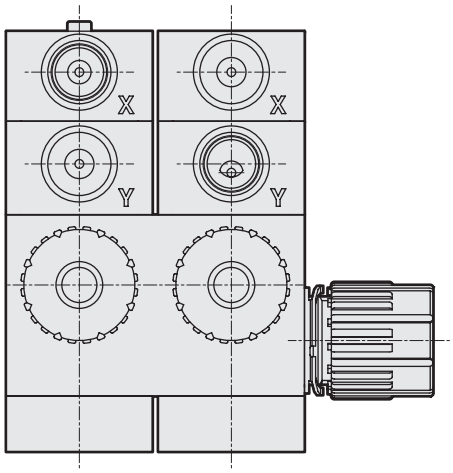

零件名稱	材 質
促動器	PVDF 等
膜片	PTFE
閥體	PTFE
安裝板	PVDF

使用壓力

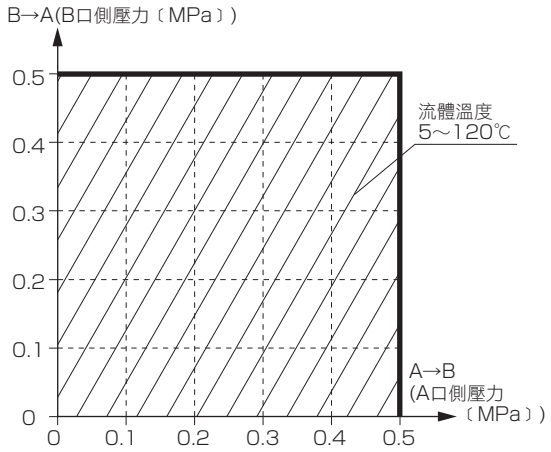

⚠ 使用之前，請務必詳閱卷首9～18頁的使用注意事項。

型號標示方法

AMG003R - 10UP - 00 L

- AMG003R：機種型號
- 10UP：Ⓐ連接方式
- 00：Ⓑ促動器選購品
- L：Ⓒ A口位置

		Ⓐ 連接方式									
		6UP	8BUP	8UP	10UP	10BUP	6UR	8BUR	8UR	10UR	10BUR
		SUPER 300 TYPE PILLAR接頭 P系列一體型					F-LOCK60系列 一體成型接頭				
		φ6×φ4配管連接	1/4"×5/32"配管連接	φ8×φ6配管連接	φ10×φ8配管連接	3/8"×1/4"配管連接	φ6×φ4配管連接	1/4"×5/32"配管連接	φ8×φ6配管連接	φ10×φ8配管連接	3/8"×1/4"配管連接
記號	內容 ＼ 孔徑	φ4		φ6	φ8		φ3.5		φ6	φ7	φ6
閥體材質		PTFE									
Ⓑ 促動器選購品											
00	僅ON、OFF(附指示器)	●	●	●	●	●	●	●	●	●	●
10	附流量調整	●	●	●	●	●	●	●	●	●	●
Ⓒ A口位置(註1)											
L	左側	●	●	●	●	●	●	●	●	●	●
R	右側	●	●	●	●	●	●	●	●	●	●

⚠ 型號選定注意事項

註1：有關A口位置，請參考外形尺寸圖。

外形尺寸圖

● 00 僅ON、OFF(附指示器)

·AMG003R-

※：請注意NC和NO的排列方式會依A口的位置而異。
靠近A口側的閥為NC，另一側為NO。

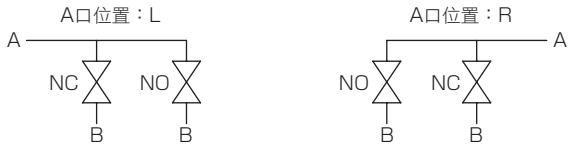

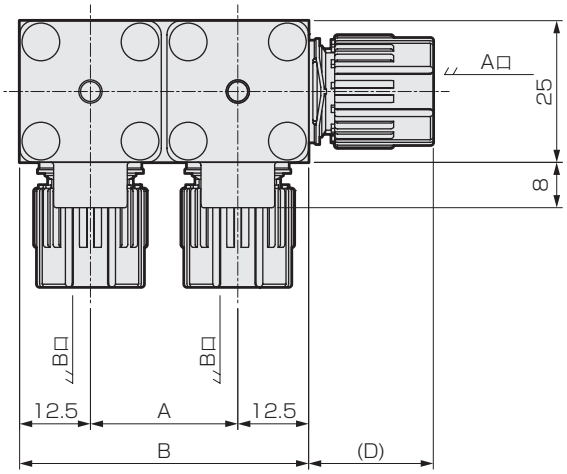

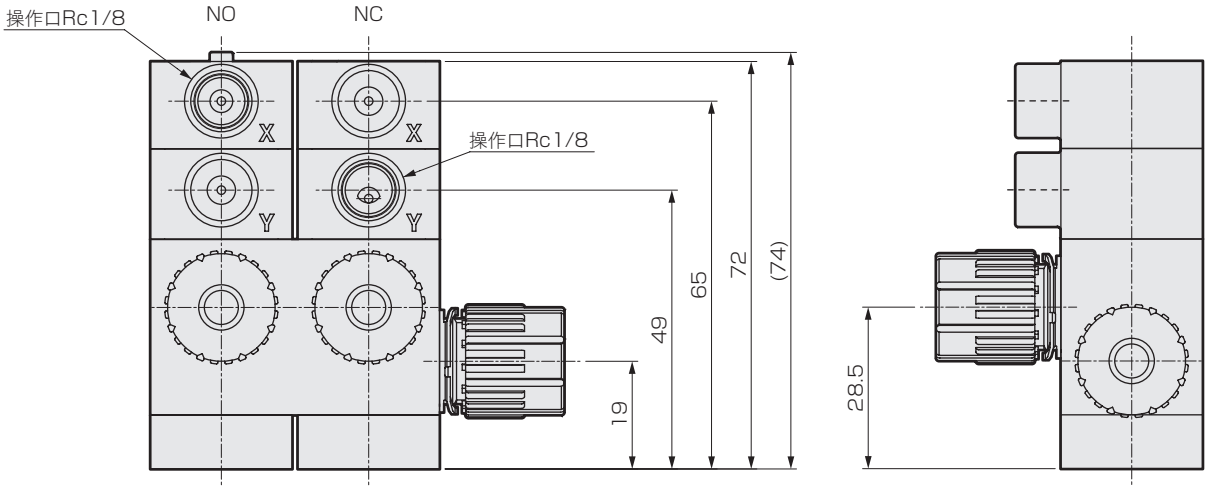

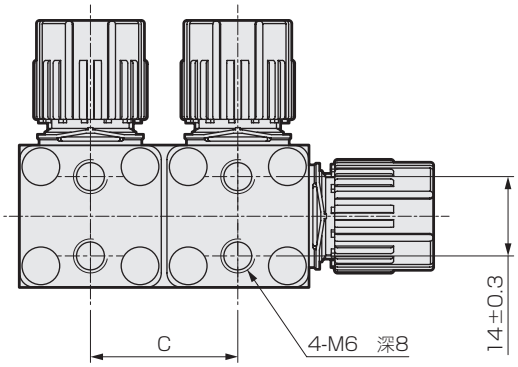

外形尺寸圖

AMG003R

※1(連接方式)	A	B	C
6UP 8BUP 8UP 6UR 8BUR 8UR	26	51	26±0.3
10UP 10BUP 10UR 10BUR	31	56	31±0.3

AMG003R、GAMD0※3R

※1(連接方式)	D
6UP	19
8BUP	19
8UP	22
10UP	25
10BUP	25
6UR	30
8BUR	31
8UR	31
10UR	37
10BUR	39

● 10 附流量調整
·AMG※03R-※-10※

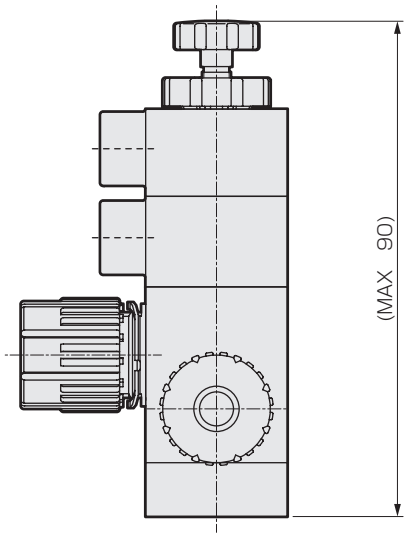

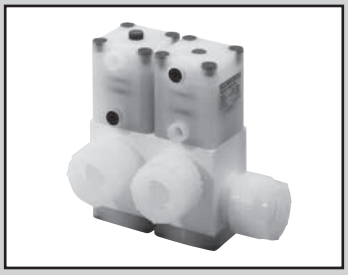

藥液用氣動閥(3口閥)

AMG 3 4 5 03R Series

●連接配管尺寸：
φ10、φ12、φ25、3/8″、1/2″、3/4″、1″

接單生產

出口貿易管理法令管制物品

※對象：AMG403R、503R

RoHS CAD

規格

項 目		AMG303R	AMG403R	AMG503R
使用流體		藥液、純水、空氣、氮氣(註1)		
流體溫度	℃	5～120(註2、註3)		
耐壓力	MPa	1.0		
使用壓力(A→B)	MPa	0～0.5		
使用壓力(B→A)	MPa	0～0.5		
閥座洩漏	cm^3/min	0(以水壓為設定條件時)		
背壓	MPa	0～0.5		
環境溫度	℃	0～60(附感測器時為0～50)		
頻率		30次/分以下	20次/分以下	
安裝方式		任意		
連接方式		ODφ10、φ12配管連接 (一體成型接頭) OD3/8"、1/2"配管連接 (一體成型接頭)	OD3/4"配管連接 (一體成型接頭)	ODφ25配管連接 (一體成型接頭) OD1"配管連接 (一體成型接頭)
孔徑		φ6～φ10	φ15～φ16	φ20
操作部	操作壓力 MPa	NC·NO：0.35～0.5		
	操作口	Rc1/8		
感測器		請參考第44到45頁。		
重量	kg	0.50	1.0	2.1

註1：請先確認產品構成材質與使用流體和環境氣體的適應性之後再選擇採用。(如需適用性確認一覽表，請參考卷首第17頁。)
註2：如果是氫氟酸或含氫氟酸的藥液，請在5到80℃的範圍內使用。
註3：如果連接接頭為F-LOCK60系列接頭，則為5到100℃。

構造圖和零件一覽表

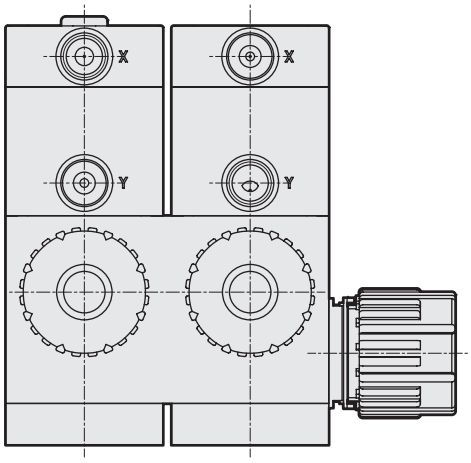

零件名稱	材 質
促動器	PVDF 等
膜片	PTFE
閥體	PTFE
安裝板	PVDF

使用壓力

●AMG303R、AMG403R、AMG503R

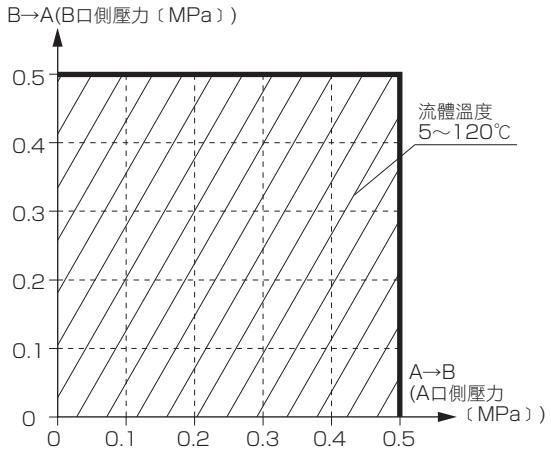

⚠ 使用之前，請務必詳閱卷首9～18頁的使用注意事項。

型號標示方法

AMG303R - 10UP - 00 L

- AMG303R：機種型號
- 10UP：Ⓐ連接方式
- 00：Ⓑ促動器選購品
- L：Ⓒ A口位置

Ⓐ 連接方式	10UP	10BUP	12UP	15BUP	10UR	10BUR	12UR	15BUR
	SUPER 300 TYPE PILLAR接頭 P系列一體型				F-LOCK60系列 一體成型接頭			
	φ10×φ8配管連接	3/8"×1/4"配管連接	φ12×φ10配管連接	1/2"×3/8"配管連接	φ10×φ8配管連接	3/8"×1/4"配管連接	φ12×φ10配管連接	1/2"×3/8"配管連接
記號 / 內容 / 孔徑	φ8		φ10		φ7	φ6	φ9	
閥體材質	PTFE							

Ⓑ 促動器選購品										
00	僅ON、OFF(附指示器)			●	●	●	●	●	●	●	●
10	附流量調整			●	●	●	●	●	●	●	●
附感測器	電晶體	纜線方向(註)	纜線長度								
A1	NPN	操作口側	1m	●	●	●	●	●	●	●	●
A3			3m	●	●	●	●	●	●	●	●
B1		操作口反向側	1m	●	●	●	●	●	●	●	●
B3			3m	●	●	●	●	●	●	●	●
C1	PNP	操作口側	1m	●	●	●	●	●	●	●	●
D1		操作口反向側	1m	●	●	●	●	●	●	●	●

Ⓒ A口位置(註)									
L	左側	●	●	●	●	●	●	●	●
R	右側	●	●	●	●	●	●	●	●

型號選定注意事項

註：有關感測器纜線方向和A口位置，請參考外形尺寸圖。

型號標示方法

AMG403R- 20BUP - 00 L

- 機種型號
- Ⓐ 連接方式
- Ⓑ 促動器選購品
- Ⓒ A口位置

				Ⓐ 連接方式	
				20BUP	20BUR
				SUPER 300 TYPE PILLAR接頭 P系列一體型	F-LOCK60系列 一體成型接頭
				3/4" × 5/8" 配管連接	3/4" × 5/8" 配管連接
記號	內容 ＼ 孔徑			φ16	φ15
閥體材質				PTFE	
Ⓑ 促動器選購品					
00	僅ON、OFF(附指示器)			●	●
10	附流量調整			●	●
附感測器	電晶體	纜線方向(註)	纜線長度		
A1	NPN	操作口側	1m	●	●
A3			3m	●	●
B1		操作口反向側	1m	●	●
B3			3m	●	●
C1	PNP	操作口側	1m	●	●
D1		操作口反向側	1m	●	●
Ⓒ A口位置(註)					
L	左側			●	●
R	右側			●	●

⚠ 型號選定注意事項

註：有關感測器纜線方向和A口位置，請參考外形尺寸圖。

型號標示方法

AMG503R - 25UP - 00 L

- AMG503R：機種型號
- 25UP：Ⓐ連接方式
- 00：Ⓑ促動器選購品
- L：Ⓒ A口位置

Ⓐ 連接方式				
25UP	25BUP	25UR	25BUR	
SUPER 300 TYPE PILLAR接頭 P系列一體型		F-LOCK60系列 一體成型接頭		
φ25 × φ22 配管連接	1" × 7/8" 配管連接	φ25 × φ22 配管連接	1" × 7/8" 配管連接	

記號	內容 \ 孔徑			φ20			
閥體材質				PTFE			
Ⓑ 促動器選購品							
00	僅ON、OFF(附指示器)			●	●	●	●
10	附流量調整			●	●	●	●
附感測器	電晶體	纜線方向(註)	纜線長度				
A1	NPN	操作口側	1m	●	●	●	●
A3			3m	●	●	●	●
B1		操作口反向側	1m	●	●	●	●
B3			3m	●	●	●	●
C1	PNP	操作口側	1m	●	●	●	●
D1		操作口反向側	1m	●	●	●	●
Ⓒ A口位置(註)							
L	左側			●	●	●	●
R	右側			●	●	●	●

型號選定注意事項

註：有關感測器纜線方向和A口位置，請參考外形尺寸圖。

外形尺寸圖

● 00 僅ON、OFF(附指示器)

·AMG303R- ※1

·AMG403R- ※1

·AMG503R- ※1

※：請注意NC和NO的排列方式會依A口的位置而異。
靠近A口側的閥為NC，另一側為NO。

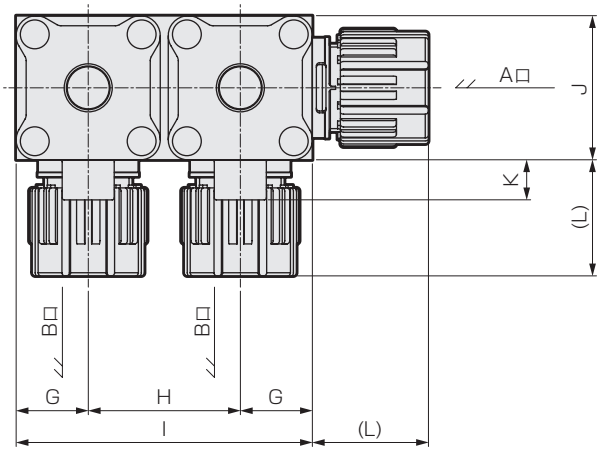

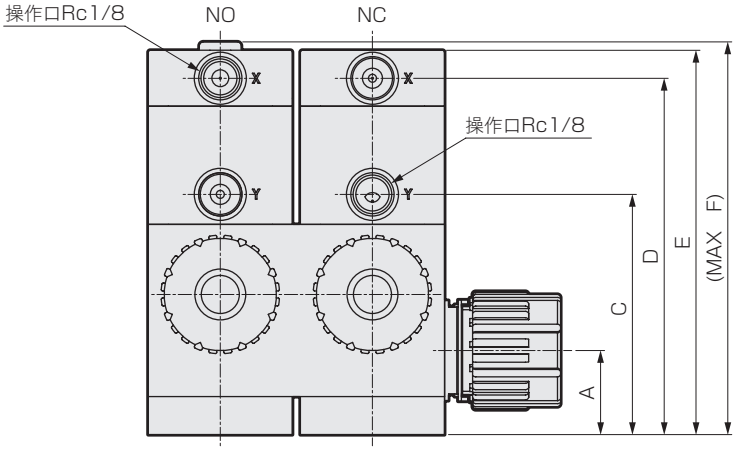

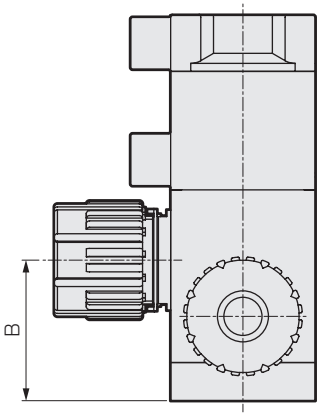

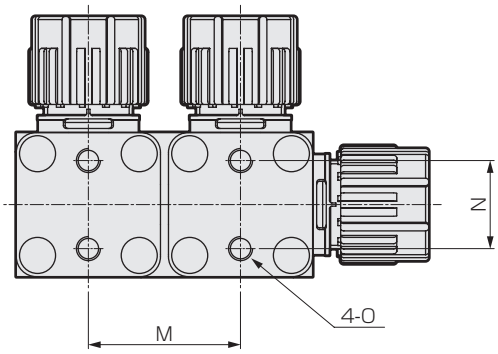

外形尺寸圖

型號	A	B	C	D	E	F	G	H	I	J	K	Q	R
AMG303R	21	35	60	89	96	98	18	38	74	36	10	119	103
AMG403R	27	46	78	118	125	128	23	48	94	46	8	148	132
AMG503R	35	60	99	142	149	154	30	62	122	60	8	181	156

型號	M	N	O
AMG303R	38±0.3	22±0.3	M6 深9
AMG403R	48±0.4	28±0.3	M8 深10
AMG503R	62±0.4	40±0.3	M8 深13

AMG303R(10mm·3/8")

※1(連接方式)	L
10UP	25
10BUP	25
10UR	37
10BUR	39

AMG303R(12mm·1/2")

※1(連接方式)	L
12UP	29
15BUP	29
12UR	37
15BUR	39

AMG403R

※1(連接方式)	L
20BUP	36
20BUR	44

AMG503R

※1(連接方式)	L
25UP	43
25BUP	43
25UR	49.5
25BUR	51

● 10 附流量調整
·AMG※03R-※-10※

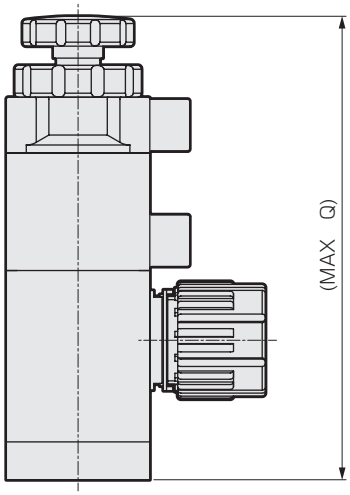

● A※ B※ C※ D※ 附感測器
·AMG※03R-※-A B C D※※

B※ D※ 纜線方向 操作口反向側

A※ C※ 纜線方向 操作口側

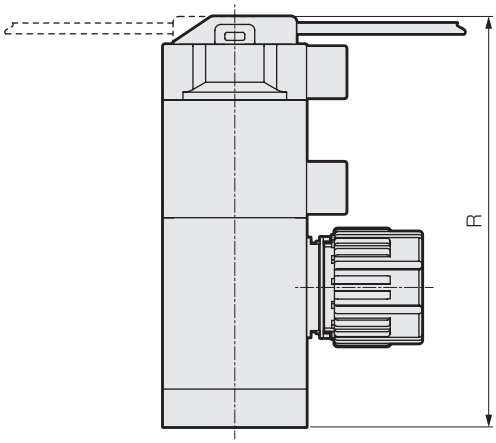

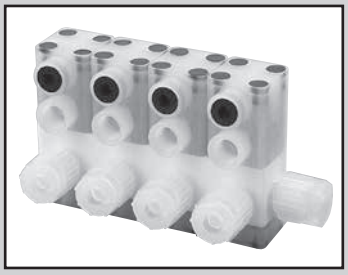

藥液用氣動閥(連座、分歧閥)

GAMDZ※3R Series

●連接配管尺寸：φ6、1/4″

RoHS CAD 接單生產

規格

項 目			GAMDZ※3R
使用流體			純水、藥液、空氣、氮氣(註1)
流體溫度		℃	5～120 (註2、註3)
耐壓力		MPa	1.0
使用壓力(A→B)		MPa	0～0.5
使用壓力(B→A)		MPa	0～0.5
閥座洩漏		cm^3/min	0(以水壓為設定條件時)
背壓		MPa	0～0.5
環境溫度		℃	0～60
頻率			30次/分以下
安裝方式			任意
連接方式			ODφ6配管連接(一體成型接頭) OD1/4"配管連接(一體成型接頭)
孔徑			φ3.5、φ4
操作部	操作壓力	MPa	NC•NO：0.4～0.5、 複動：0.3～0.4
	操作口		Rc1/8(使用操作口 NC ：Y口 NO ：X口 複動：X、Y口)
重量		kg	0.08(1連)、0.14(2連)、0.21(3連)、0.27(4連)、0.33(5連)

註1：請先確認產品構成材質與使用流體和環境氣體的適用性後再選擇採用。(如需適用性確認一覽表，請參考卷首第17頁。)
註2：如果是氫氟酸或含氫氟酸的藥液，請在5到80℃的範圍內使用。
註3：如果連接方式為F-LOCK60系列接頭，則為5到100℃。

構造圖和零件一覽表

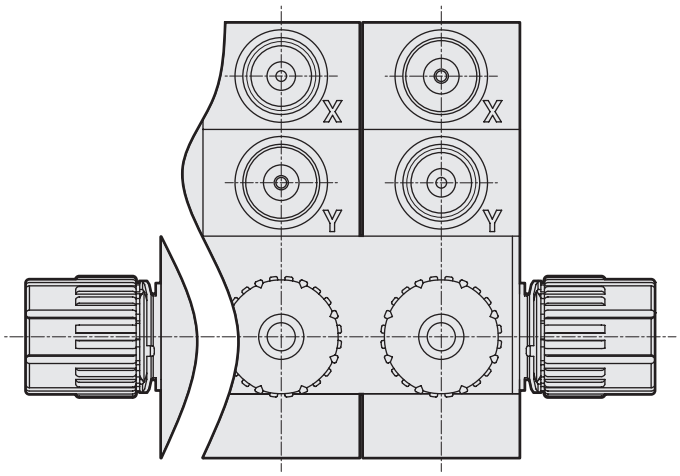

零件名稱	材 質
促動器	PVDF 等
膜片	PTFE
閥體	PTFE
安裝板	PVDF

使用壓力

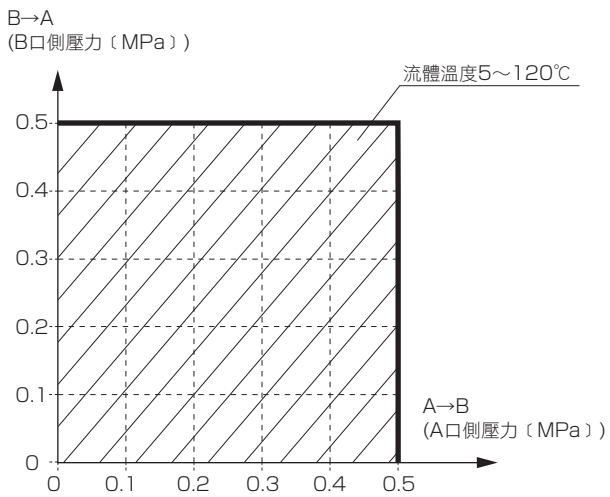

⚠ 使用之前，請務必詳閱卷首9～18頁的使用注意事項。

型號標示方法

GAMDZ (1) 3R - (6UP) - (Z0) (3) (W)

- 機種型號
- Ⓐ 動作方式
- Ⓑ 連接方式
- Ⓒ 促動器選購品
- Ⓓ 連數
- Ⓔ A口位置

Ⓐ 動作方式	
1	NC(常閉)
2	NO(常開)
3	複動

Ⓑ 連接方式(註)				
	6UP	8BUP	6UR	8BUR
	SUPER 300 TYPE PILLAR接頭 P系列一體型		F-LOCK60系列 一體成型接頭	
	φ6 × φ4 配管連接	1/4" × 5/32" 配管連接	φ6 × φ4 配管連接	1/4" × 5/32" 配管連接
記號 / 內容 / 孔徑	φ4		φ3.5	
閥體材質	PTFE			
Ⓒ 促動器選購品				
Z0	僅ON、OFF	●	●	●	●
Ⓓ 連數				
1	1連	●	●	●	●
∫	～				
5	5連				
Ⓔ A口位置				
L	左側	●	●	●	●
R	右側	●	●	●	●
W	兩側	●	●	●	●

外形尺寸圖

●僅有ON-OFF型
·GAMDZ※3R- ※1

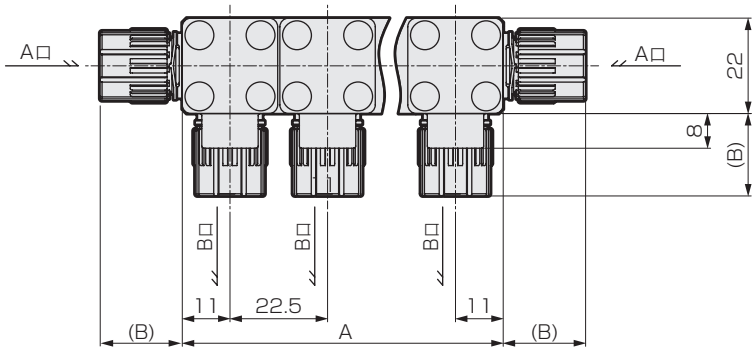

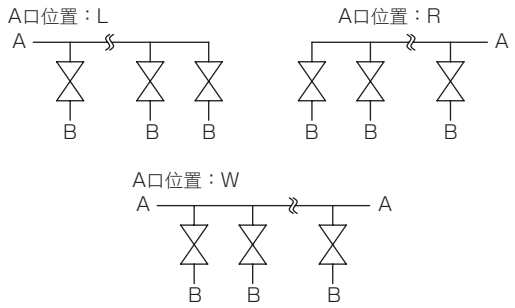

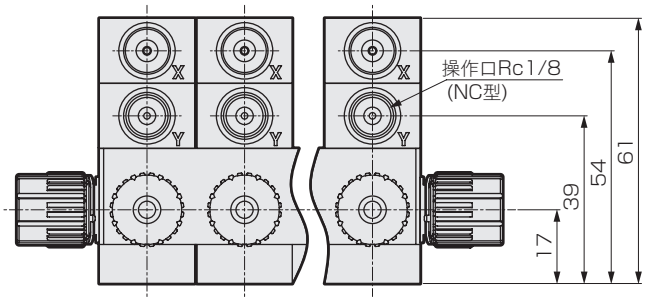

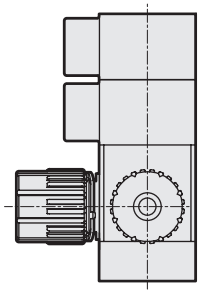

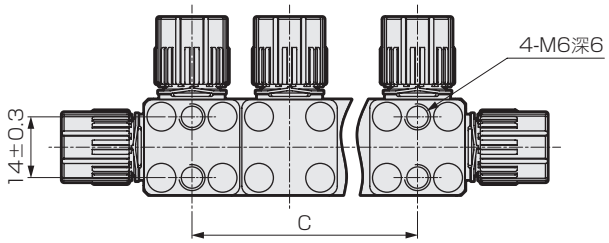

連數	A	C
1連	22	–
2連	44.5	22.5±0.5
3連	67	45±0.7
4連	89.5	67.5±1.0
5連	112	90±1.0

連接方式 ※1	B
6UP	19
8BUP	19
6UR	30
8BUR	31

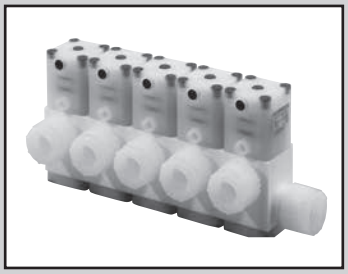

藥液用氣動閥(連座、分歧閥)

GAMD0※3R Series

●連接配管尺寸：φ6、φ8、φ10、1/4″、3/8″

接單生產

RoHS CAD

規格

項 目		GAMD0※3R
使用流體		藥液、純水、空氣、氮氣(註1)
流體溫度	℃	5～120(註2、註3)
耐壓力	MPa	1.0
使用壓力(A→B)	MPa	0～0.5
使用壓力(B→A)	MPa	0～0.5
閥座洩漏	cm^3/min	0(以水壓為設定條件時)
背壓	MPa	0～0.5
環境溫度	℃	0～60
頻率		30次/分以下
安裝方式		任意
連接方式		ODφ6、φ8、φ10配管連接(一體成型接頭) OD1/4"、3/8"配管連接(一體成型接頭)
孔徑		φ3.5～φ8
操作部	操作壓力 MPa	NC、NO：0.35～0.5　複動：0.3～0.4
	操作口	Rc1/8(使用操作口　NC ：Y口　NO ：X口　複動：X、Y口)
重量	kg	0.12(1連)、0.23(2連)、0.34(3連)、0.45(4連)、0.56(5連)

註1：請先確認產品構成材質與使用流體和環境氣體的適應性之後再選擇採用。(如需適用性確認一覽表，請參考卷首第17頁。)
註2：如果是氫氟酸或含氫氟酸的藥液，請在5到80℃的範圍內使用。
註3：如果連接方式為F-LOCK60系列接頭，則為5到100℃。

構造圖和零件一覽表

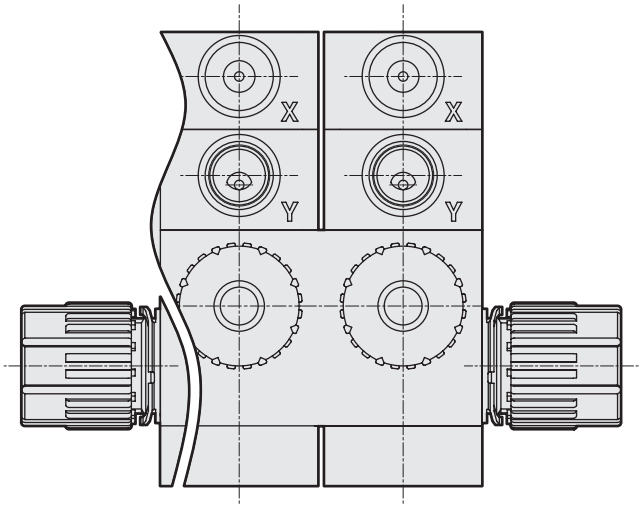

零件名稱	材　質
促動器	PVDF 等
膜片	PTFE
閥體	PTFE
安裝板	PVDF

使用壓力

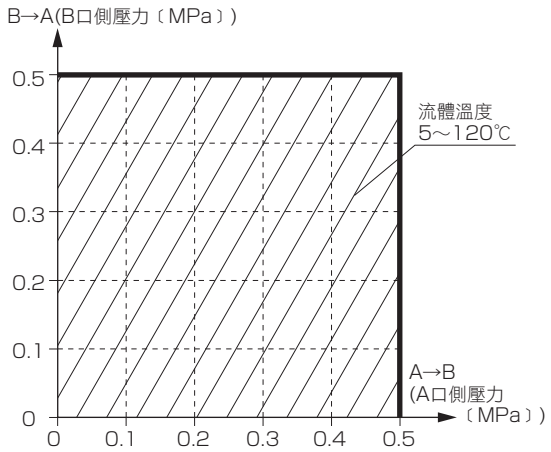

⚠ 使用之前，請務必詳閱卷首9～18頁的使用注意事項。

型號標示方法

GAMD0 (1) 3R - (10UP) - (00) (5) (W)

- (1) Ⓐ 動作方式
- 3R：機種型號
- (10UP) Ⓑ 連接方式
- (00) Ⓒ 促動器選購品
- (5) Ⓓ 連數
- (W) Ⓔ A口位置

Ⓐ 動作方式	
1	NC(常閉)
2	NO(常開)
3	複動

Ⓑ 連接方式	6UP	8BUP	8UP	10UP	10BUP	6UR	8BUR	8UR	10UR	10BUR
	SUPER 300 TYPE PILLAR接頭 P系列一體型					F-LOCK60系列 一體成型接頭				
	φ6×φ4配管連接	1/4"×5/32"配管連接	φ8×φ6配管連接	φ10×φ8配管連接	3/8"×1/4"配管連接	φ6×φ4配管連接	1/4"×5/32"配管連接	φ8×φ6配管連接	φ10×φ8配管連接	3/8"×1/4"配管連接
記號 / 內容 / 孔徑	φ4		φ6	φ8		φ3.5		φ6	φ7	φ6
閥體材質	PTFE									
Ⓒ 促動器選購品										
00 僅ON、OFF(附指示器)	●	●	●	●	●	●	●	●	●	●
10 附流量調整	●	●	●	●	●	●	●	●	●	●
Ⓓ 連數(註1)										
1 1連	●	●	●	●	●	●	●	●	●	●
∫ ～										
5 5連										
Ⓔ A口位置(註1)										
L 左側	●	●	●	●	●	●	●	●	●	●
R 右側	●	●	●	●	●	●	●	●	●	●
W 兩側	●	●	●	●	●	●	●	●	●	●

型號選定注意事項

註1：有關連數與A口位置，請參考外形尺寸圖。

外形尺寸圖

● 00 僅ON•OFF型(附指示器)

·GAMD0※3R- ※1

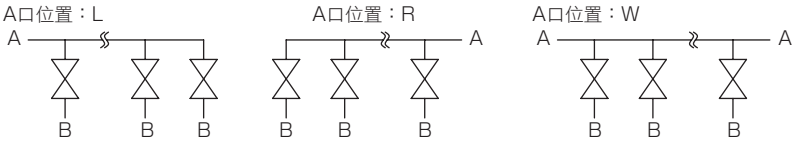

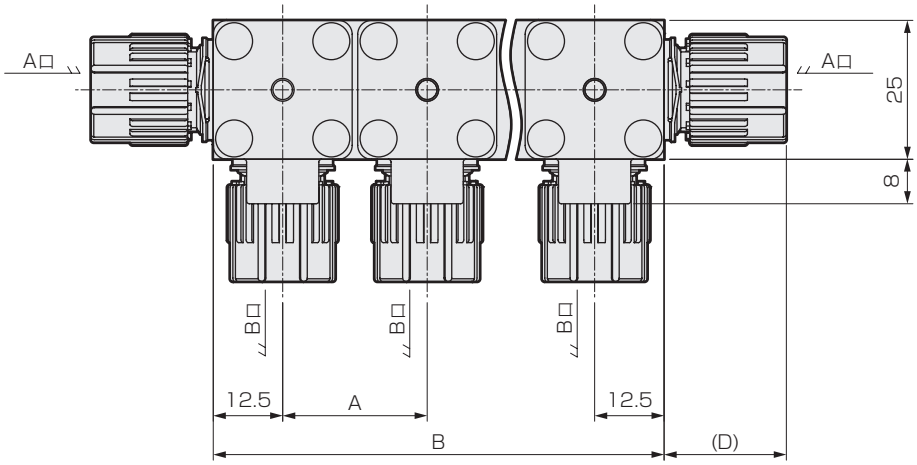

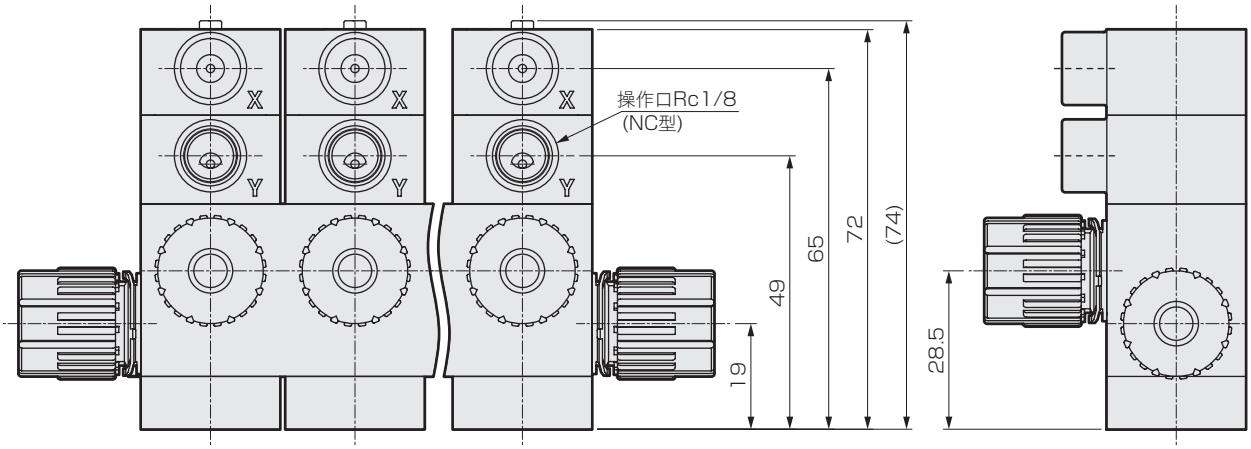

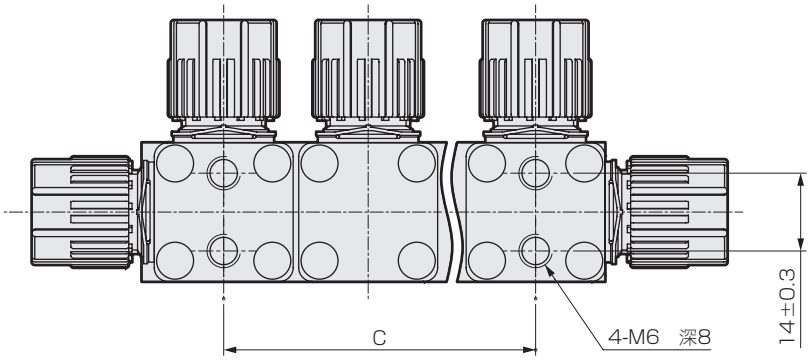

外形尺寸圖

GAMD0※3R

※1(連接方式)	D
6UP	19
8BUP	19
8UP	22
10UP	25
10BUP	25
6UR	30
8BUR	31
8UR	31
10UR	37
10BUR	39

GAMD0※3R

※1(連接方式)	連數	A	B	C
6UP 8BUP 8UP 6UR 8BUR 8UR	1	–	26	–
	2	26	51	26±0.3
	3	26	77	52±0.4
	4	26	103	78±0.4
	5	26	129	104±0.5
10UP 10BUP 10UR 10BUR	1	–	31	–
	2	31	56	31±0.3
	3	31	87	62±0.4
	4	31	118	93±0.5
	5	31	149	124±0.5

● 10 附流量調整
·GAMD※※3R-※-10※※

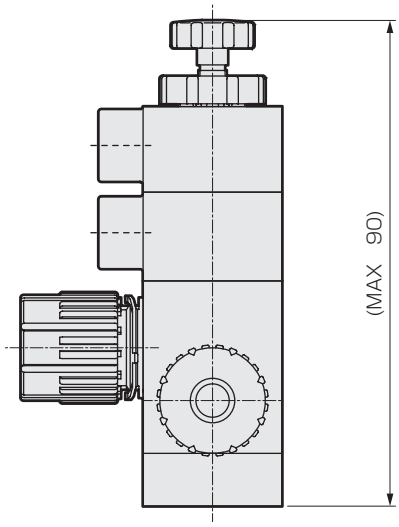

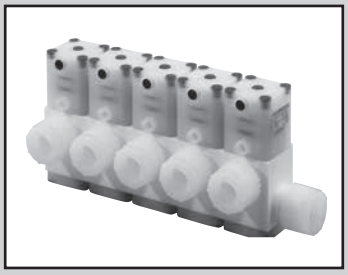

藥液用氣動閥(連座、分歧閥)

GAMD3/4/5※3R Series

接單生產

●連接配管尺寸：
φ10、φ12、φ25、3/8″、1/2″、3/4″、1″

出口貿易管理法令管制物品
※對象：GAMD4※3R、5※3R

RoHS CAD

規格

項 目		GAMD3※3R	GAMD4※3R	GAMD5※3R
使用流體		藥液、純水、空氣、氮氣(註1)		
流體溫度	℃	5～120(註2、註3)		
耐壓力	MPa	1.0		
使用壓力(A→B)	MPa	0～0.5		
使用壓力(B→A)	MPa	0～0.5		
閥座洩漏	cm^3/min	0(以水壓為設定條件時)		
背壓	MPa	0～0.5		
環境溫度	℃	0～60(附感測器時為0～50)		
頻率		30次/分以下	20次/分以下	
安裝方式		任意		
連接方式		ODφ10、φ12配管連接(一體成型接頭) OD3/8"、1/2"配管連接(一體成型接頭)	OD3/4"配管連接(一體成型接頭)	ODφ25配管連接(一體成型接頭) OD1"配管連接(一體成型接頭)
孔徑		φ6～φ10	φ15～φ16	φ20
操作部	操作壓力 MPa	NC、NO：0.35～0.5　複動：0.3～0.4		
	操作口	Rc1/8(使用操作口　NC ：Y口　NO ：X口　複動：X、Y口)		
感測器		請參考第44到45頁。		
重量 kg	1連	0.26	0.54	1.2
	2連	0.52	1.1	2.5
	3連	0.78	1.6	3.9
	4連	1.0	2.1	5.2
	5連	1.3	2.6	—

註1：請先確認產品構成材質與使用流體和環境氣體的適應性之後再選擇採用。(如需適用性確認一覽表，請參考卷首第17頁。)
註2：如果是氫氟酸或含氫氟酸的藥液，請在5到80℃的範圍內使用。
註3：如果連接方式為F-LOCK60系列接頭，則為5到100℃。

構造圖和零件一覽表

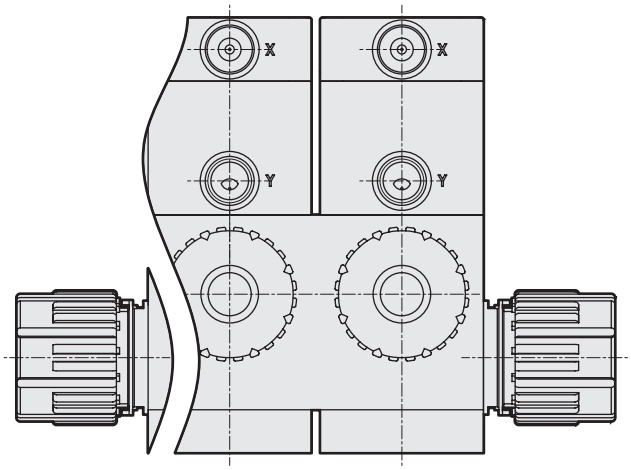

零件名稱	材　質
促動器	PVDF 等
膜片	PTFE
閥體	PTFE
安裝板	PVDF

使用壓力

●GAMD3※3R、GAMD4※3R、GAMD5※3R

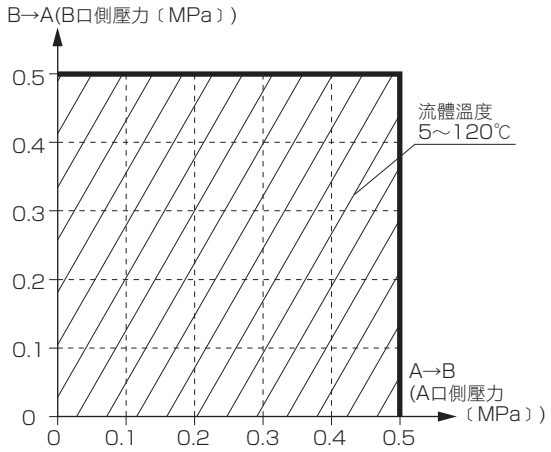

⚠ 使用之前，請務必詳閱卷首9～18頁的使用注意事項。

型號標示方法

GAMD3 (1) 3R - (10UP) - (00) (5) (W)

- 機種型號
- Ⓐ動作方式
- Ⓑ連接方式
- Ⓒ促動器選購品
- Ⓓ連數
- Ⓔ A口位置

Ⓐ 動作方式	
1	NC(常閉)
2	NO(常開)
3	複動

Ⓑ 連接方式	10UP	10BUP	12UP	15BUP	10UR	10BUR	12UR	15BUR
	SUPER 300 TYPE PILLAR接頭 P系列一體型				F-LOCK60系列 一體成型接頭			
	φ10×φ8配管連接	3/8"×1/4"配管連接	φ12×φ10配管連接	1/2"×3/8"配管連接	φ10×φ8配管連接	3/8"×1/4"配管連接	φ12×φ10配管連接	1/2"×3/8"配管連接
記號 / 內容 / 孔徑	φ8		φ10		φ7	φ6	φ9	
閥體材質	PTFE							

Ⓑ 促動器選購品										
00	僅ON、OFF(附指示器)			●	●	●	●	●	●	●	●
10	附流量調整			●	●	●	●	●	●	●	●
附感測器	電晶體	纜線方向(註)	纜線長度								
A1	NPN	操作口側	1m	●	●	●	●	●	●	●	●
A3			3m	●	●	●	●	●	●	●	●
B1		操作口反向側	1m	●	●	●	●	●	●	●	●
B3			3m	●	●	●	●	●	●	●	●
C1	PNP	操作口側	1m	●	●	●	●	●	●	●	●
D1		操作口反向側	1m	●	●	●	●	●	●	●	●

Ⓓ 連數(註)									
1	1連	●	●	●	●	●	●	●	●
ʃ	～								
5	5連								

Ⓔ A口位置(註)									
L	左側	●	●	●	●	●	●	●	●
R	右側	●	●	●	●	●	●	●	●
W	兩側	●	●	●	●	●	●	●	●

⚠ 型號選定注意事項

註：有關感測器纜線方向、連數和A口位置，請參考外形尺寸圖。

型號標示方法

GAMD4 (1) 3R - (20BUP) - (00) (5) (W)

- 機種型號
- Ⓐ 動作方式
- Ⓑ 連接方式
- Ⓒ 促動器選購品
- Ⓓ 連數
- Ⓔ A口位置

Ⓐ 動作方式	
1	NC(常閉)
2	NO(常開)
3	複動

Ⓑ 連接方式				20BUP	20BUR
				SUPER 300 TYPE PILLAR接頭 P系列一體型	F-LOCK60系列 一體成型接頭
				3/4" × 5/8" 配管連接	3/4" × 5/8" 配管連接
記號	內容 \ 孔徑			φ16	φ15
閥體材質				PTFE	
Ⓒ 促動器選購品					
00	僅ON、OFF(附指示器)			●	●
10	附流量調整			●	●
附感測器	電晶體	纜線方向(註)	纜線長度		
A1	NPN	操作口側	1m	●	●
A3			3m	●	●
B1		操作口反向側	1m	●	●
B3			3m	●	●
C1	PNP	操作口側	1m	●	●
D1		操作口反向側	1m	●	●
Ⓓ 連數(註)					
1	1連			●	●
∫	～				
5	5連				
Ⓔ A口位置(註)					
L	左側			●	●
R	右側			●	●
W	兩側			●	●

⚠ 型號選定注意事項

註：有關感測器纜線方向、連數和A口位置，請參考外形尺寸圖。

型號標示方法

GAMD5 1 3R - 25UP - 00 4 W

- 機種型號
- Ⓐ動作方式
- Ⓑ連接方式
- Ⓒ促動器選購品
- Ⓓ連數
- Ⓔ A口位置

Ⓐ 動作方式	
1	NC(常閉)
2	NO(常開)
3	複動

Ⓑ 連接方式	25UP	25BUP	25UR	25BUR
	SUPER 300 TYPE PILLAR接頭 P系列一體型		F-LOCK60系列 一體成型接頭	
孔徑	φ25×φ22配管連接	1"×7/8"配管連接	φ25×φ22配管連接	1"×7/8"配管連接
閥體材質	PTFE			

記號	內容			孔徑 φ20			
Ⓒ 促動器選購品							
00	僅ON、OFF(附指示器)			●	●	●	●
10	附流量調整			●	●	●	●
附感測器	電晶體	纜線方向(註)	纜線長度				
A1	NPN	操作口側	1m	●	●	●	●
A3			3m	●	●	●	●
B1		操作口反向側	1m	●	●	●	●
B3			3m	●	●	●	●
C1	PNP	操作口側	1m	●	●	●	●
D1		操作口反向側	1m	●	●	●	●
Ⓓ 連數(註)							
1	1連			●	●	●	●
∫	～						
4	4連						
Ⓔ A口位置(註)							
L	左側			●	●	●	●
R	右側			●	●	●	●
W	兩側			●	●	●	●

⚠ 型號選定注意事項

註：有關感測器纜線方向、連數和A口位置，請參考外形尺寸圖。

外形尺寸圖

● 00 僅ON•OFF型(附指示器)

·GAMD3※3R- ※1

·GAMD4※3R- ※1

·GAMD5※3R- ※1

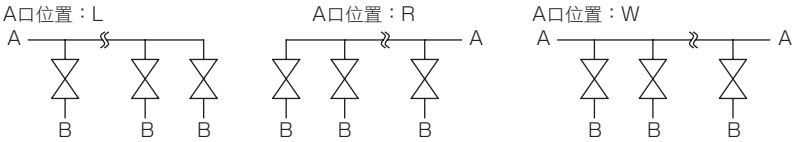

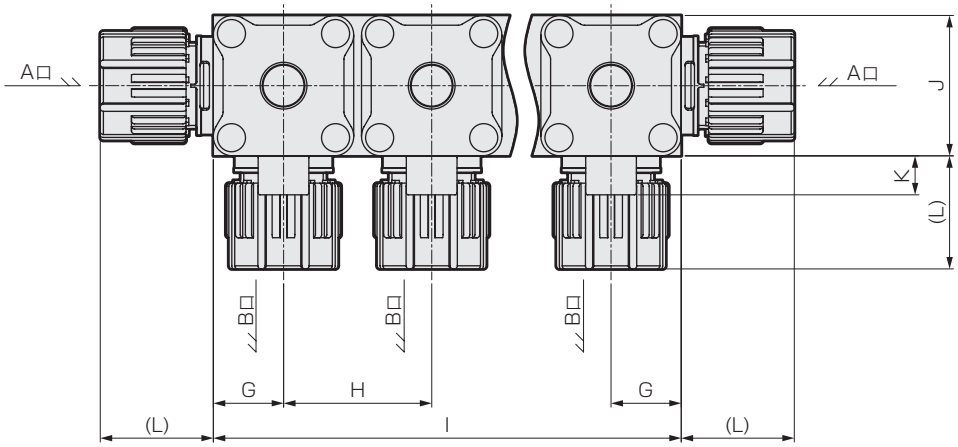

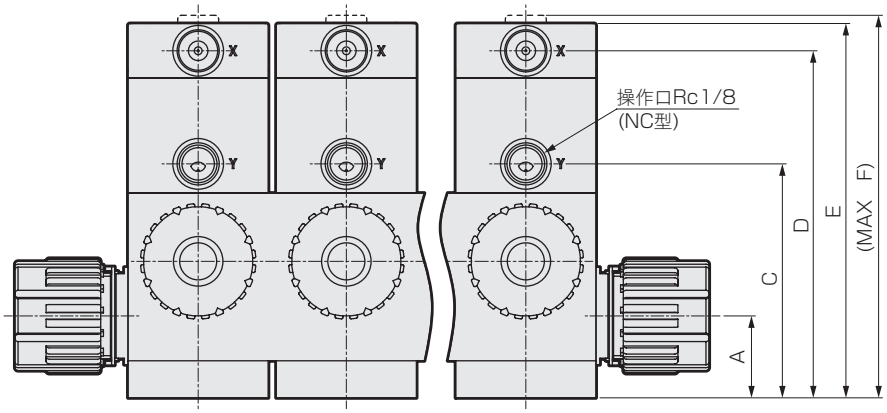

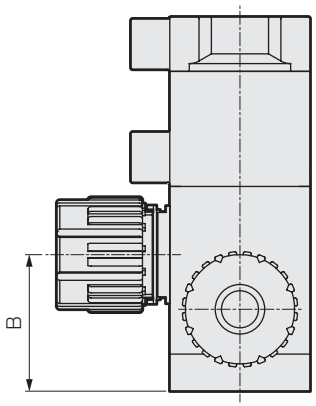

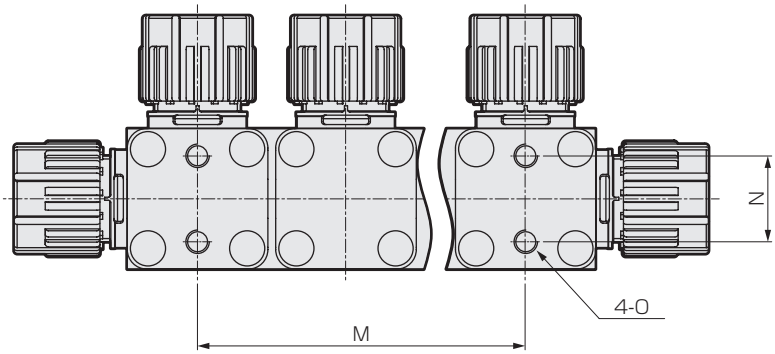

外形尺寸圖

型號	A	B	C	D	E	F	G	H	J	K	Q	R
GAMD3※3R	21	35	60	89	96	98	18	38	36	10	119	103
GAMD4※3R	27	46	78	118	125	128	23	48	46	8	148	132
GAMD5※3R	35	60	99	142	149	154	30	62	60	8	181	156

連數	型號	I	M	N	O
1	GAMD3※3R	36	–	22±0.3	M6 深9
	GAMD4※3R	46	–	28±0.3	M8 深10
	GAMD5※3R	60	–	40±0.3	M8 深13
2	GAMD3※3R	74	38±0.3	22±0.3	M6 深9
	GAMD4※3R	94	48±0.4	28±0.3	M8 深10
	GAMD5※3R	122	62±0.4	40±0.3	M8 深13
3	GAMD3※3R	112	76±0.4	22±0.3	M6 深9
	GAMD4※3R	142	96±0.5	28±0.3	M8 深10
	GAMD5※3R	184	124±0.5	40±0.3	M8 深13
4	GAMD3※3R	150	114±0.5	22±0.3	M6 深9
	GAMD4※3R	190	144±0.5	28±0.3	M8 深10
	GAMD5※3R	246	186±0.7	40±0.3	M8 深13
5	GAMD3※3R	188	152±0.7	22±0.3	M6 深9
	GAMD4※3R	238	192±0.7	28±0.3	M8 深10

GAMD3※3R(10mm·3/8")

※1(連接方式)	L
10UP	25
10BUP	25
10UR	37
10BUR	39

GAMD3※3R(12mm·1/2")

※1(連接方式)	L
12UP	29
15BUP	29
12UR	37
15BUR	39

GAMD4※3R

※1(連接方式)	L
20BUP	36
20BUR	44

GAMD5※3R

※1(連接方式)	L
25UP	43
25BUP	43
25UR	49.5
25BUR	51

● 10 附流量調整
·GAMD※※3R-※-10※※

● A※ B※ C※ D※ 附感測器
·GAMD※※3R-※-A B C D※※※

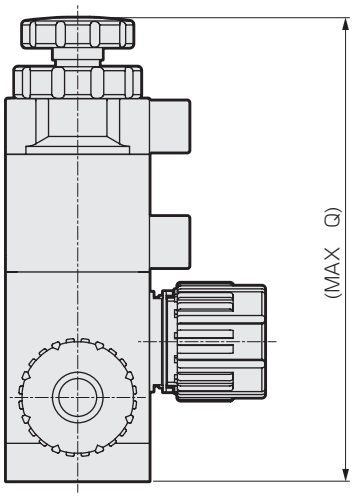

B※ D※ 纜線方向 操作口反向側

A※ C※ 纜線方向 操作口側

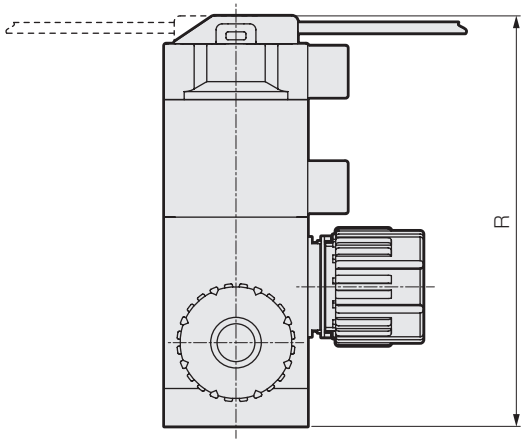

＜感測器部的規格＞

促動器選購品記號	A1、B1	A3、B3	C1、D1
感測器	微型光電感測器　PM-25 系列　(Panasonic Industrial Devices SUNX Co., Ltd.)		
開關輸出	NPN電晶體、集極開路 ·最大流入電流　50mA ·施加電壓　30V DC以下(輸出-0V之間) ·殘留電壓：2V以下		PNP電晶體、集極開路 ·最大流出電流　50mA ·施加電壓　30V DC以下(輸出-+V之間) ·殘留電壓：2V以下
指示燈	橘色LED		
電源電壓	DC5～24V±10%　漣波P-P 10%以下		
消耗電流	15mA以下		
使用環境溫度	0～50℃(不得結露或結冰)		
使用環境濕度	5～85%RH、存放時：5～95%RH		
使用環境照度	日光燈：受光面照度1000Lx以下		
耐電壓	AC1000V 1分鐘 整個充電部與外殼之間		
絕緣電阻	用DC250V電阻表測量時20MΩ以上 整個充電部與外殼之間		
材質	外殼：PBT、顯示部：聚碳酸酯		
纜線種類	0.09mm^2　4蕊橡膠絕緣纜線(註3、註4)		
纜線長度(註12)	1m	3m	1m

註1： 輸出上並未配備短路保護迴路，因此請務必確實地進行連接。
　　請勿直接連接到電源或容量負載。如果配線錯誤，會造成破損。
註2： 不使用的輸出線請務必進行絕緣處理。
註3： 不得使用在活動部中。
註4： 纜線雖然可以延長，但是如果延長纜線，電壓就會下降，因此請確保感測器的附屬纜線端的供應電壓在額定範圍內。
註5： 切勿於爆炸性氣體的環境中使用。感測器並非防爆結構。
　　如果在爆炸性氣體的環境中使用，可能會引起爆炸災害，因此請絕對避免使用。
註6： 感測器非為防塵、防滴結構。
　　本產品無法在蒸汽和灰塵等物過多的地方、會直接沾染到水和藥品的地方，以及腐蝕性氣體等環境中使用。
註7： 本產品並未採取特別的耐環境光線措施。請注意不要讓感測器受光部受到光線照射。
註8： 使用時請避開電源開啟時的過度狀態(50ms)。
註9： 如果必須更換感測器，請洽詢本公司。
註10 ：請勿在纜線上拉扯。這樣會造成斷線、破損和動作不良。
註11 ：請勿拆下感測器和感測器護蓋。
註12 ：如果需要長度在1m、3m以上的纜線，請洽詢本公司。
註13 ：使用時請參閱製造廠商的最新型錄。

閥動作和感測器動作

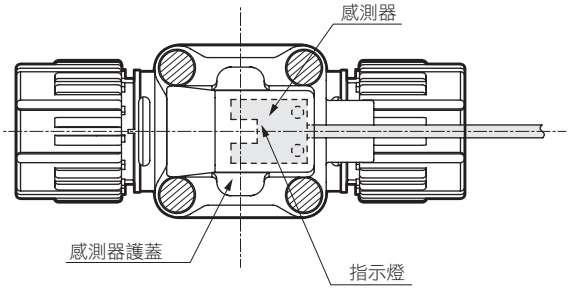

閥動作			CLOSE 時	OPEN 時
感測器	檢測部		入光	遮光
	指示燈		亮燈	熄滅
	輸出1	導線顏色：黑	輸出ON	輸出OFF
	輸出2	導線顏色：白	輸出OFF	輸出ON

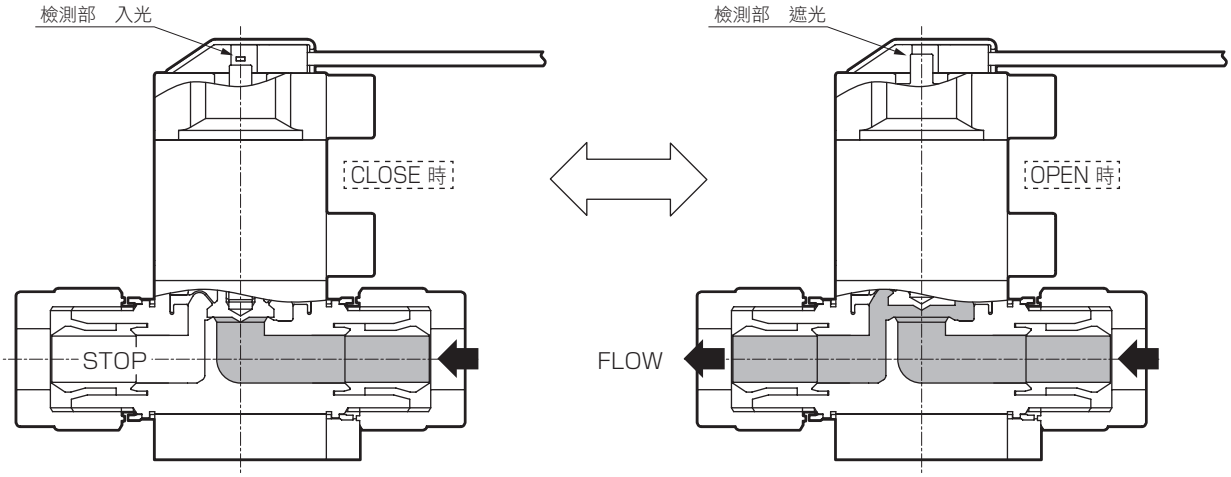

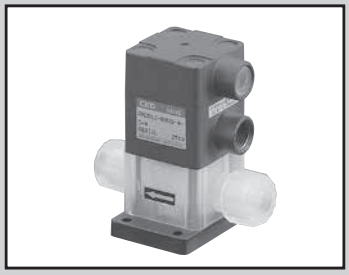

藥液用氣動閥

AMD0$^{1}_{2}_{3}$2 Series

●連接配管尺寸：ϕ6、ϕ6.35、1/4″、(Rc1/8)

RoHS CAD

規格

項 目		AMD0$^{1}_{2}_{3}$2-※-4	
使用流體		純水、藥液、空氣、氮氣(註1)	
流體溫度	℃	5～100(註2)	
耐壓力	MPa	1	
使用壓力(A→B)	MPa	0～0.5	
使用壓力(B→A)	MPa	0～0.3	
閥座洩漏	cm^3/min	0(以水壓為設定條件時)	
背壓	MPa	0～0.3	
環境溫度	℃	0～60	
頻率		30次/分以下	
安裝方式		任意	
連接方式		Rc1/8、ODϕ6配管連接(一體成型接頭)、 OD1/4"配管連接(一體成型接頭)	
孔徑		ϕ3.5	ϕ4
Cv值		0.28	0.32
操作部	操作壓力 MPa	NC・NO 0.35 ～0.5，複動0.3～0.4(流體記號“P”時為0.2～0.3。)	
	操作口	Rc1/8	
重量	kg	0.09	

註1：請先確認產品構成材質與使用流體和環境氣體的適應性之後再選擇採用。(如需適用性確認一覽表，請參考卷首第17頁。)
註2：使用流體為氫氟酸時，如果流體溫度超過40℃時請洽詢本公司。
註3：關於流量特性，請參考第115頁。

內部構造和零件一覽表

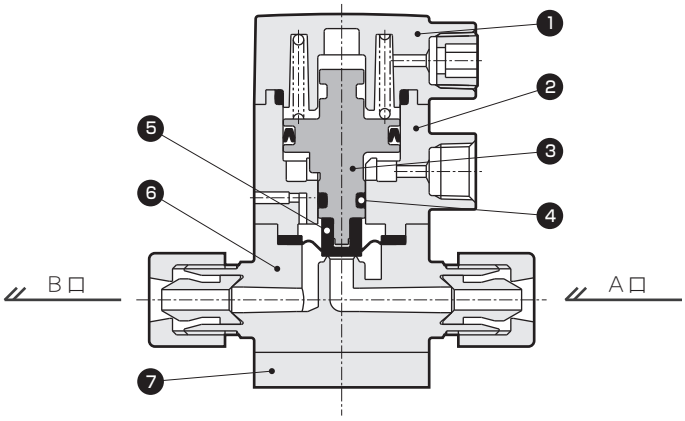

編號	零件名稱	材質(依流體記號分類)		
		標準	M	P
1	閥蓋	PPS		PP
2	氣缸	PPS		PP
3	活塞桿	PPS		PVDF
4	O形環	FKM	EPDM	FKM
5	膜片	PTFE		
6	閥體	PFA、PTFE		
7	安裝板	PPS		PP

依型號的不同，在材質和構造上會有所差異，詳情請洽詢本公司。

⚠ 使用之前，請務必詳閱卷首9～18頁的使用注意事項。

型號標示方法

AMD0 (1) 2 - (6US) - 4 - (1) - (4) (M)

- 機種型號
- Ⓐ 動作方式
- Ⓑ 連接方式
- 孔徑的指示
- Ⓒ 選購品
- Ⓓ 操作口方向
- Ⓔ 流體

Ⓐ 動作方式	
1	NC(常閉)
2	NO(常開)
3	複動

Ⓑ 連接方式	6	6US	8BUS	6UP	8BUP	6UF	8BUF	6UR	8BUR	6UK	8BUK	8BUW
	Rc 1/8	SUPER TYPE PILLAR 一體成型接頭		SUPER 300 TYPE PILLAR接頭 P系列一體型		F-LOCK 20系列 一體成型接頭		F-LOCK60系列 一體成型接頭		FINAL LOCK 一體成型接頭		FLARETEK 一體成型接頭
		φ6×φ4 配管連接	1/4"×5/32" 配管連接	φ6×φ4 配管連接	1/4"×5/32" 配管連接	φ6×φ4 配管連接	φ6.35×φ4.3 配管連接	φ6×φ4 配管連接	1/4"×5/32" 配管連接	φ6×φ4 配管連接	1/4"×5/32" 配管連接	1/4"×5/32" 配管連接
記號 / 內容 \ 孔徑	φ4	φ4		φ4		φ4		φ3.5		φ4		φ3
Ⓒ 選購品	閥體材質											
	PFA：PFA成型閥體、PTFE：PTFE切削加工閥體											
0 僅ON、OFF	PFA	PFA		PFA		PFA		PFA		PFA		PTFE
1 附流量調整												
6 ON・OFF/附指示器												
Ⓓ 操作口方向												
4	●	●	●	●	●	●	●	●	●	●	●	●
1	●	●	●	●	●	●	●	●	●	●	●	●
2	●	●	●	●	●	●	●	●	●	●	●	●
3	●	●	●	●	●	●	●	●	●	●	●	●
Ⓔ 流體記號												
無記號 標準	●	●	●	●	●	●	●	●	●	●	●	●
M 氨類用	●	●	●	●	●	●	●	●	●	●	●	●
P 硝酸用	●	●	●	●	●	●	●	●	●	●	●	●

俯看閥時，← 表示流體流向，⇐ 表示操作口方向。

※PTFE切削品需於每次另行製作。

●底面安裝型型號
(不需要孔徑的指示及 Ⓒ Ⓓ 項之間的－(連字符))

AMD0 (A) 2 - (B) - (C) (D) (E) X

- 底面安裝

外形尺寸圖

●僅ON•OFF型

・AMD0$^{1}_{2}_{3}$2- ※1 -4-0-□

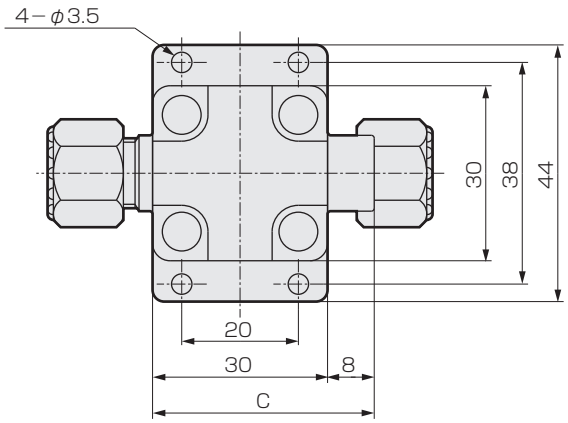

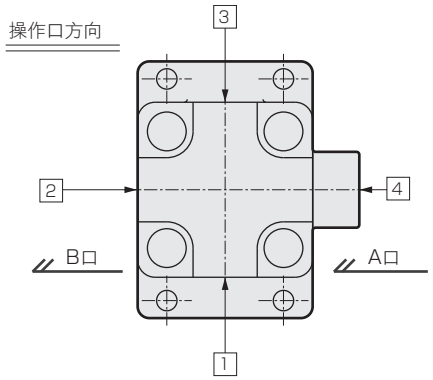

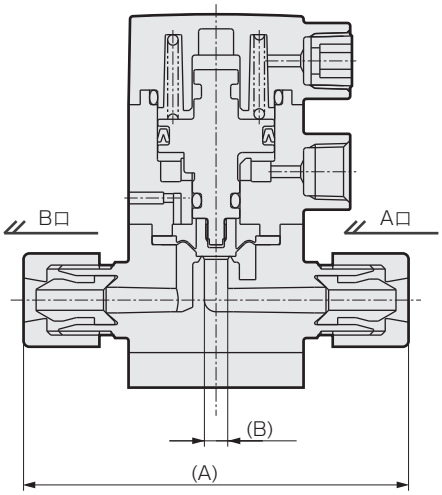

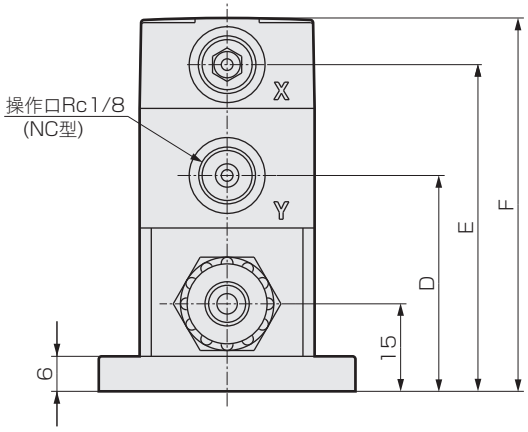

※1 連接型號	A	B
6	36	4
6US	66	4
8BUS	66	4
6UP	68	4
8BUP	68	4

※1 連接型號	A	B
6UF	64	4
8BUF	64	4
6UR	90	3.5
8BUR	92	3.5
6UK	71	4
8BUK	71	4
8BUW	86	3

流體記號	C	D	E	F
無記號·M	38	37	56	64
P	35	36	57	65

外形尺寸圖

●底面安裝型

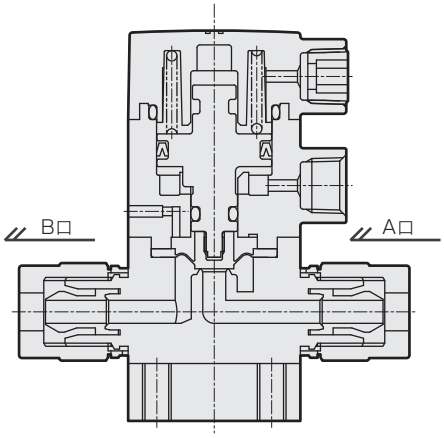

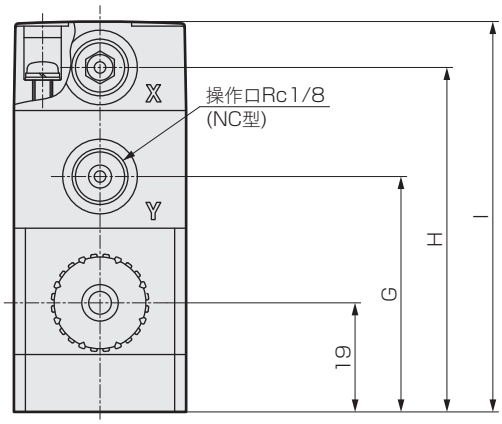

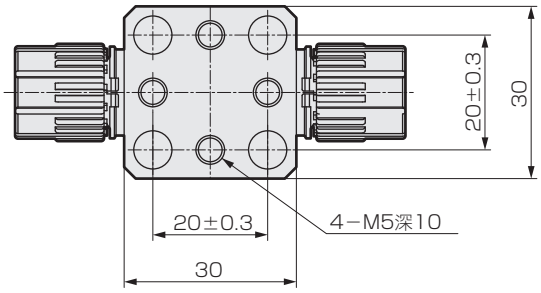

●附流量調整

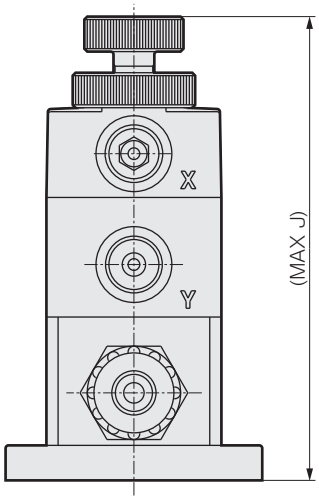

●附指示器

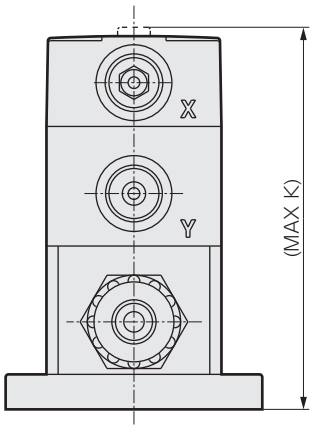

流體記號	G	H	I	J	K
無記號·M	41	60	68	81	66
P	40	61	69	87	67

選擇底面安裝型產品時，J、K尺寸增高4mm。

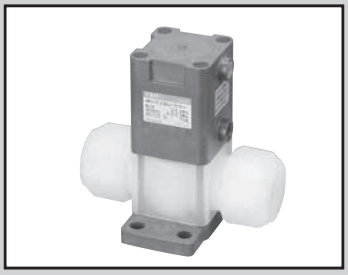

藥液用氣動閥

AMD3$^{1}_{2}_{3}$2・AMD4$^{1}_{2}_{3}$2・AMD5$^{1}_{2}_{3}$2 Series

●連接配管尺寸：φ10、φ12、φ25、3/8″、1/2″、3/4″、1″

RoHS CAD

出口貿易管理法令管制物品
※對象：AMD4※2、 5※2

規格

項 目		AMD3$^{1}_{2}_{3}$2-※-8				AMD3$^{1}_{2}_{3}$2-※-10		
使用流體		藥液、純水(註1)						
流體溫度	℃	5～90(高溫用為：5～160)(註5)						
耐壓力	MPa	1						
使用壓力(A→B)	MPa	0～0.3(註3)						
使用壓力(B→A)	MPa	0～0.1(註3)						
閥座洩漏	cm³/min	0(以水壓為設定條件時)						
背壓	MPa	0～0.1(註3)						
環境溫度	℃	0～60						
頻率		30次/分以下						
安裝方式		任意						
連接方式		ODφ10配管連接(一體成型接頭) OD3/8"配管連接(一體成型接頭)				ODφ12配管連接(一體成型接頭) OD1/2"配管連接(一體成型接頭)		
孔徑		φ6.3	φ6.4	φ7.5	φ8	φ9.4	φ9.5	φ10
Cv值		0.8		1.25		1.8		
旁通孔徑(附旁通時)		φ2.3						
操作部	操作壓力 MPa	NC 0.3～0.5、NO 0.3～0.5(高溫用為0.3～0.35)、複動 0.3～0.4(高溫用為0.2～0.25)						
	操作口	Rc1/8(註2)						
重量	kg	0.21						

項 目		AMD4$^{1}_{2}_{3}$2-※-16	AMD5$^{1}_{2}_{3}$2-※-20
使用流體		藥液、純水(註1)	藥液、純水(註1)
流體溫度	℃	5～90(高溫用為：5～160)(註5)	5～90(註6)
耐壓力	MPa	1	1
使用壓力(A→B)	MPa	0～0.3(註3)	0～0.3(註3)
使用壓力(B→A)	MPa	0～0.1(註3)	0～0.1(註3)
閥座洩漏	cm³/min	0(以水壓為設定條件時)	0(以水壓為設定條件時)
背壓	MPa	0～0.1(註3)	0～0.1(註3)
環境溫度	℃	0～60	0～60
頻率		20次/分以下	20次/分以下
安裝方式		任意	任意
連接方式		OD3/4"配管連接(一體成型接頭)	ODφ25配管連接(一體成型接頭)、 OD1"配管連接(一體成型接頭) 公稱16、公稱20(PVC管一體成型接頭)
孔徑		φ16	φ20
Cv值		5	8
旁通孔徑(附旁通時)		φ6	φ6
操作部	操作壓力 MPa	NC：0.3～0.5、NO：0.3～0.5(高溫用為0.3～0.35)、 複動：0.3～0.4(高溫用為0.2～0.25)	NC·NO 0.3～0.5、複動 0.3～0.4
	操作口	Rc1/8(註2)	Rc1/8(註7)
重量	kg	0.42	0.84

註1：請先確認產品構成材質與使用流體和環境氣體的適應性之後再選擇採用。(如需適用性確認一覽表，請參考卷首第17頁。)
註2：連接操作口的接頭請採用樹脂接頭。
(使用金屬接頭時，請選擇採用附補強環的產品。但是，流體記號P的硝酸用和氫氟酸用的產品則不需要附補強環。)
註3：關於高壓規格，請參考第96頁。
註4：關於流量特性，請參考第115頁。
註5：使用流體為氫氟酸時，如果流體溫度超過40℃時請洽詢本公司。
註6：連接PVC管一體成型接頭時，為5～50℃。
使用流體為氫氟酸時，若流體溫度超過40℃時請洽詢本公司。
註7：連接操作口的接頭請採用樹脂接頭。
(使用金屬接頭時，請選擇採用附補強環的產品。但是，流體記號P的硝酸用和氫氟酸用的產品則不需要附補強環。)
但是，PVC管一體成型接頭已附補強環，所以亦可使用金屬接頭。

⚠ 使用之前，請務必詳閱卷首9～18頁的使用注意事項。

內部構造和零件一覽表

●AMD3※2系列

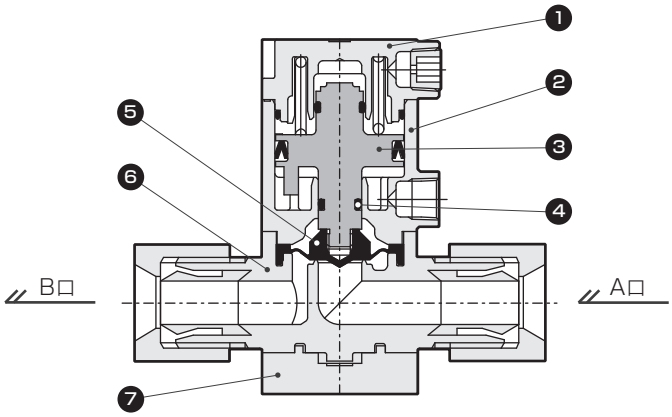

編號	零件名稱	材質(依流體記號分類)		
		標準	M	P
1	閥蓋	PPS		PP
2	氣缸	PPS		PP
3	活塞桿	PPS		PVDF
4	O形環	FKM	EPDM	FKM
5	膜片	PTFE		
6	閥體	PFA、PTFE		
7	安裝板	PPS		PP

依型號的不同，在材質和構造上會有所差異，詳情請洽詢本公司。

●AMD4※2系列

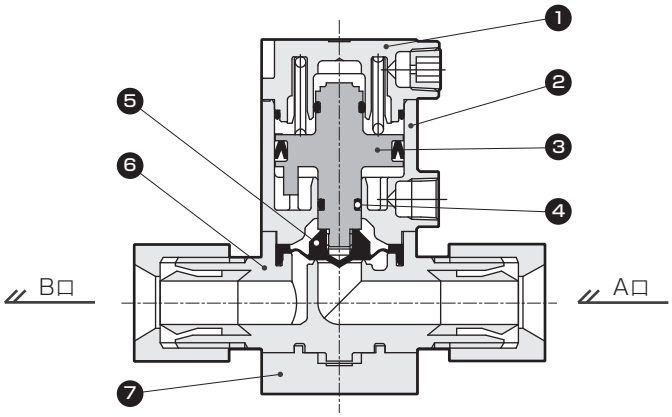

編號	零件名稱	材質(依流體記號分類)		
		標準、Y、E	M	P
1	閥蓋	PPS		PP
2	氣缸	PPS		PP
3	活塞桿	PPS		PVDF
4	O形環	FKM	EPDM	FKM
5	膜片	PTFE		
6	閥體	PFA、PTFE		
7	安裝板	PPS		PP

依型號的不同，在材質和構造上會有所差異，詳情請洽詢本公司。

●AMD5※2系列

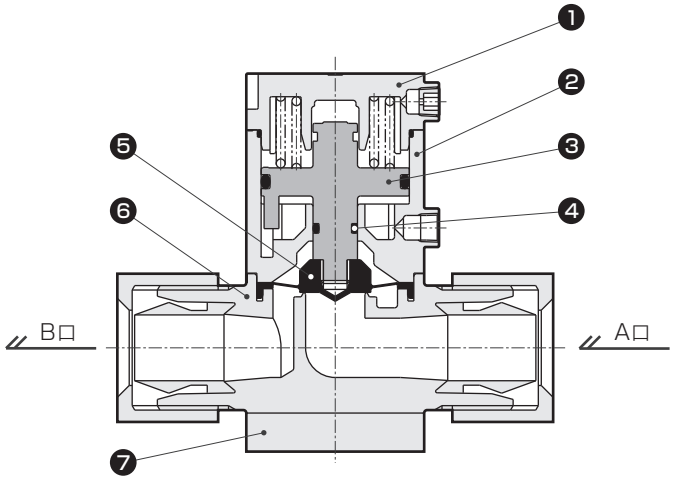

編號	零件名稱	材質(依流體記號分類)		
		標準	M	P
1	閥蓋	PPS		PP
2	氣缸	PPS		PP
3	活塞桿	PPS		PVDF
4	O形環	FKM	EPDM	FKM
5	膜片	PTFE		
6	閥體	PFA、PTFE		
7	安裝板	PPS		PP

依型號的不同，在材質和構造上會有所差異，詳情請洽詢本公司。

型號標示方法

●AMD3※2系列(連接：φ10、3/8"配管連接)

AMD3 (1) 2 - (10UA) - 8 - (1) - (4)(Y)

- 機種型號
- Ⓑ連接方式
- 孔徑的指示
- Ⓒ選購品
- Ⓓ操作口方向
- Ⓔ流體

Ⓐ 動作方式

1	NC(常閉)
2	NO(常開)
3	複動

Ⓑ 連接方式

10US	10BUS	10UP	10BUP	10UA	10BUA	10UR	10BUR	10UK	10BUK	10BUW
SUPER TYPE PILLAR接頭 一體成型接頭		SUPER 300 TYPE PILLAR接頭 P系列一體型		F-LOCK 20A系列 一體成型接頭		F-LOCK60系列 一體成型接頭		FINAL LOCK 一體成型接頭		FLARETEK 一體成型接頭
φ10×φ8配管連接	3/8"×1/4"配管連接	φ10×φ8配管連接	3/8"×1/4"配管連接	φ10×φ8配管連接	3/8"×1/4"配管連接	φ10×φ8配管連接	3/8"×1/4"配管連接	φ10×φ8配管連接	3/8"×1/4"配管連接	3/8"×1/4"配管連接
孔徑 φ8		φ8		φ8		φ7.5	φ6.4	φ7.5		φ6.3

Ⓒ 選購品

記號	內容	閥體材質 PFA：PFA成型閥體、PTFE：PTFE切削加工閥體					
0	僅ON、OFF	PFA	PFA	PFA	PFA	PFA	PTFE
1	附流量調整						
2	附旁通	PTFE	PTFE	PTFE	PTFE	PTFE	
3	流量調整、附旁通						
6	ON・OFF/附指示器	PFA	PFA	PFA	PFA	PFA	
7	附旁通/附指示器	PTFE	PTFE	PTFE	PTFE	PTFE	

Ⓓ 操作口方向

俯看閥時，←表示流體流向，⇦表示操作口方向。

	10US	10BUS	10UP	10BUP	10UA	10BUA	10UR	10BUR	10UK	10BUK	10BUW
4	●	●	●	●	●	●	●	●	●(註1)	●(註1)	●
1	●	●	●	●	●	●	●	●	●	●	●
2	●	●	●	●	●	●	●	●	●(註1)	●(註1)	●
3	●	●	●	●	●	●	●	●	●	●	●

Ⓔ 流體記號

		10US	10BUS	10UP	10BUP	10UA	10BUA	10UR	10BUR	10UK	10BUK	10BUW
無記號	標準	●	●	●	●	●	●	●	●	●	●	●
M	氨類用	●	●	●	●	●	●	●	●	●	●	●
P	硝酸、氫氟酸用(註3)	●	●	●	●	●	●	●	●	●	●	●
Y	高溫(5～160℃)用(註2)	●	●	●	●	●	●			●	●	
E	高溫(5～160℃)用、PTFE切削加工閥體(註2)	●	●	●	●	●	●			●	●	

※PTFE切削品需於每次另行製作。

●操作口附補強環型號
(不需要Ⓒ Ⓓ 項之間的－(連字符))

AMD3 (A) 2 - (B) - 8 - (C)(D)(E) R

- 孔徑的指示
- 附補強環

●底面安裝型型號
(不需要孔徑的指示及 Ⓒ Ⓓ 項之間的－(連字符))

AMD3 (A) 2 - (B) - (C)(D)(E) X

- 底面安裝

●操作口附補強環+底面安裝型型號
(不需要孔徑的指示及 Ⓒ Ⓓ 項之間的－(連字符))

AMD3 (A) 2 - (B) - (C)(D)(E) R X

- R：附補強環
- X：底面安裝

⚠ 型號選定注意事項

註1：因為FINAL LOCK接頭的螺帽與操作空氣配管有產生相互干擾的可能性，故選擇使用前請先確認尺寸是否合適。

註2：Ⓒ 項選購品為2(附旁通)、3(流量調整／附旁通)、7(附旁通／附指示器)時無法製作。
使用流體為硝酸、 氫氟酸和鹽酸時不可採用。

註3：Ⓔ 項選擇P時，不可選擇附補強環的R。
Ⓒ 項選購品為2(附旁通)、3(流量調整／附旁通)、7(旁通／附指示器)時無法製作。

型號標示方法

●AMD3※2系列(連接：φ12、1/2"配管連接)

AMD3 (1) 2 - (12UP) - 10 - (1) - (4)(M)

- 機種型號
- Ⓑ連接方式
- 孔徑的指示
- Ⓒ選購品
- Ⓓ操作口方向
- Ⓔ流體

Ⓐ 動作方式	
1	NC(常閉)
2	NO(常開)
3	複動

Ⓑ 連接方式	12US	15BUS	12UP	15BUP	12UA	15BUA	12UR	15BUR	12UK	15BUK	15BUW
	SUPER TYPE PILLAR 一體成型接頭		SUPER 300 TYPE PILLAR接頭 P系列一體型		F-LOCK 20A系列 一體成型接頭		F-LOCK60系列 一體成型接頭		FINAL LOCK 一體成型接頭		FLARETEK 一體成型接頭
	φ12×φ10配管連接	1/2"×3/8"配管連接	φ12×φ10配管連接	1/2"×3/8"配管連接	φ12×φ10配管連接	1/2"×3/8"配管連接	φ12×φ10配管連接	1/2"×3/8"配管連接	φ12×φ10配管連接	1/2"×3/8"配管連接	1/2"×3/8"配管連接
記號 / 內容 \ 孔徑	φ10		φ10		φ10		φ9.5		φ10		φ9.4
Ⓒ 選購品(註1)	閥體材質										
	PFA：PFA成型閥體、PTFE：PTFE切削加工閥體										
0 僅ON、OFF	PFA		PFA		PFA		PFA		PFA		PFA
1 附流量調整											
2 附旁通	PTFE		PFA		PTFE		PTFE		PTFE		PTFE
3 流量調整、附旁通											
6 ON・OFF/附指示器	PFA		PFA		PFA		PFA		PFA		PFA
7 附旁通/附指示器	PTFE		PFA		PTFE		PTFE		PTFE		PTFE
Ⓓ 操作口方向											
4	●	●	●	●	●	●	●	●	●	●(註1)	●
1	●	●	●	●	●	●	●	●	●	●	●
2	●	●	●	●	●	●	●	●	●	●(註1)	●
3	●	●	●	●	●	●	●	●	●	●	●
Ⓔ 流體											
無記號 標準	●	●	●	●	●	●	●	●	●	●	●
M 氨類用	●	●	●	●	●	●	●	●	●	●	●
P 硝酸、氫氟酸用(註3)	●	●	●	●	●	●	●	●	●	●	●
Y 高溫(5～160℃)用(註2)	●	●	●	●	●	●			●	●	
E 高溫(5～160℃)用、PTFE切削加工閥體(註2)	●	●	●	●	●	●			●	●	

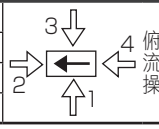

※PTFE切削品需於每次另行製作。

●操作口附補強環型號
(不需要Ⓒ Ⓓ 項之間的－(連字符))

AMD3 (A) 2 - (B) - 10 - (C)(D)(E) R

- 孔徑的指示
- 附補強環

●底面安裝型型號
(不需要孔徑的指示及 Ⓒ Ⓓ 項之間的－(連字符))

AMD3 (A) 2 - (B) - (C)(D)(E) X

- 底面安裝

●操作口附補強環+底面安裝型型號
(不需要孔徑的指示及 Ⓒ Ⓓ 項之間的－(連字符))

AMD3 (A) 2 - (B) - (C)(D)(E) R X

- 附補強環
- 底面安裝

型號選定注意事項

註1：因為FINAL LOCK接頭的螺帽與操作空氣配管有產生相互干擾的可能性，故選擇使用前請先確認尺寸是否合適。

註2：Ⓒ項選購品為2(附旁通)、3(流量調整／附旁通)、7(附旁通／附指示器)時無法製作。
使用流體為硝酸、 氫氟酸和鹽酸時不可採用。

註3：Ⓔ 項選擇P時，不可選擇附補強環的R。
Ⓒ 項選購品為2(附旁通)、3(流量調整／附旁通)、7(旁通／附指示器)時無法製作。

型號標示方法

AMD4 (1) 2 - (20BUS) - 16 - (1) - (4) (Y)

- AMD4：機種型號
- (1)：Ⓐ動作方式
- (20BUS)：Ⓑ連接方式
- 16：孔徑的指示
- (1)：Ⓒ選購品
- (4)：Ⓓ操作口方向
- (Y)：Ⓔ流體

Ⓐ 動作方式	
1	NC(常閉)
2	NO(常開)
3	複動

Ⓑ 連接方式	20BUS	20BUP	20BUA	20BUR	20BUK	20BUW
	SUPER TYPE PILLAR 一體成型接頭	SUPER300 TYPE PILLAR 接頭P系列一體型	F-LOCK 20A系列 一體成型接頭	F-LOCK 60系列 一體成型接頭	FINAL LOCK 一體成型接頭	FLARETEK 一體成型接頭
	3/4"×5/8"配管連接					
孔徑	φ16	φ16	φ16	φ15.9	φ16	φ14.7
Ⓒ 選購品	閥體材質					
	PFA：PFA成型閥體、PTFE：PTFE切削加工閥體					
0 僅ON、OFF	PFA	PFA	PTFE	PFA	PTFE	PFA
1 附流量調整						
2 附旁通	PFA	PFA	PTFE	PTFE	PTFE	PTFE
3 流量調整、附旁通						
6 ON・OFF/附指示器	PFA	PFA	PTFE	PFA	PTFE	PFA
7 附旁通/附指示器	PFA	PFA	PTFE	PTFE	PTFE	PTFE
Ⓓ 操作口方向						
4	●	●	●	●	●	●
1	●	●	●	●	●	●
2	●	●	●	●	●	●
3	●	●	●	●	●	●
Ⓔ 流體						
無記號 標準	●	●	●	●	●	●
M 氨類用	●	●	●	●	●	●
P 硝酸、氫氟酸用(註2)	●	●	●	●	●	●
Y 高溫(5～160℃)用(註1)	●	●				
E 高溫(5～160℃)用、PTFE切削加工閥體(註1)	●	●	●		●	

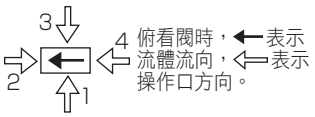

※PTFE切削品需於每次另行製作。

●操作口附補強環型號
(不需要Ⓒ Ⓓ 項之間的－(連字符))

AMD4 (A) 2 - (B) - 16 - (C)(D)(E) R

- 16：孔徑的指示
- R：附補強環

●底面安裝型型號
(不需要孔徑的指示及 Ⓒ Ⓓ 項之間的－(連字符))

AMD4 (A) 2 - (B) - (C)(D)(E) X

- X：底面安裝

●操作口附補強環+底面安裝型型號
(不需要孔徑的指示及 Ⓒ Ⓓ 項之間的－(連字符))

AMD4 (A) 2 - (B) - (C)(D)(E) R X

- R：附補強環
- X：底面安裝

⚠ 型號選定注意事項

註1：Ⓒ項選購品為2(附旁通)、3(流量調整／附旁通)、7(附旁通／附指示器)時無法製作。
使用流體為硝酸、 氫氟酸和鹽酸時不可採用。

註2：Ⓔ 項選擇P時，不可選擇附補強環的R。
Ⓒ 項選購品為2(附旁通)、3(流量調整／附旁通)、7(旁通／附指示器)時無法製作。

型號標示方法

AMD5 (1) 2 - (25BUS) - 20 - (1) - (4) (M)

- 機種型號
- Ⓐ動作方式
- Ⓑ連接方式
- 孔徑的指示
- Ⓒ選購品
- Ⓓ操作口方向
- Ⓔ流體

Ⓐ 動作方式	
1	NC(常閉)
2	NO(常開)
3	複動

Ⓑ 連接方式	25US	25BUS	25UP	25BUP	25BUA	25UR	25BUR	25UK	25BUK	25BUW	15AU	20AU
	SUPER TYPE PILLAR 一體成型接頭		SUPER 300 TYPE PILLAR接頭 P系列一體型		F-LOCK 20A系列 一體成型接頭	F-LOCK 60系列 一體成型接頭		FINAL LOCK 一體成型接頭		FLARETEK 一體成型接頭	PVC管 一體成型接頭	
	φ25×φ22配管連接	1"×7/8"配管連接	φ25×φ22配管連接	1"×7/8"配管連接	1"×7/8"配管連接(註1)	φ25×φ22配管連接	1"×7/8"配管連接	φ25×φ22配管連接	1"×7/8"配管連接	1"×7/8"配管連接	公稱16	公稱20
孔徑	φ20		φ20		φ20	φ20		φ20		φ20	φ20	

記號	內容	Ⓒ 選購品	閥體材質 PFA：PFA成型閥體、PTFE：PTFE切削加工閥體											
0	僅ON、OFF		PFA		PFA		PTFE	PTFE		PTFE		PTFE	PFA	
1	附流量調整													
2	附旁通		PTFE		PFA		PTFE	PTFE		PTFE		PTFE	(註3)	
3	流量調整、附旁通													
6	ON・OFF/附指示器		PFA		PFA		PTFE	PTFE		PTFE		PTFE	PFA	
7	附旁通/附指示器		PTFE		PFA		PTFE	PTFE		PTFE		PTFE	(註3)	
Ⓓ 操作口方向														
4	3⇩ 2⇨ ←⇦ 4 ⇧1 俯看閥時，←表示流體流向，⇦表示操作口方向。		●	●	●	●	●	●	●	●	●	●	●	●
1			●	●	●	●	●	●	●	●	●	●	●	●
2			●	●	●	●	●	●	●	●	●	●	●	●
3			●	●	●	●	●	●	●	●	●	●	●	●
Ⓔ 流體														
無記號	標準		●	●	●	●	●	●	●	●	●	●	●	●
M	氨類用		●	●	●	●	●	●	●	●	●	●	●	●
P	硝酸、氫氟酸用(註2)		●	●	●	●	●	●	●	●	●	●		

※PTFE切削品需於每次另行製作。

●操作口附補強環型號
(不需要Ⓒ Ⓓ 項之間的－(連字符))

AMD5 (A) 2 - (B) - 20 - (C)(D)(E) R

- 孔徑的指示
- 附補強環

●底面安裝型型號
(不需要孔徑的指示及 Ⓒ Ⓓ 項之間的－(連字符))

AMD5 (A) 2 - (B) - (C)(D)(E) X

- 底面安裝

●操作口附補強環+底面安裝型型號
(不需要孔徑的指示及 Ⓒ Ⓓ 項之間的－(連字符))

AMD5 (A) 2 - (B) - (C)(D)(E) R X

- R：附補強環
- X：底面安裝

⚠ 型號選定注意事項

註1：也可用於φ25×φ22配管連接。
註2：Ⓑ 項選擇15AU、20AU，或Ⓔ 項選擇P時，不可選擇附補強環的R。
Ⓒ 項選購品為2(附旁通)、3(流量調整／附旁通)、7(旁通／附指示器)時無法製作。
註3：請由AMD41L系列(106頁)中選擇。

外形尺寸圖

●僅ON•OFF型

・AMD3$^{1}_{2}_{3}$2- ※1 -8

・AMD3$^{1}_{2}_{3}$2- ※1 -10

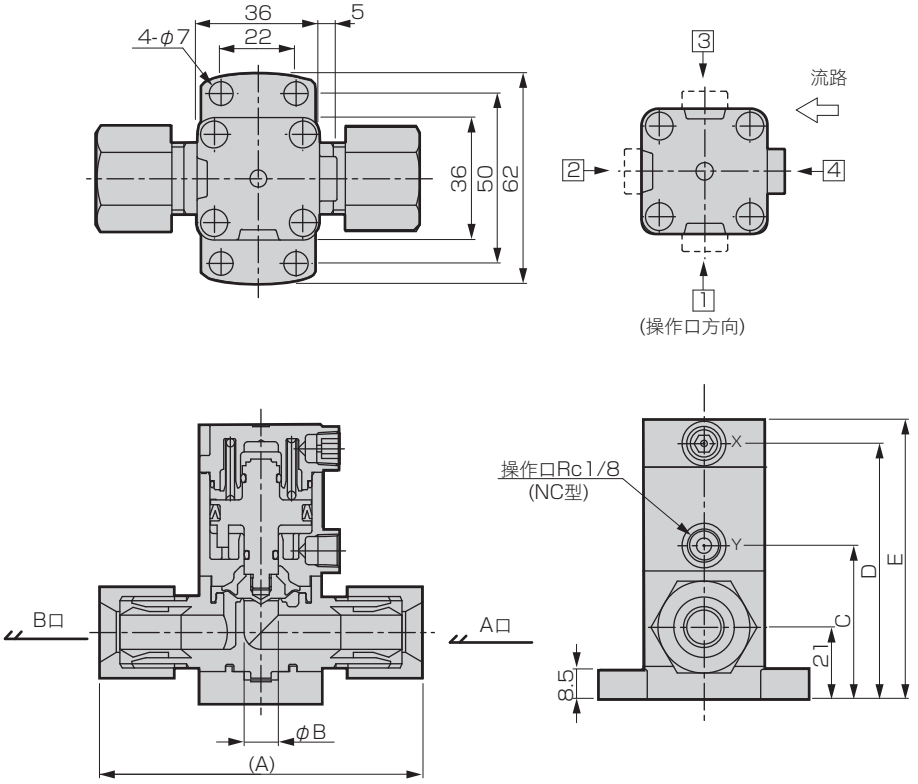

※1(連接型號)	A	B
10US	86	8
10BUS	86	8
10UP	86	8
10BUP	86	8
10UA	78	8
10BUA	78	8
10UR	110	7.5
10BUR	114	6.4
10UK	96	7.5
10BUK	96	7.5
10BUW	101	6.3

※1(連接型號)	A	B
12US	95	10
15BUS	95	10
12UP	94	10
15BUP	94	10
12UA	86	10
15BUA	86	10
12UR	110	9.5
15BUR	114	9.5
12UK	102	10
15BUK	102	10
15BUW	103	9.4

流體記號	C	D	E
無記號·M·P·Y	45	75	82
E	49	79	86

●底面安裝型

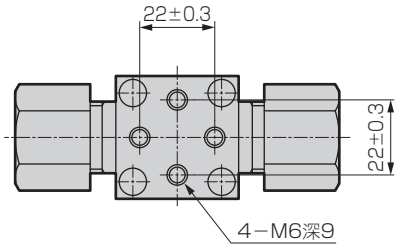

外形尺寸圖

●附流量調整

・AMD3$^{1}_{2}{}_{3}$2-※-※-1

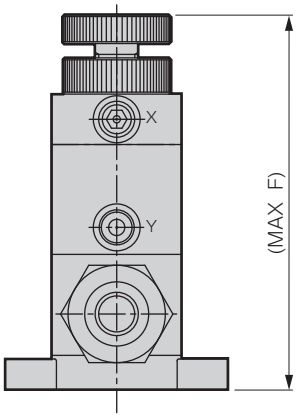

●附流量調整旁通

・AMD3$^{1}_{2}{}_{3}$2-※-※-3

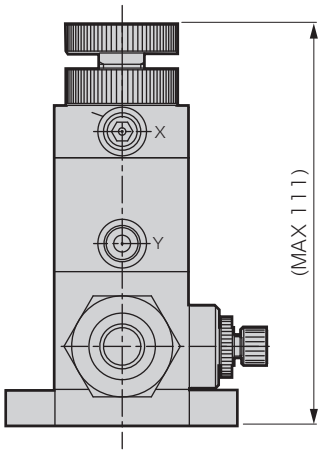

(其他尺寸請參考附旁通的尺寸。)

●附旁通

・AMD3$^{1}_{2}{}_{3}$2-※-※-2·7

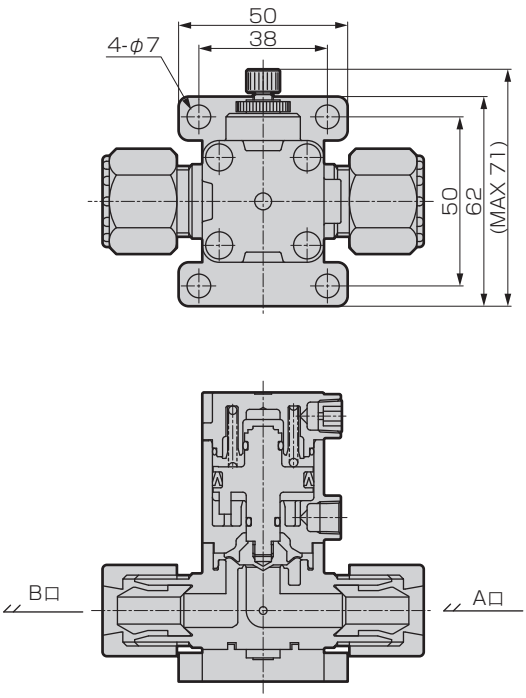

●附指示器

・AMD3$^{1}_{2}{}_{3}$2-※-※-6·7

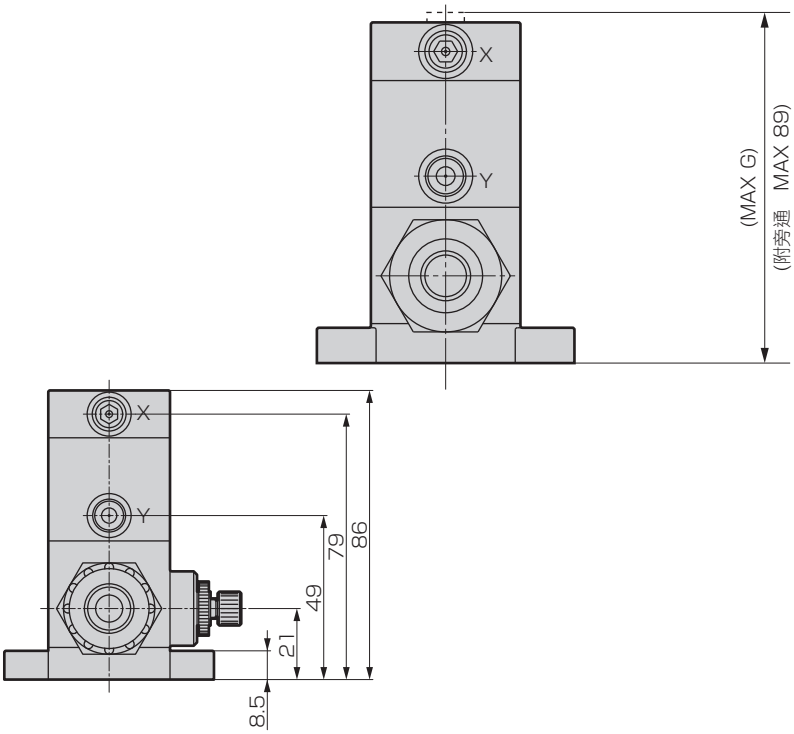

流體記號	F	G
無記號·M·P·Y	107	85
E	111	89

外形尺寸圖

●僅ON•OFF型

・AMD4$^{1}_{2}$$_{3}$2- ※1 -16

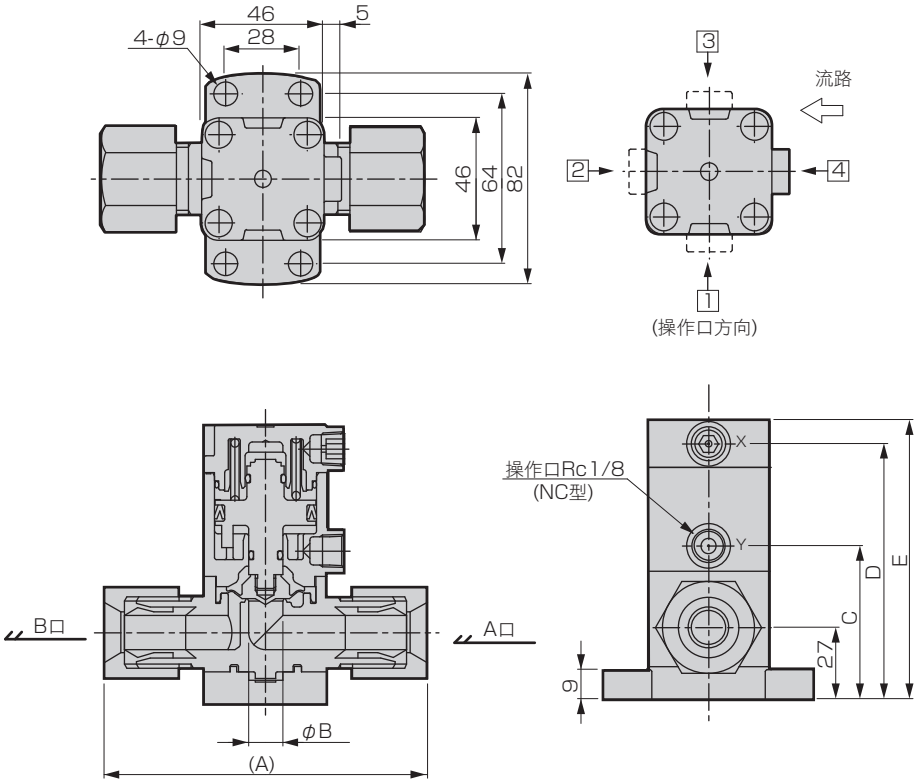

※1(連接型號)	A	B
20BUS	124	16
20BUP	118	16
20BUA	108	16
20BUR	134	15.9
20BUK	119	16
20BUW	122	14.7

流體記號	C	D	E
無記號·M·Y	60	97	106
P	60	97	107
E	64	101	110

●底面安裝型

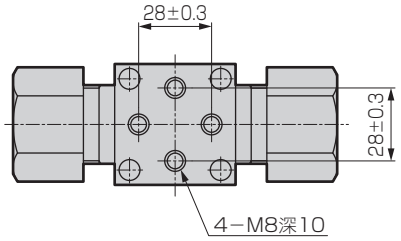

外形尺寸圖

●附流量調整

・AMD4$^{1}_{2}{}_{3}$2-※-16-1

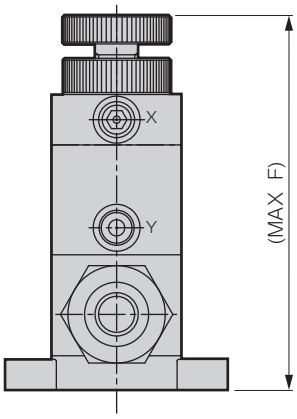

●附流量調整旁通

・AMD4$^{1}_{2}{}_{3}$2-※-16-3

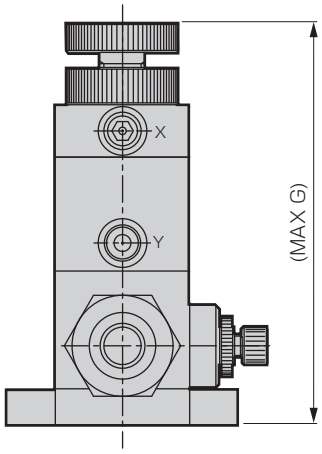

(其他尺寸請參考附旁通的尺寸。)

●附旁通

・AMD4$^{1}_{2}{}_{3}$2-※-16-2・7

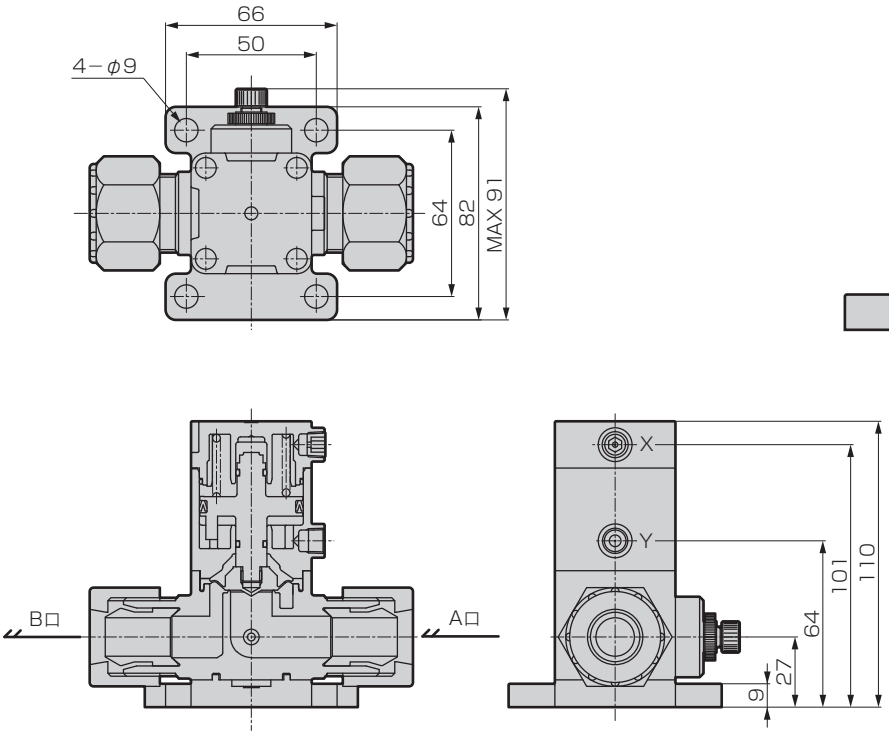

●附指示器

・AMD4$^{1}_{2}{}_{3}$2-※-16-6・7

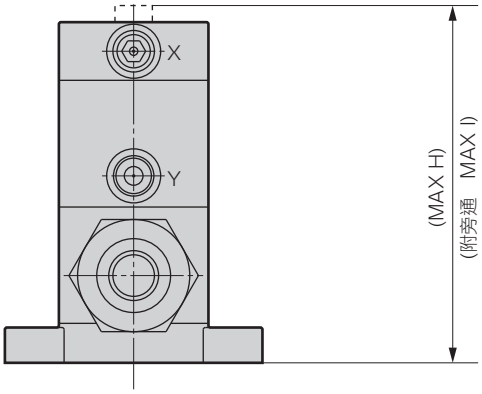

流體記號	F	G	H	I
無記號·M	130	134	110	114
P	133	137	111	115
Y	130		110	
E	134		114	

外形尺寸圖

●僅ON•OFF型

・AMD5$^{1}_{2}_{3}$2- ※1 -20

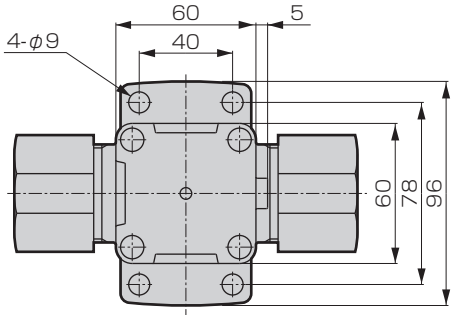

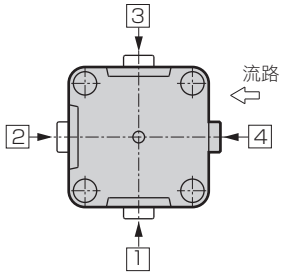

(操作口方向)

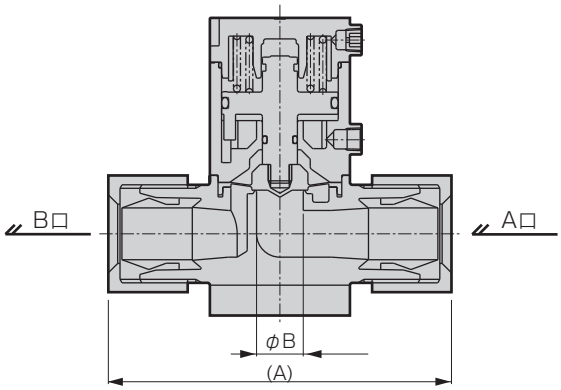

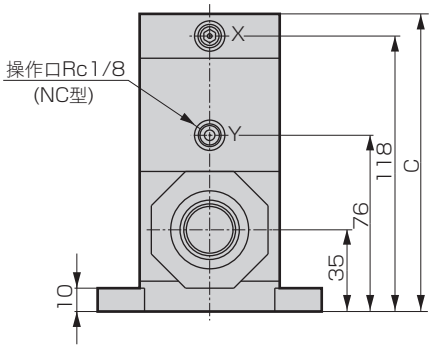

※1(連接型號)	A	B
25US	147	20
25BUS	147	20
25UP	146	20
25BUP	146	20
25BUA	140	20
25UR	159	20
25BUR	162	20
25UK	141	20
25BUK	141	20
25BUW	156	20

流體記號	C
無記號·M	128
P	132

●PVC管一體成型接頭

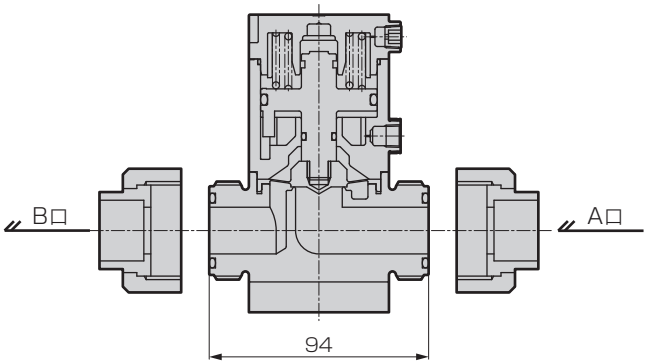

●底面安裝型

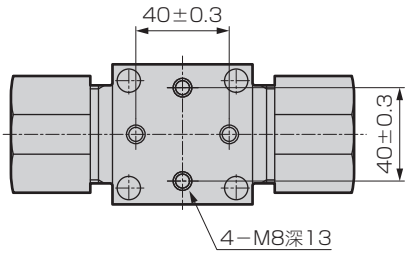

外形尺寸圖

●附流量調整

・AMD5$^{1}_{2}_{3}$2-※-20-1

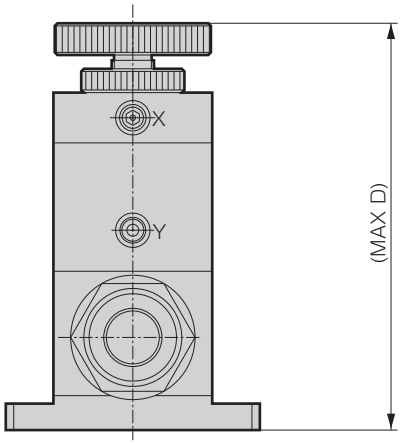

●附指示器

・AMD5$^{1}_{2}_{3}$2-※-20-6·7

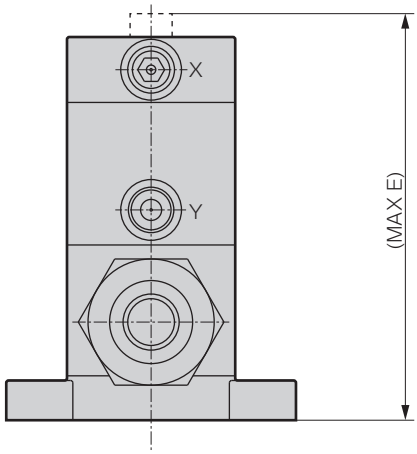

流體記號	D	E
無記號·M	159	133
P	166	137

附旁通的尺寸相同。

●附旁通

・AMD5$^{1}_{2}_{3}$2-※-20-2·7

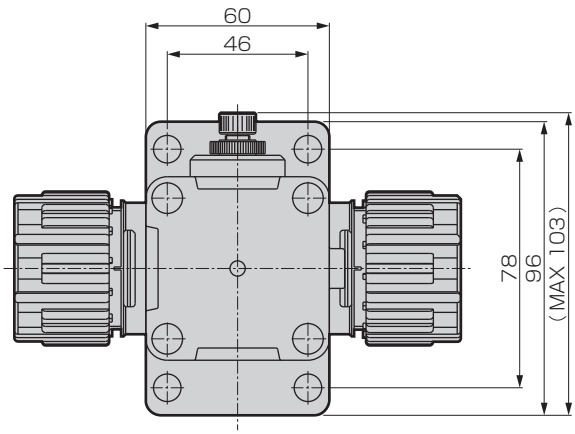

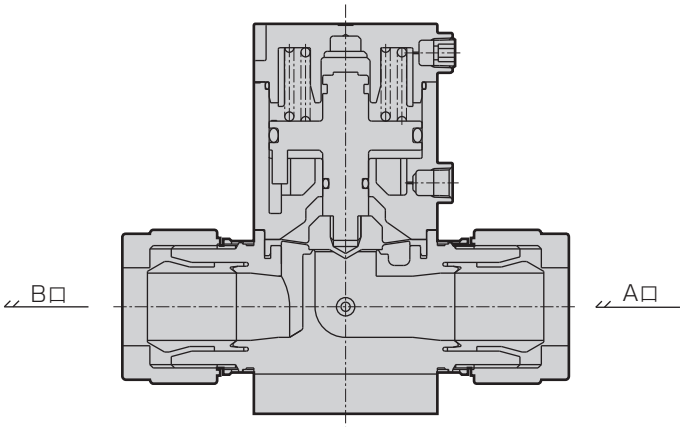

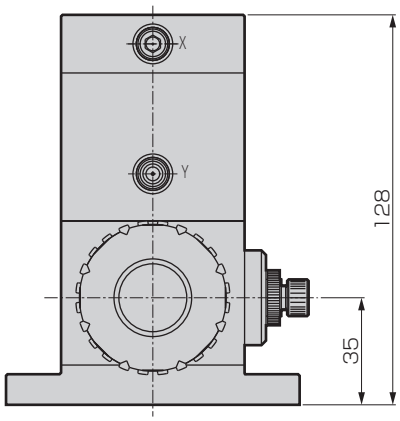

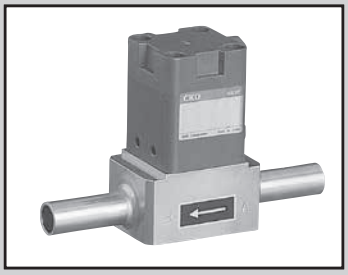

不鏽鋼閥體藥液用氣動閥

AMD3$^{1}_{2}_{3}$2·AMD4$^{1}_{2}_{3}$2·AMD5$^{1}_{2}_{3}$2 Series

RoHS CAD

規格

項 目		AMD3$^{1}_{2}_{3}$2-8·3BT·6S	AMD3$^{1}_{2}_{3}$2-10·4BT·8S
使用流體		藥液、純水(註1)	
流體溫度	℃	5～120	
耐壓力	MPa	1	
使用壓力(A→B)	MPa	0～0.3(註2)	
使用壓力(B→A)	MPa	0～0.1(註2)	
閥座洩漏	cm^3/min	0(以水壓為設定條件時)	
背壓	MPa	0～0.1(註2)	
環境溫度	℃	0～60	
頻率		30次/分以下	
安裝方式		任意	
連接方式		Rc1/4 3/8"SUS出管 3/8"用二重卡套式接頭(註3)	Rc3/8 1/2"SUS出管 1/2"用二重卡套式接頭(註3)
孔徑		ϕ8	ϕ10
操作部	操作壓力 MPa	NC·NO 0.3～0.5、複動 0.3～0.4	
	操作口	Rc1/8	
重量	kg	0.45	

項 目		AMD4$^{1}_{2}_{3}$2-15·6BT·12S	AMD5$^{1}_{2}_{3}$2-8BT·16S
使用流體		藥液、純水(註1)	藥液、純水(註1)
流體溫度	℃	5～120	5～120
耐壓力	MPa	1	1
使用壓力(A→B)	MPa	0～0.3(註2)	0～0.3(註2)
使用壓力(B→A)	MPa	0～0.1(註2)	0～0.1(註2)
閥座洩漏	cm^3/min	0(以水壓為設定條件時)	0(以水壓為設定條件時)
背壓	MPa	0～0.1(註2)	0～0.1(註2)
環境溫度	℃	0～60	0～60
頻率		20次/分以下	20次/分以下
安裝方式		任意	任意
連接方式		Rc 1/2·3/4"SUS出管、 3/4"用二重卡套式接頭(註3)	1"SUS出管 1"用二重卡套式接頭(註3)
孔徑		ϕ16	ϕ20
操作部	操作壓力 MPa	NC·NO 0.3～0.5、複動 0.3～0.4	NC·NO 0.3～0.5、複動 0.3～0.4
	操作口	Rc1/8	Rc1/8
重量	kg	0.89	1.3

註1：請先確認產品構成材質與使用流體和環境氣體的適應性之後再選擇採用。(如需適用性確認一覽表，請參考卷首第17頁。)
註2：關於高壓規格，請參考第96頁。
註3：二重卡套式接頭的前管嘴與接頭本體的滑動面上塗有含氟的潤滑劑。

⚠ 使用之前，請務必詳閱卷首9～18頁的使用注意事項。

內部構造和零件一覽表

●AMD3※2系列

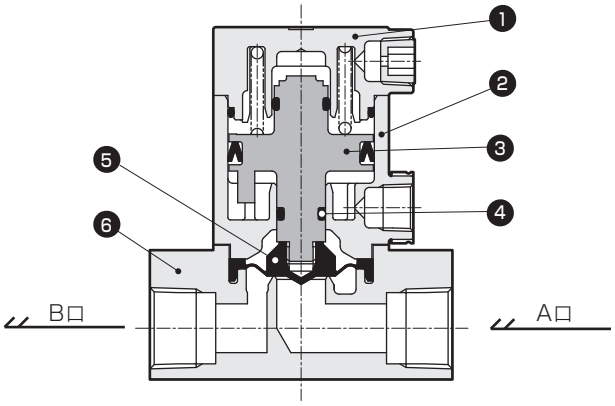

編號	零件名稱	材質(促動器材質分類)	
		標準	A
1	閥蓋	PPS	A5056
2	氣缸	PPS	A5056
3	活塞桿	PPS	A5056
4	O形環	EPDM	
5	膜片	PTFE	
6	閥體	SUS316L	

依型號的不同，在材質和構造上會有所差異，詳情請洽詢本公司。

●AMD4※2系列

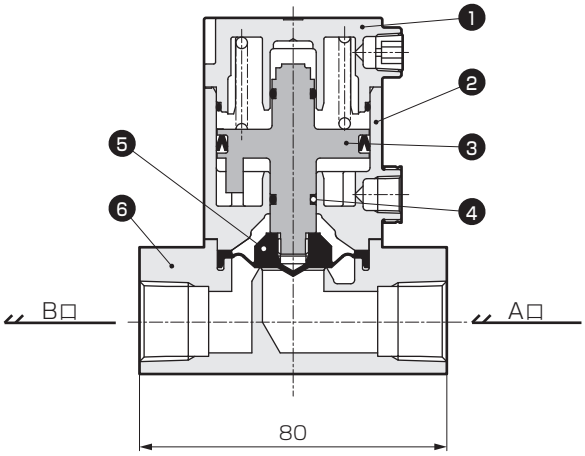

編號	零件名稱	材質(促動器材質分類)	
		標準	A
1	閥蓋	PPS	A5056
2	氣缸	PPS	A5056
3	活塞桿	PPS	A5056
4	O形環	EPDM	
5	膜片	PTFE	
6	閥體	SUS316L	

依型號的不同，在材質和構造上會有所差異，詳情請洽詢本公司。

●AMD5※2系列

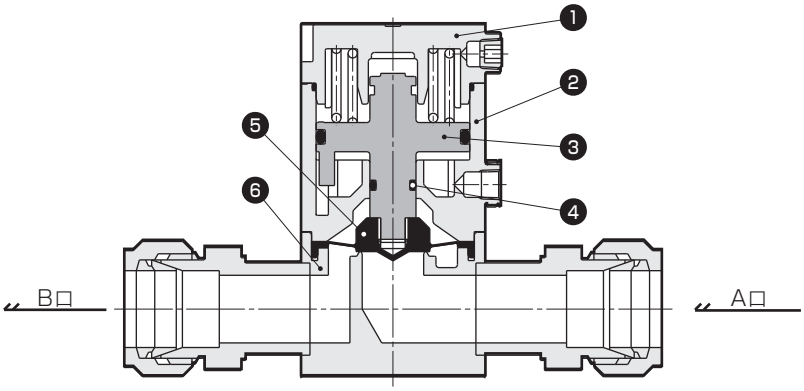

編號	零件名稱	材質(促動器材質分類)	
		標準	A
1	閥蓋	PPS	A5056
2	氣缸	PPS	A5056
3	活塞桿	PPS	A5056
4	O形環	EPDM	
5	膜片	PTFE	
6	閥體	SUS316L	

依型號的不同，在材質和構造上會有所差異，詳情請洽詢本公司。

型號標示方法

AMD3 (1) 2 - (8) - (0) - (A) - (4)

- 機種型號
- (B) 連接方式
- (D) 促動器材質
- (E) 操作口方向
- (A) 動作方式
- (C) 選購品

(B) 連接方式						
8	3BT	6S	10	4BT	8S
Rc 1/4	3/8" × t1.0 SUS出管	二重卡套式接頭 3/8"配管連接	Rc 3/8	1/2" × t1.24 SUS出管	二重卡套式接頭 1/2"配管連接

記號	內容 \ 孔徑	φ10	φ8		φ10		
(A) 動作方式							
1	NC(常閉)	●	●	●	●	●	●
2	NO(常開)	●	●	●	●	●	●
3	複動	●	●	●	●	●	●
(C) 選購品							
0	僅ON、OFF	●	●	●	●	●	●
1	附流量調整	●	●	●	●	●	●
6	附指示器	●	●	●	●	●	●
(D) 促動器材質							
無記號	PPS	●	●	●	●	●	●
A	A5056	●	●	●	●	●	●
(E) 操作口方向							
4	3⇩ ⇨2 ←4 ⇧1 俯看閥時，←表示流體流向，⇦表示操作口方向。	●	●	●	●	●	●
1		●	●	●	●	●	●
2		●	●	●	●	●	●
3		●	●	●	●	●	●

AMD4 (1) 2 - (15) - (0) - (A) - (4)

- 機種型號
- (B) 連接方式
- (A) 動作方式
- (C) 選購品
- (D) 促動器材質
- (E) 操作口方向

(B) 連接方式		
15	6BT	12S
Rc 1/2	3/4" × t1.24 SUS出管	二重卡套式接頭 3/4"配管連接

記號	內容 \ 孔徑	φ16		
(A) 動作方式				
1	NC(常閉)	●	●	●
2	NO(常開)	●	●	●
3	複動	●	●	●
(C) 選購品				
0	僅ON、OFF	●	●	●
1	附流量調整	●	●	●
6	附指示器	●	●	●
(D) 促動器材質				
無記號	PPS	●	●	●
A	A5056	●	●	●
(E) 操作口方向				
4	3⇩ ⇨2 ←4 ⇧1 俯看閥時，←表示流體流向，⇦表示操作口方向。	●	●	●
1		●	●	●
2		●	●	●
3		●	●	●

型號標示方法

AMD5 (1) 2 - (16S) - (1) - (A) - (4)

機種型號

Ⓑ連接方式

Ⓐ動作方式

Ⓒ選購品

Ⓓ促動器材質

Ⓔ操作口方向

Ⓑ 連接方式	8BT	16S
	1" × t1.65 SUS出管	二重卡套式接頭1"配管連接

記號	內容 \ 孔徑	φ20	
Ⓐ 動作方式			
1	NC(常閉)	●	●
2	NO(常開)	●	●
3	複動	●	●
Ⓒ 選購品			
0	僅ON、OFF	●	●
1	附流量調整	●	●
6	附指示器	●	●
Ⓓ 促動器材質			
無記號	PPS	●	●
A	A5056	●	●
Ⓔ 操作口方向			
4	3⇩ ⇨2 ←4 ⇧1 俯看閥時，←表示流體流向，⇦表示操作口方向。	●	●
1		●	●
2		●	●
3		●	●

外形尺寸圖

●Rc螺牙型

・AMD3$^{1}_{2}{}_{3}$2-8·10

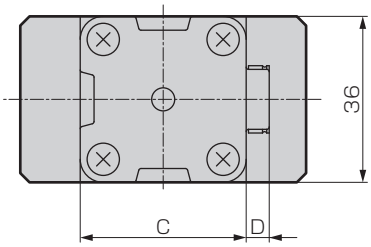

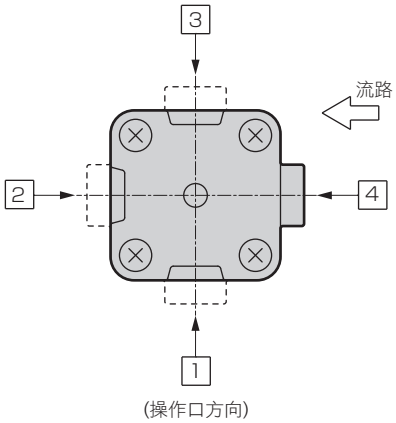

促動器材質	C	D
無記號	38	5
A	44	0

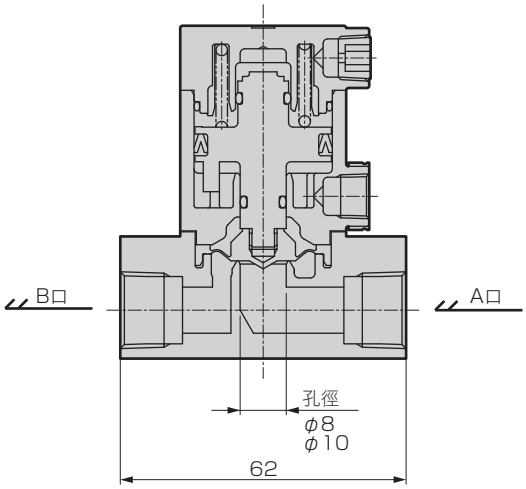

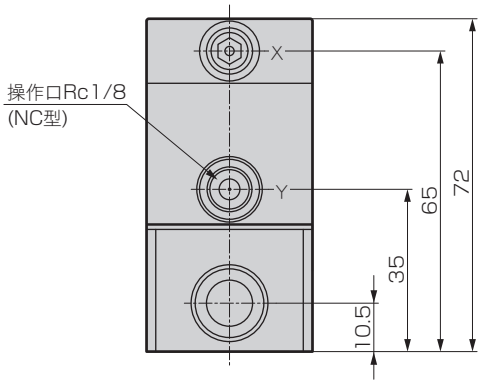

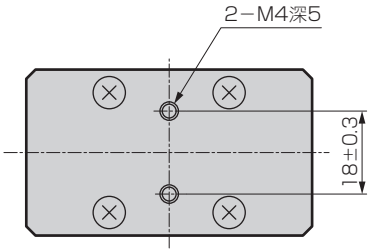

外形尺寸圖

●SUS出管

・AMD3$^{1}_{2}{}_{3}$2-3BT·4BT

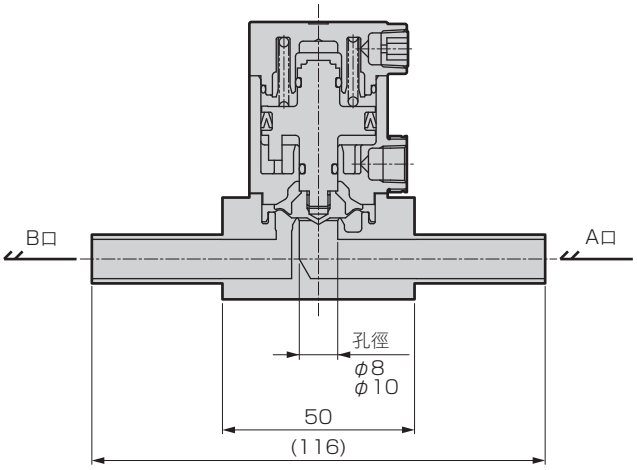

●二重卡套式接頭

・AMD3$^{1}_{2}{}_{3}$2-6S·8S

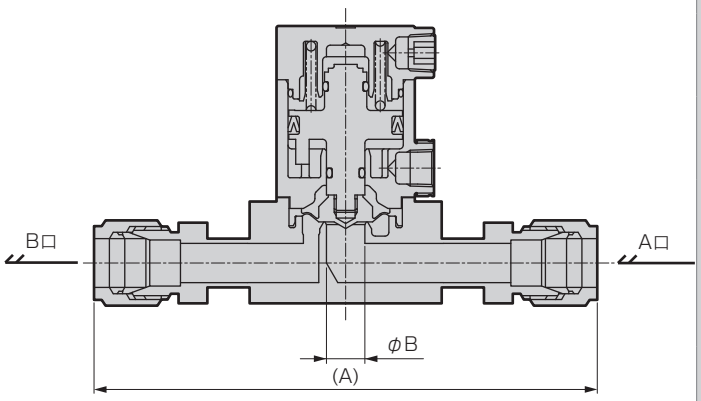

尺寸 / 型號	A	B
AMD3※2-6S	116	8
AMD3※2-8S	130	10

●附流量調整

・AMD3$^{1}_{2}{}_{3}$2-※-1

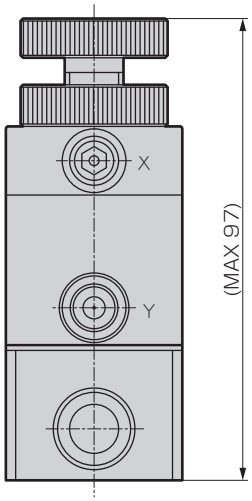

●附指示器

・AMD3$^{1}_{2}{}_{3}$2-※-6

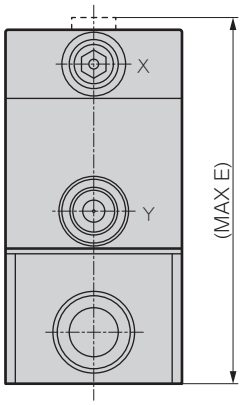

促動器材質	E
無記號	75
A	74

外形尺寸圖

●Rc螺牙型

・AMD4$^{1}_{2}$$_{3}$2-15

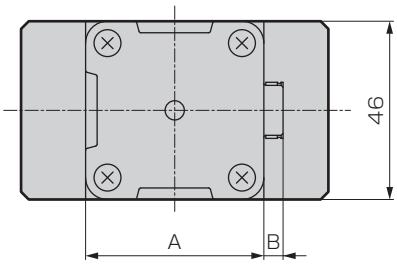

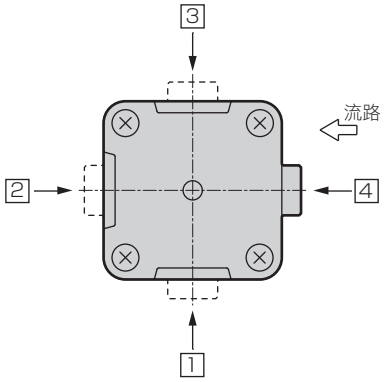

（操作口方向）

促動器材質	A	B
無記號	46	5
A	56	0

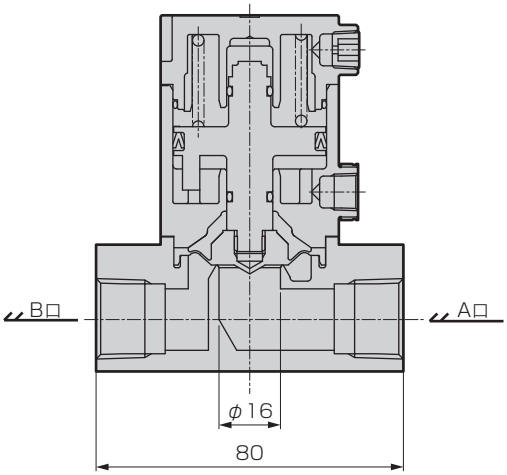

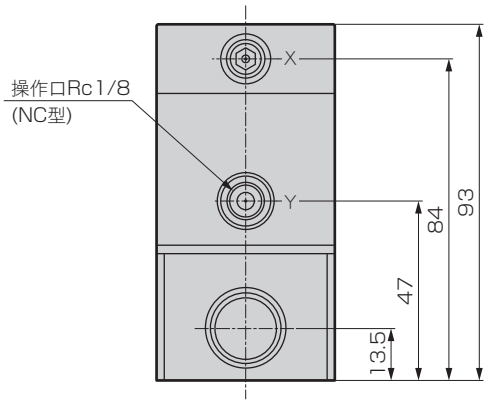

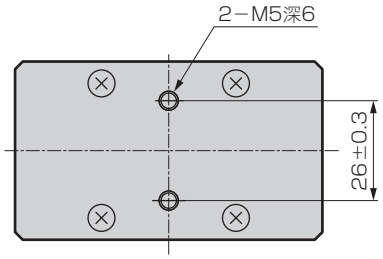

外形尺寸圖

●SUS出管

・AMD4$^{1}_{2}_{3}$2-6BT

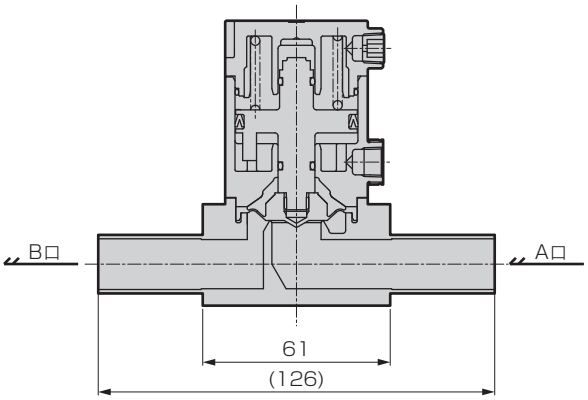

●二重卡套式接頭

・AMD4$^{1}_{2}_{3}$2-12S

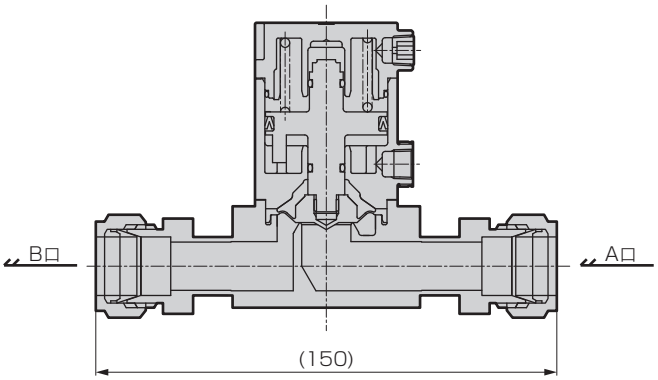

●附流量調整

・AMD4$^{1}_{2}_{3}$2-※-1

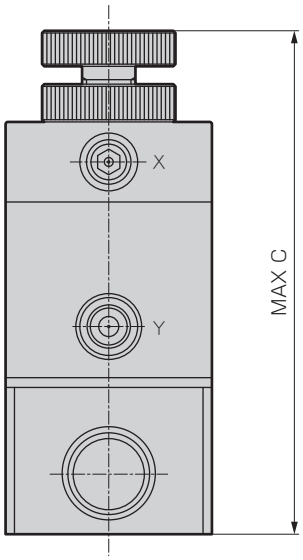

●附指示器

・AMD4$^{1}_{2}_{3}$2-※-6

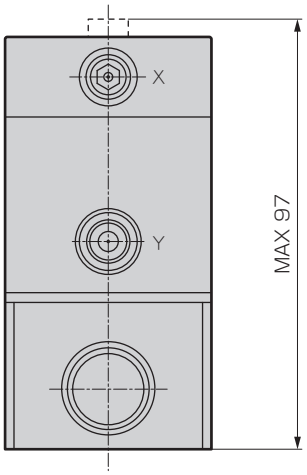

促動器材質	C
無記號	117
A	119

外形尺寸圖

●二重卡套式接頭

・AMD5$^{1}_{2}{}^{2}_{3}$2-16S

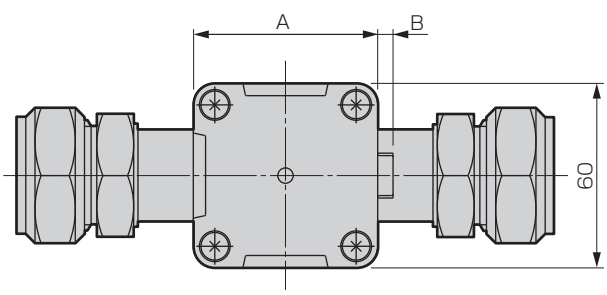

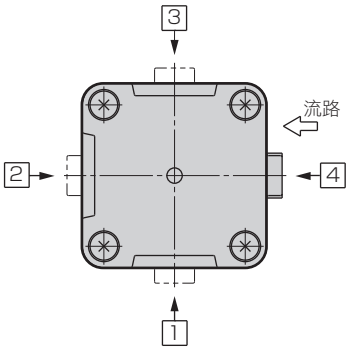

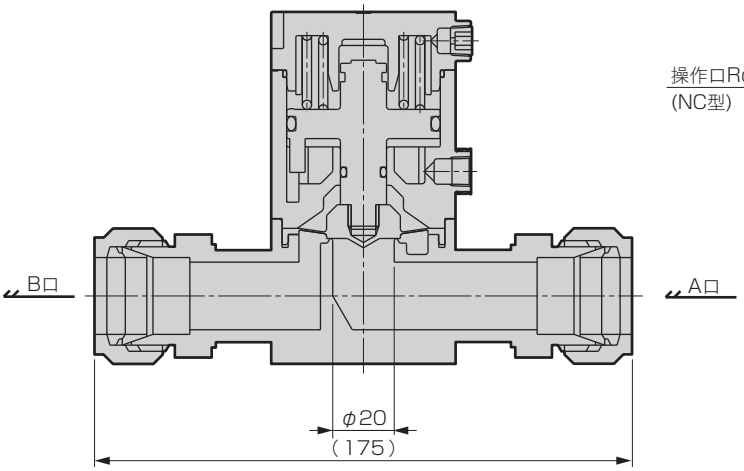

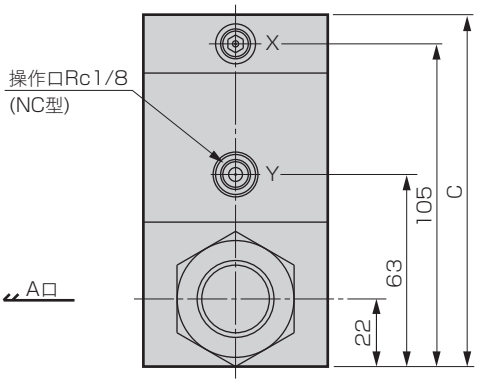

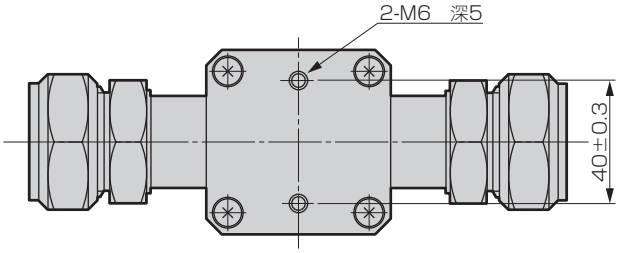

促動器材質	A	B	C
無記號	60	5	115
A	70	0	114

外形尺寸圖

●SUS出管

・AMD5$^{1}_{2}_{3}$2-8BT

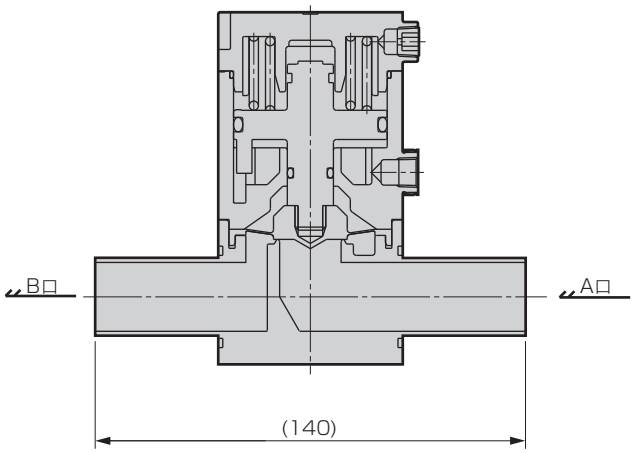

●附流量調整

・AMD5$^{1}_{2}_{3}$2-※-1

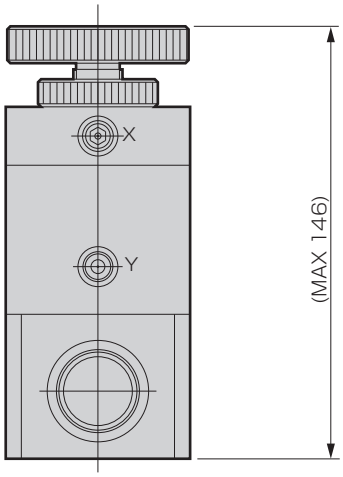

●附指示器

・AMD5$^{1}_{2}_{3}$2-※-6

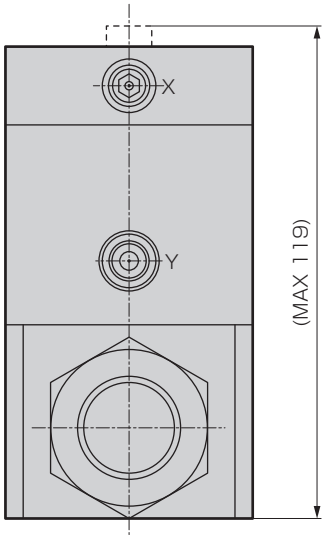

藥液用氣動閥(3口閥)

AMG$^{3}_{4}_{5}$02 Series

●連接配管尺寸：φ10、φ12、φ25、3/8″、1/2″、3/4″、1″

RoHS 出口貿易管理法令管制物品

※對象：僅AMG402、502

規格

項 目		AMG302	AMG402	AMG502
使用流體		藥液、純水(註1)		
流體溫度	℃	5～90(高溫用為：5～160)(註5)		5～90(註5)
耐壓力	MPa	1		
使用壓力(A→B)	MPa	0～0.3(註4)		
使用壓力(B→A)	MPa	0～0.1(註4)		
閥座洩漏	cm^3/min	0(以水壓為設定條件時)		
背壓	MPa	0～0.1		
環境溫度	℃	0～60		
頻率		30次/分以下	20次/分以下	
安裝方式		任意		
連接方式		ODφ10、φ12配管連接(一體成型接頭) OD3/8"、1/2"配管連接(一體成型接頭)	OD3/4"配管連接(一體成型接頭)	ODφ25配管連接(一體成型接頭) OD1"配管連接(一體成型接頭)
孔徑		φ6～φ10(註3)	φ14.7～φ16(註3)	φ20
操作部	操作壓力 MPa	0.3～0.5(高溫用為0.3～0.35)		
	操作口	Rc1/8(註2)		
重量	kg	0.44	1.0	2.1

註1：請先確認產品構成材質與使用流體和環境氣體的適應性之後再選擇採用。(如需適用性確認一覽表，請參考卷首第17頁。)
註2：連接操作口的接頭請採用樹脂接頭。
(使用金屬接頭時，請選擇採用附補強環的產品。但是，流體記號P的硝酸用和氫氟酸用的產品則不需要附補強環。)
註3：請按照型號標示方法確認每種配管的孔徑。
註4：關於高壓規格，請參考第96頁。
註5：使用流體為氫氟酸時，如果流體溫度超過40℃時請洽詢本公司。

⚠ 使用之前，請務必詳閱卷首9～18頁的使用注意事項。

內部構造和零件一覽表

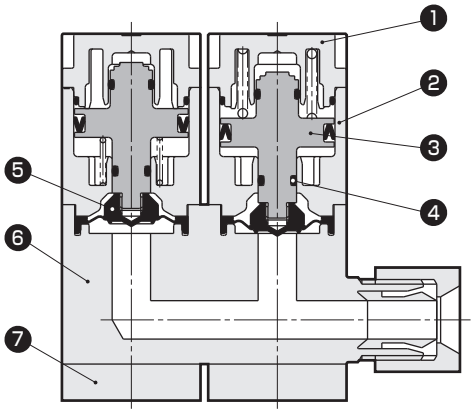

編號	零件名稱	材質(依流體記號分類)		
		標準•Y	M	P
1	閥蓋	PPS		PP
2	氣缸	PPS		PP
3	活塞桿	PPS		PVDF
4	O形環	FKM	EPDM	FKM
5	膜片	PTFE		
6	閥體	PTFE		
7	安裝板	PPS		PP

依型號的不同，在材質和構造上會有所差異，詳情請洽詢本公司。

型號標示方法

●AMG302系列(連接：φ10、3/8"配管連接)

AMG302 - 10BUS - 0 - M L

- AMG302：機種型號
- 10BUS：Ⓐ連接方式
- 0：Ⓑ選購品
- M：Ⓒ流體
- L：ⒹA口位置

Ⓐ 連接方式	10US	10BUS	10UP	10BUP	10UA	10BUA	10UR	10BUR	10UK	10BUK	10BUW
	SUPER TYPE PILLAR 一體成型接頭		SUPER 300 TYPE PILLAR接頭 P系列一體型		F-LOCK 20A系列 一體成型接頭		F-LOCK 60系列 一體成型接頭		FINAL LOCK 一體成型接頭		FLARETEK 一體成型接頭
	φ10×φ8配管連接	3/8"×1/4"配管連接	φ10×φ8配管連接	3/8"×1/4"配管連接	φ10×φ8配管連接	3/8"×1/4"配管連接	φ10×φ8配管連接	3/8"×1/4"配管連接	φ10×φ8配管連接	3/8"×1/4"配管連接	3/8"×1/4"配管連接
記號 / 內容 / 孔徑	φ8		φ8		φ8		φ7	φ6	φ8		φ6.3
閥體材質	PTFE切削加工閥體										
Ⓑ 選購品											
0 僅ON、OFF	●	●	●	●	●	●	●	●	●	●	●
1 附流量調整	●	●	●	●	●	●	●	●	●	●	●
6 附指示器	●	●	●	●	●	●	●	●	●	●	●
Ⓒ 流體											
無記號 標準	●	●	●	●	●	●	●	●	●(註1)	●(註1)	●
M 氨類用	●	●	●	●	●	●	●	●	●(註1)	●(註1)	●
P 硝酸、氫氟酸用(註3)	●	●	●	●	●	●	●	●	●(註1)	●(註1)	●
Y 高溫(5～160℃)用(註2)	●	●	●	●	●	●			●(註1)	●(註1)	
Ⓓ A口位置											
無記號 右側	●	●	●	●	●	●	●	●	●	●	●
L 左側	●	●	●	●	●	●	●	●	●	●	●

※PTFE切削品需於每次另行製作。

●操作口附補強環型號

AMG302 - A - B - C D R

- R：附補強環

型號選定注意事項

註1：因為FINAL LOCK接頭的螺帽與操作空氣配管有產生相互干擾的可能性，故選擇使用前請先確認尺寸是否合適。
註2：使用流體為硝酸、氫氟酸和鹽酸時不可採用。
註3：Ⓒ項選擇P時，不可選擇附補強環的R。

型號標示方法

●AMG302系列(連接：φ12、1/2"配管連接)

AMG302 - 15BUA - 1 - M L

- AMG302：機種型號
- 15BUA：Ⓐ連接方式
- 1：Ⓑ選購品
- M：Ⓒ流體
- L：Ⓓ A口位置

		Ⓐ 連接方式										
		12US	15BUS	12UP	15BUP	12UA	15BUA	12UR	15BUR	12UK	15BUK	15BUW
		SUPER TYPE PILLAR 一體成型接頭		SUPER 300 TYPE PILLAR接頭 P系列一體型		F-LOCK 20A系列 一體成型接頭		F-LOCK 60系列 一體成型接頭		FINAL LOCK 一體成型接頭		FLARETEK 一體成型接頭
		φ12×φ10配管連接	1/2"×3/8"配管連接	φ12×φ10配管連接	1/2"×3/8"配管連接	φ12×φ10配管連接	1/2"×3/8"配管連接	φ12×φ10配管連接	1/2"×3/8"配管連接	φ12×φ10配管連接	1/2"×3/8"配管連接	1/2"×3/8"配管連接
記號	內容 / 孔徑	φ10		φ10		φ10		φ9		φ10		φ9.4
閥體材質		PTFE切削加工閥體										
Ⓑ 選購品												
0	僅ON、OFF	●	●	●	●	●	●	●	●	●	●	●
1	附流量調整	●	●	●	●	●	●	●	●	●	●	●
6	附指示器	●	●	●	●	●	●	●	●	●	●	●
Ⓒ 流體												
無記號	標準	●	●	●	●	●	●	●	●	●(註1)	●(註1)	●
M	氨類用	●	●	●	●	●	●	●	●	●(註1)	●(註1)	●
P	硝酸、氫氟酸用(註3)	●	●	●	●	●	●	●	●	●(註1)	●(註1)	●
Y	高溫(5～160℃)用(註2)	●	●	●	●	●	●			●(註1)	●(註1)	
Ⓓ A口位置												
無記號	右側	●	●	●	●	●	●	●	●	●	●	●
L	左側	●	●	●	●	●	●	●	●	●	●	●

※PTFE切削品需於每次另行製作。

●操作口附補強環型號

AMG302 - A - B - C D R

- R：附補強環

型號選定注意事項

註1：因為FINAL LOCK接頭的螺帽與操作空氣配管有產生相互干擾的可能性，故選擇使用前請先確認尺寸是否合適。
註2：使用流體為硝酸、氫氟酸和鹽酸時不可採用。
註3：Ⓒ項選擇P時，不可選擇附補強環的R。

型號標示方法

●AMG402系列

AMG402 - 20BUP - 0 - M L

- AMG402：機種型號
- 20BUP：Ⓐ連接方式
- 0：Ⓑ選購品
- M：Ⓒ流體
- L：Ⓓ A口位置

Ⓐ 連接方式		20BUS	20BUP	20BUA	20BUR	20BUK	20BUW
		SUPER TYPE PILLAR 一體成型接頭	SUPER300 TYPE PILLAR 接頭P系列一體型	F-LOCK20A系列 一體成型接頭	F-LOCK60系列 一體成型接頭	FINAL LOCK 一體成型接頭	FLARETEK 一體成型接頭
		3/4"×5/8"配管連接					
記號	內容 \ 孔徑	φ16	φ16	φ16	φ15	φ16	φ14.7
閥體材質		PTFE切削加工閥體					
Ⓑ 選購品							
0	僅ON、OFF	●	●	●	●	●	●
1	附流量調整	●	●	●	●	●	●
6	附指示器	●	●	●	●	●	●
Ⓒ 流體							
無記號	標準	●	●	●	●	●	●
M	氨類用	●	●	●	●	●	●
P	硝酸、氫氟酸用(註2)	●	●	●	●	●	●
Y	高溫(5～160℃)用(註1)	●	●	●		●	
Ⓓ A口位置							
無記號	右側	●	●	●	●	●	●
L	左側	●	●	●	●	●	●

※PTFE切削品需於每次另行製作。

●操作口附補強環型號

AMG402 - A - B - C D R

- R：附補強環

型號選定注意事項

註1：使用流體為硝酸、氫氟酸和鹽酸時不可採用。
註2：Ⓒ項選擇P時，不可選擇附補強環的R。

型號標示方法

●AMG502系列

AMG502 - 25BUA - 0 - M L

- AMG502：機種型號
- 25BUA：Ⓐ連接方式
- 0：Ⓑ選購品
- M：Ⓒ流體
- L：Ⓓ A口位置

		Ⓐ 連接方式									
		25US	25BUS	25UP	25BUP	25BUA	25UR	25BUR	25UK	25BUK	25BUW
		SUPER TYPE PILLAR 一體成型接頭		SUPER 300 TYPE PILLAR接頭 P系列一體型		F-LOCK 20A系列 一體成型接頭	F-LOCK 60系列 一體成型接頭		FINAL LOCK 一體成型接頭		FLARETEK 一體成型接頭
		φ25×φ22配管連接	1"×7/8"配管連接	φ25×φ22配管連接	1"×7/8"配管連接	1"×7/8"配管連接(註1)	φ25×φ22配管連接	1"×7/8"配管連接	φ25×φ22配管連接	1"×7/8"配管連接	1"×7/8"配管連接
記號	孔徑 / 內容	φ20		φ20		φ20	φ20		φ20		φ20
閥體材質		PTFE切削加工閥體									
Ⓑ 選購品											
0	僅ON、OFF	●	●	●	●	●	●	●	●	●	●
1	附流量調整	●	●	●	●	●	●	●	●	●	●
6	附指示器	●	●	●	●	●	●	●	●	●	●
Ⓒ 流體											
無記號	標準	●	●	●	●	●	●	●	●	●	●
M	氨類用	●	●	●	●	●	●	●	●	●	●
P	硝酸、氫氟酸用(註2)	●	●	●	●	●	●	●	●	●	●
Ⓓ A口位置											
無記號	右側	●	●	●	●	●	●	●	●	●	●
L	左側	●	●	●	●	●	●	●	●	●	●

※PTFE切削品需於每次另行製作。

●操作口附補強環型號

AMG502 - A - B - C D R

- R：附補強環

型號選定注意事項

註1：也可用於φ25×φ22配管連接。
註2：Ⓒ項選擇P時，不可選擇附補強環的R。

外形尺寸圖

●僅ON•OFF型

- AMG302- ※1
- AMG402- ※1
- AMG502- ※1

註：請注意NC和NO的排列方式會依A口的位置而異。
靠近A口側的閥為NC，另一側為NO。

A口位置：無記號

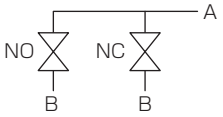

A口位置：L

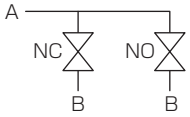

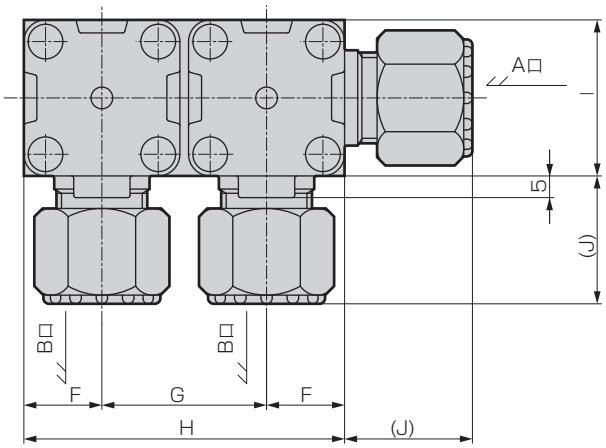

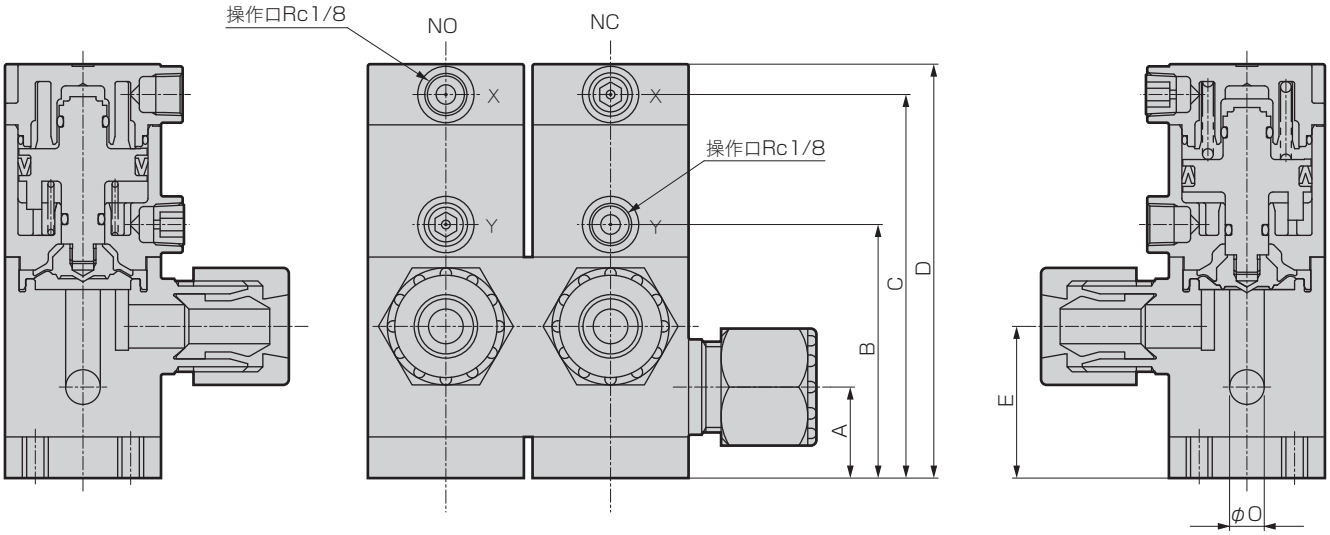

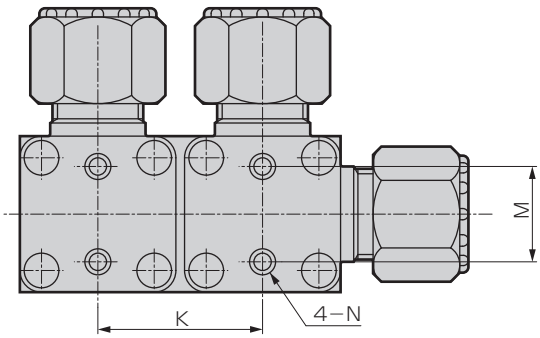

外形尺寸圖

型號	A	B	C	D(流體記號區分)		E	F	G	H	I	K	M	N
				無記號·M·Y	P								
AMG302	21	59	89	96	96	35	18	38	74	36	38±0.3	22	M6 深9
AMG402	27	79	116	125	126	46	23	48	94	46	48±0.4	28	M8 深10
AMG502	35	101	143	153	157	60	30	62	122	60	62±0.4	40	M8 深13

AMG3(10mm·3/8")

※1(連接型號)	J	O
10US	25	8
10BUS	25	8
10UP	25	8
10BUP	25	8
10UA	21	8
10BUA	21	8
10UR	37	7
10BUR	39	6
10UK	30	8
10BUK	30	8
10BUW	32.5	6.3

AMG3(12mm·1/2")

※1(連接型號)	J	O
12US	29.5	10
15BUS	29.5	10
12UP	29	10
15BUP	29	10
12UA	25	10
15BUA	25	10
12UR	37	9
15BUR	39	9
12UK	33	10
15BUK	33	10
15BUW	33.5	9.4

AMG4

※1(連接型號)	J	O
20BUS	39	16
20BUP	36	16
20BUA	31	16
20BUR	44	15
20BUK	36.5	16
20BUW	38	14.7

AMG5

※1(連接型號)	J	O
25US	43.5	20
25BUS	43.5	20
25UP	43	20
25BUP	43	20
25BUA	40	20
25UR	49.5	20
25BUR	51	20
25UK	40.5	20
25BUK	40.5	20
25BUW	48	20

●附流量調整

• AMG※02-※-1

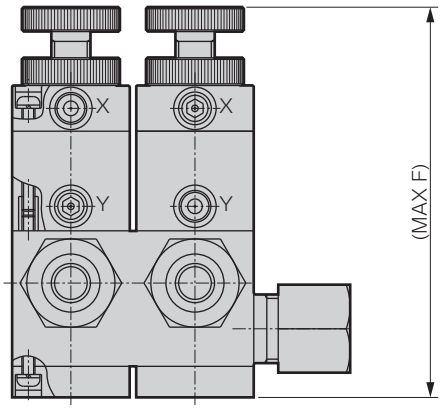

●附指示器

• AMG※02-※-6

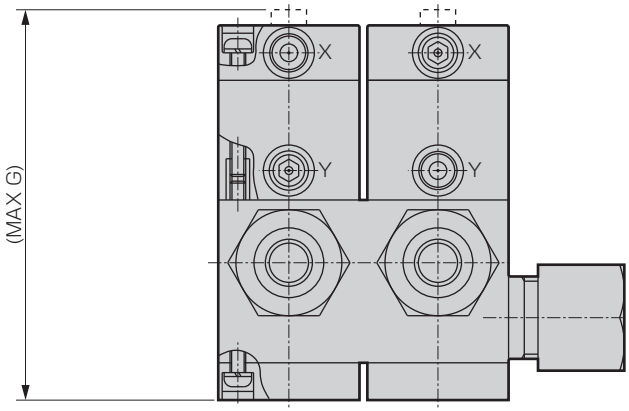

型號	F(流體記號區分)		G(流體記號區分)	
	無記號·M·Y	P	無記號·M·Y	P
AMG302	120	120	98	98
AMG402	149	152	129	130
AMG502	185	192	158	162

藥液用氣動閥(連座、分歧閥)

GAMD3/4/5※2 Series

●連數：1～5連
●連接配管尺寸：φ10、φ12、φ25、3/8″、1/2″、3/4″、1″

RoHS 出口貿易管理法令管制物品
※對象：GAMD4※2、5※2(註6)

規格

項 目		GAMD3※2	GAMD4※2	GAMD5※2
使用流體		藥液、純水(註1)		
流體溫度	℃	5～90(高溫用為：5～160)(註5)		5～90(註5)
耐壓力	MPa	1		
使用壓力(A→B)	MPa	0～0.3(註4)		
使用壓力(B→A)	MPa	0～0.1(註4)		
閥座洩漏	cm^3/min	0(以水壓為設定條件時)		
背壓	MPa	0～0.1(註4)		
環境溫度	℃	0～60		
頻率		30次/分以下	20次/分以下	
安裝方式		任意		
連接方式		ODφ10、φ12配管連接(一體成型接頭) OD3/8"、1/2"配管連接(一體成型接頭)	OD3/4"配管連接(一體成型接頭)	ODφ25配管連接(一體成型接頭) OD1"配管連接(一體成型接頭)
孔徑		φ6～φ10(註3)	φ14.7～φ16(註3)	φ20
操作部	操作壓力 MPa	NC：0.3～0.5、NO：0.3～0.5(高溫用為0.3～0.35)、複動 0.3～0.4(高溫用為0.2～0.25)		
	操作口	Rc1/8(註2)		
重量 kg	1連	0.25	0.51	1.0
	2連	0.50	1.0	2.0
	3連	0.75	1.5	3.0
	4連	1.0	2.0	4.0
	5連	1.3	2.5	—

註1：請先確認產品構成材質與使用流體和環境氣體的適應性之後再選擇採用。(如需適用性確認一覽表，請參考卷首第17頁。)
註2：連接操作口的接頭請採用樹脂接頭。
(使用金屬接頭時，請選擇採用附補強環的產品。但是，流體記號P的硝酸用和氫氟酸用的產品則不需要附補強環。)
註3：請按照型號標示方法確認每種配管的孔徑。
註4：關於高壓規格，請參考第96頁。
註5：使用流體為氫氟酸時，如果流體溫度超過40℃時請洽詢本公司。
註6：GAMD3※2不屬於對象產品。(2次側口個別接管時)

⚠ 使用之前，請務必詳閱卷首9～18頁的使用注意事項。

內部構造和零件一覽表

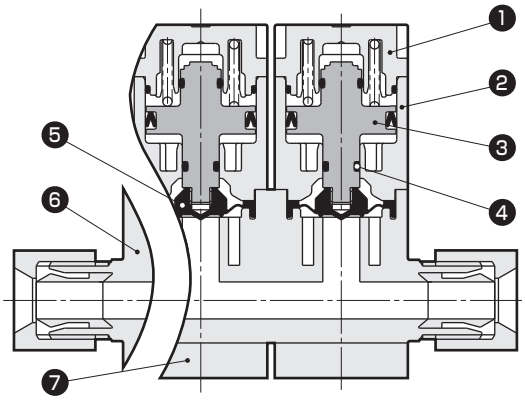

編號	零件名稱	材質(依流體記號分類)		
		標準•Y	M	P
1	閥蓋	PPS		PP
2	氣缸	PPS		PP
3	活塞桿	PPS		PVDF
4	O形環	FKM	EPDM	FKM
5	膜片	PTFE		
6	閥體	PTFE		
7	安裝板	PPS		PP

依型號的不同，在材質和構造上會有所差異，詳情請洽詢本公司。

型號標示方法

●GAMD3※2系列(連接：φ10、3/8"配管連接)

GAMD3 (1) 2 - (10BUP) - (1) - (3)(M)(L)

- GAMD3：機種型號
- (1)：Ⓐ動作方式
- (10BUP)：Ⓑ連接方式
- (1)：Ⓒ選購品
- (3)：Ⓓ連數
- (M)：Ⓔ流體
- (L)：ⒻA口位置

		Ⓑ 連接方式										
		10US	10BUS	10UP	10BUP	10UA	10BUA	10UR	10BUR	10UK	10BUK	10BUW
		SUPER TYPE PILLAR 一體成型接頭		SUPER 300 TYPE PILLAR接頭 P系列一體型		F-LOCK 20A系列 一體成型接頭		F-LOCK 60系列 一體成型接頭		FINAL LOCK 一體成型接頭		FLARETEK 一體成型接頭
		φ10×φ8配管連接	3/8"×1/4"配管連接	φ10×φ8配管連接	3/8"×1/4"配管連接	φ10×φ8配管連接	3/8"×1/4"配管連接	φ10×φ8配管連接	3/8"×1/4"配管連接	φ10×φ8配管連接	3/8"×1/4"配管連接	3/8"×1/4"配管連接
記號	孔徑 / 內容	φ8		φ8		φ8		φ7	φ6	φ8		φ6.3
閥體材質		PTFE切削加工閥體										
Ⓐ 動作方式												
1	NC(常閉)	●	●	●	●	●	●	●	●	●	●	●
2	NO(常開)	●	●	●	●	●	●	●	●	●	●	●
3	複動	●	●	●	●	●	●	●	●	●	●	●
Ⓒ 選購品												
0	僅ON、OFF	●	●	●	●	●	●	●	●	●	●	●
1	附流量調整	●	●	●	●	●	●	●	●	●	●	●
6	附指示器	●	●	●	●	●	●	●	●	●	●	●
Ⓓ 連數												
1	1連	●	●	●	●	●	●	●	●	●	●	●
≀	≀											
5	5連											
Ⓔ 流體												
無記號	標準	●	●	●	●	●	●	●	●	●(註1)	●(註1)	●
M	氨類用	●	●	●	●	●	●	●	●	●(註1)	●(註1)	●
P	硝酸、氫氟酸用(註3)	●	●	●	●	●	●	●	●	●(註1)	●(註1)	●
Y	高溫(5～160℃)用(註2)	●	●	●	●	●	●			●(註1)	●(註1)	
ⒻA口位置												
無記號	右側	●	●	●	●	●	●	●	●	●	●	●
L	左側	●	●	●	●	●	●	●	●	●	●	●
W	兩側	●	●	●	●	●	●	●	●	●	●	●

※PTFE切削品需於每次另行製作。

●操作口附補強環型號(請在型號末尾指定R)

GAMD3 (A) 2 - (B) - (C) - (D)(E)(F) R

- R：附補強環

型號選定注意事項

註1：因為FINAL LOCK接頭的螺帽與操作空氣配管有產生相互干擾的可能性，故選擇使用前請先確認尺寸是否合適。
註2：使用流體為硝酸、氫氟酸和鹽酸時不可採用。
註3：Ⓔ項選擇P時，不可選擇附補強環的R。

型號標示方法

●GAMD3※2系列(連接：φ12、1/2"配管連接)

GAMD3 (1) 2 - (15BUP) - (1) - (3)(M)(W)

- GAMD3：機種型號
- (1)：Ⓐ動作方式
- (15BUP)：Ⓑ連接方式
- (1)：Ⓒ選購品
- (3)：Ⓓ連數
- (M)：Ⓔ流體
- (W)：ⒻA口位置

		Ⓑ 連接方式										
		12US	15BUS	12UP	15BUP	12UA	15BUA	12UR	15BUR	12UK	15BUK	15BUW
		SUPER TYPE PILLAR 一體成型接頭		SUPER 300 TYPE PILLAR接頭 P系列一體型		F-LOCK 20A系列 一體成型接頭		F-LOCK 60系列 一體成型接頭		FINAL LOCK 一體成型接頭		FLARETEK 一體成型接頭
		φ12×φ10配管連接	1/2"×3/8"配管連接	φ12×φ10配管連接	1/2"×3/8"配管連接	φ12×φ10配管連接	1/2"×3/8"配管連接	φ12×φ10配管連接	1/2"×3/8"配管連接	φ12×φ10配管連接	1/2"×3/8"配管連接	1/2"×3/8"配管連接
記號	內容 / 孔徑	φ10		φ10		φ10		φ9		φ10		φ9.4
閥體材質		PTFE切削加工閥體										
Ⓐ 動作方式												
1	NC(常閉)	●	●	●	●	●	●	●	●	●	●	●
2	NO(常開)	●	●	●	●	●	●	●	●	●	●	●
3	複動	●	●	●	●	●	●	●	●	●	●	●
Ⓒ 選購品												
0	僅ON、OFF	●	●	●	●	●	●	●	●	●	●	●
1	附流量調整	●	●	●	●	●	●	●	●	●	●	●
6	附指示器	●	●	●	●	●	●	●	●	●	●	●
Ⓓ 連數												
1	1連	●	●	●	●	●	●	●	●	●	●	●
≀	≀											
5	5連											
Ⓔ 流體												
無記號	標準	●	●	●	●	●	●	●	●	●(註1)	●(註1)	●
M	氨類用	●	●	●	●	●	●	●	●	●(註1)	●(註1)	●
P	硝酸、氫氟酸用(註3)	●	●	●	●	●	●	●	●	●(註1)	●(註1)	●
Y	高溫(5～160℃)用(註2)	●	●	●	●	●	●			●(註1)	●(註1)	
ⒻA口位置												
無記號	右側	●	●	●	●	●	●	●	●	●	●	●
L	左側	●	●	●	●	●	●	●	●	●	●	●
W	兩側	●	●	●	●	●	●	●	●	●	●	●

※PTFE切削品需於每次另行製作。

●操作口附補強環型號(請在型號末尾指定R)

GAMD3 (A) 2 - (B) - (C) - (D)(E)(F) R

- R：附補強環

型號選定注意事項

註1：因為FINAL LOCK接頭的螺帽與操作空氣配管有產生相互干擾的可能性，故選擇使用前請先確認尺寸是否合適。
註2：使用流體為硝酸、氫氟酸和鹽酸時不可採用。
註3：Ⓔ項選擇P時，不可選擇附補強環的R。

型號標示方法

●GAMD4※2系列

GAMD4 (1) 2 - (20BUP) - (6) - (2) (M) (L)

- 機種型號
- Ⓐ動作方式
- Ⓑ連接方式
- Ⓒ選購品
- Ⓓ連數
- Ⓔ流體
- Ⓕ A口位置

		Ⓑ 連接方式					
		20BUS SUPER TYPE PILLAR 一體成型接頭	20BUP SUPER300 TYPE PILLAR 接頭P系列一體型	20BUA F-LOCK20A系列 一體成型接頭	20BUR F-LOCK60系列 一體成型接頭	20BUK FINAL LOCK 一體成型接頭	20BUW FLARETEK 一體成型接頭
		3/4"×5/8"配管連接					
記號	內容 \ 孔徑	φ16	φ16	φ16	φ15	φ16	φ14.7
閥體材質		PTFE切削加工閥體					
Ⓐ 動作方式							
1	NC(常閉)	●	●	●	●	●	●
2	NO(常開)	●	●	●	●	●	●
3	複動	●	●	●	●	●	●
Ⓒ 選購品							
0	僅ON、OFF	●	●	●	●	●	●
1	附流量調整	●	●	●	●	●	●
6	附指示器	●	●	●	●	●	●
Ⓓ 連數							
1	1連	●	●	●	●	●	●
~	~						
5	5連						
Ⓔ 流體							
無記號	標準	●	●	●	●	●	●
M	氨類用	●	●	●	●	●	●
P	硝酸、氫氟酸用(註2)	●	●	●	●	●	●
Y	高溫(5～160℃)用(註1)	●	●	●		●	
Ⓕ A口位置							
無記號	右側	●	●	●	●	●	●
L	左側	●	●	●	●	●	●
W	兩側	●	●	●	●	●	●

※PTFE切削品需於每次另行製作。

●操作口附補強環型號(請在型號末尾指定R)

GAMD4 (A) 2 - (B) - (C) - (D) (E) (F) R

- 附補強環

型號選定注意事項

註1：使用流體為硝酸、氫氟酸和鹽酸時不可採用。
註2：Ⓔ項選擇P時，不可選擇附補強環的R。

型號標示方法

●GAMD5※2系列

GAMD5 (1) 2 - (25UP) - (1) - (3)(P)(W)

- GAMD5：機種型號
- (1)：Ⓐ動作方式
- (25UP)：Ⓑ連接方式
- (1)：Ⓒ選購品
- (3)：Ⓓ連數
- (P)：Ⓔ流體
- (W)：ⒻA口位置

		Ⓑ 連接方式									
		25US	25BUS	25UP	25BUP	25BUA	25UR	25BUR	25UK	25BUK	25BUW
		SUPER TYPE PILLAR 一體成型接頭		SUPER 300 TYPE PILLAR接頭 P系列一體型		F-LOCK 20A系列 一體成型接頭	F-LOCK 60系列 一體成型接頭		FINAL LOCK 一體成型接頭		FLARETEK 一體成型接頭
		φ25×φ22配管連接	1"×7/8"配管連接	φ25×φ22配管連接	1"×7/8"配管連接	1"×7/8"配管連接(註1)	φ25×φ22配管連接	1"×7/8"配管連接	φ25×φ22配管連接	1"×7/8"配管連接	1"×7/8"配管連接
記號	內容 ＼ 孔徑	φ20		φ20		φ20	φ20		φ20		φ20
閥體材質		PTFE切削加工閥體									
Ⓐ 動作方式											
1	NC(常閉)	●	●	●	●	●	●	●	●	●	●
2	NO(常開)	●	●	●	●	●	●	●	●	●	●
3	複動	●	●	●	●	●	●	●	●	●	●
Ⓒ 選購品											
0	僅ON、OFF	●	●	●	●	●	●	●	●	●	●
1	附流量調整	●	●	●	●	●	●	●	●	●	●
6	附指示器	●	●	●	●	●	●	●	●	●	●
Ⓓ 連數											
1	1連	●	●	●	●	●	●	●	●	●	●
≀	≀										
4	4連										
Ⓔ 流體											
無記號	標準	●	●	●	●	●	●	●	●	●	●
M	氨類用	●	●	●	●	●	●	●	●	●	●
P	硝酸、氫氟酸用(註2)	●	●	●	●	●	●	●	●	●	●
ⒻA口位置											
無記號	右側	●	●	●	●	●	●	●	●	●	●
L	左側	●	●	●	●	●	●	●	●	●	●
W	兩側	●	●	●	●	●	●	●	●	●	●

※PTFE切削品需於每次另行製作。

●操作口附補強環型號(請在型號末尾指定R)

GAMD5 (A) 2 - (B) - (C) - (D)(E)(F) R

- R：附補強環

型號選定注意事項

註1：也可用於φ25×φ22配管連接。
註2：Ⓔ項選擇P時，不可選擇附補強環的R。

外形尺寸圖

●僅ON•OFF型

- GAMD3※2- ※1
- GAMD4※2- ※1
- GAMD5※2- ※1

A口位置：無記號

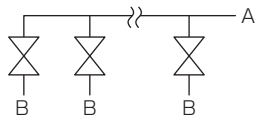

A口位置：L

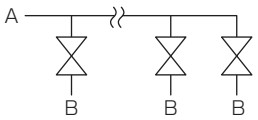

A口位置：W

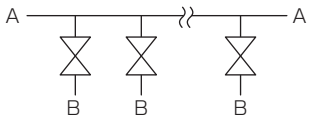

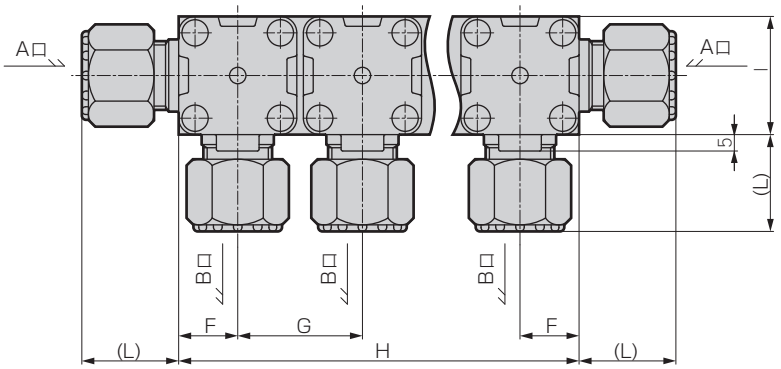

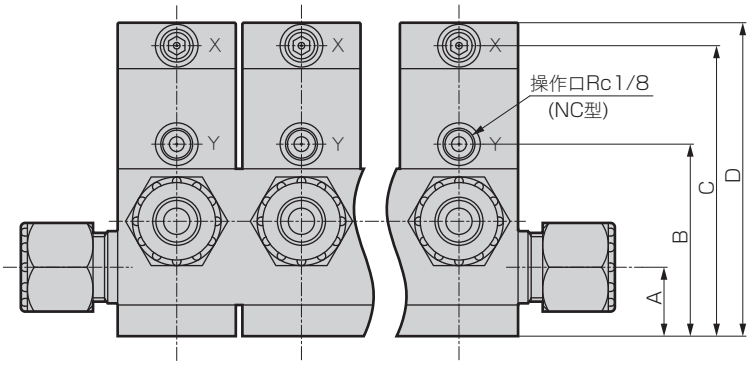

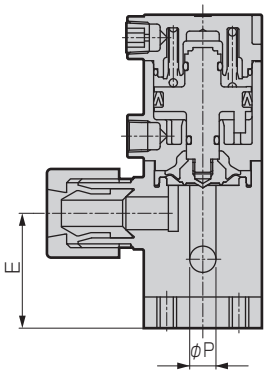

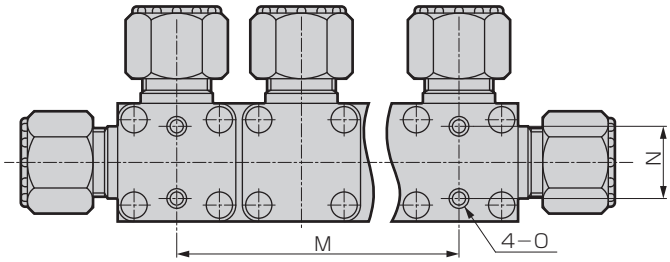

外形尺寸圖

連數	型號	A	B	C	D(流體記號區分)		E	F	G	H	I	M	N	O
					無記號·M·Y	P								
1	GAMD3※2	21	59	89	96	96	35	18	38	36	36	—	22±0.3	M6 深9
	GAMD4※2	27	79	116	125	126	46	23	48	46	46	—	28±0.3	M8 深10
	GAMD5※2	35	101	143	153	157	60	30	62	60	60	—	40±0.3	M8 深13
2	GAMD3※2	21	59	89	96	96	35	18	38	74	36	38±0.3	22±0.3	M6 深9
	GAMD4※2	27	79	116	125	126	46	23	48	94	46	48±0.4	28±0.3	M8 深10
	GAMD5※2	35	101	143	153	157	60	30	62	122	60	62±0.4	40±0.3	M8 深13
3	GAMD3※2	21	59	89	96	96	35	18	38	112	36	76±0.4	22±0.3	M6 深9
	GAMD4※2	27	79	116	125	126	46	23	48	142	46	96±0.5	28±0.3	M8 深10
	GAMD5※2	35	101	143	153	157	60	30	62	184	60	124±0.5	40±0.3	M8 深13
4	GAMD3※2	21	59	89	96	96	35	18	38	150	36	114±0.5	22±0.3	M6 深9
	GAMD4※2	27	79	116	125	126	46	23	48	190	46	144±0.5	28±0.3	M8 深10
	GAMD5※2	35	101	143	153	157	60	30	62	246	60	186±0.7	40±0.3	M8 深13
5	GAMD3※2	21	59	89	96	96	35	18	38	188	36	152±0.7	22±0.3	M6 深9
	GAMD4※2	27	79	116	125	126	46	23	48	238	46	192±0.7	28±0.3	M8 深10

GAMD3※2(10mm·3/8")

※1(連接型號)	L	P
10US	25	8
10BUS	25	8
10UP	25	8
10BUP	25	8
10UA	21	8
10BUA	21	8
10UR	37	7
10BUR	39	6
10UK	30	8
10BUK	30	8
10BUW	32.5	6.3

GAMD3※2(12mm·1/2")

※1(連接型號)	L	P
12US	29.5	10
15BUS	29.5	10
12UP	29	10
15BUP	29	10
12UA	25	10
15BUA	25	10
12UR	37	9
15BUR	39	9
12UK	33	10
15BUK	33	10
15BUW	33.5	9.4

GAMD4※2

※1(連接型號)	L	P
20BUS	39	16
20BUP	36	16
20BUA	31	16
20BUR	44	15
20BUK	36.5	16
20BUW	38	14.7

GAMD5※2

※1(連接型號)	L	P
25US	43.5	20
25BUS	43.5	20
25UP	43	20
25BUP	43	20
25BUA	40	20
25UR	49.5	20
25BUR	51	20
25UK	40.5	20
25BUK	40.5	20
25BUW	48	20

●附流量調整

・GAMD※※2-※-1

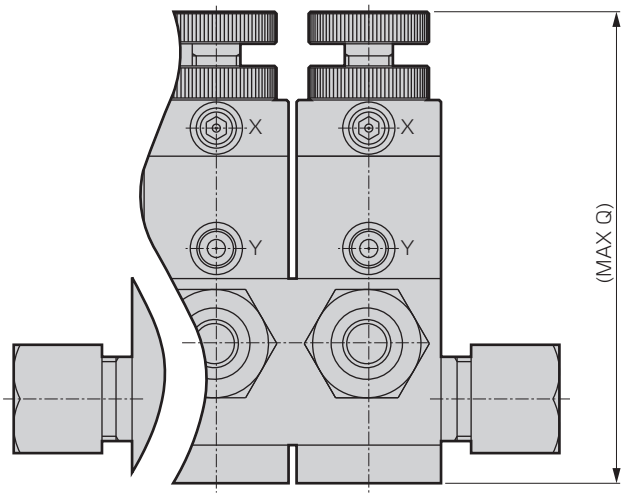

●附指示器

・GAMD※※2-※-6

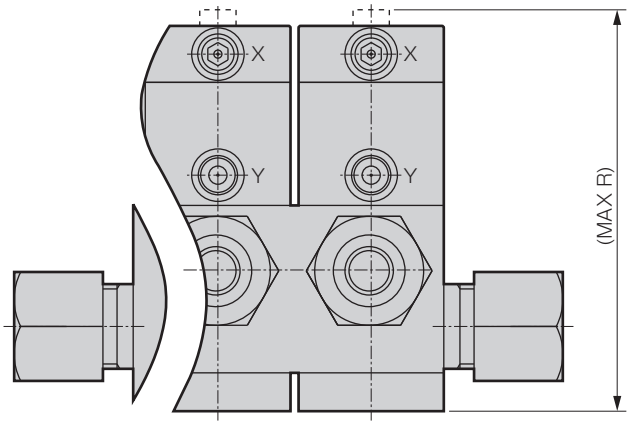

型號	Q(流體記號區分)		R(流體記號區分)	
	無記號·M·Y	P	無記號·M·Y	P
GAMD3※2	120	120	98	98
GAMD4※2	149	152	129	130
GAMD5※2	185	192	158	162

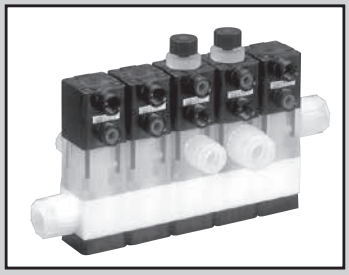

藥液用氣動閥　連座型

GAMD0※2A Series

●採用連座閥塊化的閥體，可實現多種組合的連座閥。
●連數：2～5連
●連接配管尺寸：φ6、φ8、φ10、φ12、1/4"、3/8"、1/2"

RoHS 非出口貿易管理法令管制物品(二次側口個別配管時)

規格

項 目		GAMD0※2A			
使用流體		藥液、純水(註1)			
流體溫度	℃	5～110(註2)			
耐壓力	MPa	1			
使用壓力(A→B)	MPa	參照下圖1			
使用壓力(B→A)	MPa	參照下圖1			
閥座洩漏	cm^3/min	0(以水壓為設定條件時)			
背壓	MPa	參照下圖1			
環境溫度	℃	0～60			
頻率		30次/分以下			
安裝方式		任意			
孔徑		φ6			
連接方式		ODφ6配管連接 OD1/4"配管連接	ODφ8配管連接	ODφ10配管連接 OD3/8"配管連接	ODφ12配管連接(註4) OD1/2"配管連接(註4)
Cv值		0.40(註3)	0.6	0.6	0.6
操作部	操作壓力 MPa	NC·NO：0.4～0.5、複動：0.3～0.4			
	操作口	Rc1/8			
重量	kg	0.35(2連)、0.52(3連)、0.70(4連)、0.87(5連)			

註1：請先確認產品構成材質與使用流體和環境氣體的適應性之後再選擇採用。(如需適用性確認一覽表，請參考卷首第17頁。)
註2：使用流體為氫氟酸時，為5到40℃。
註3：A口連接ODφ10以上配管時的Cv值。
註4：ODφ12、OD1/2"配管連接僅限於A口。

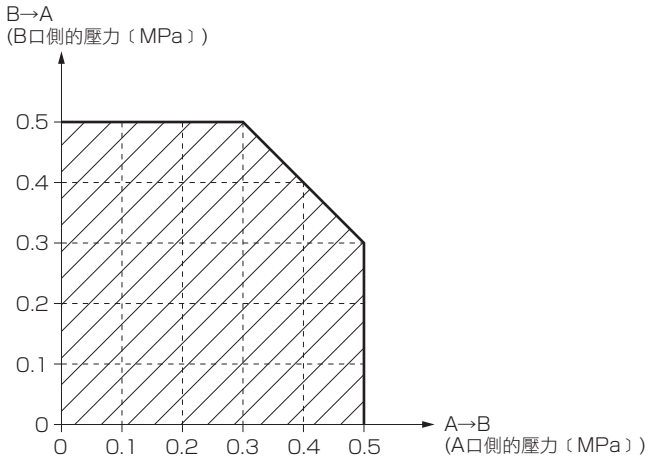

圖1.可使用的流體壓力範圍

(例)A口側的壓力為0.45MPa時，B口側的壓力(背壓)為0.35MPa可以使用。

⚠ 使用之前，請務必詳閱卷首9～18頁的使用注意事項。

內部構造和零件一覽表

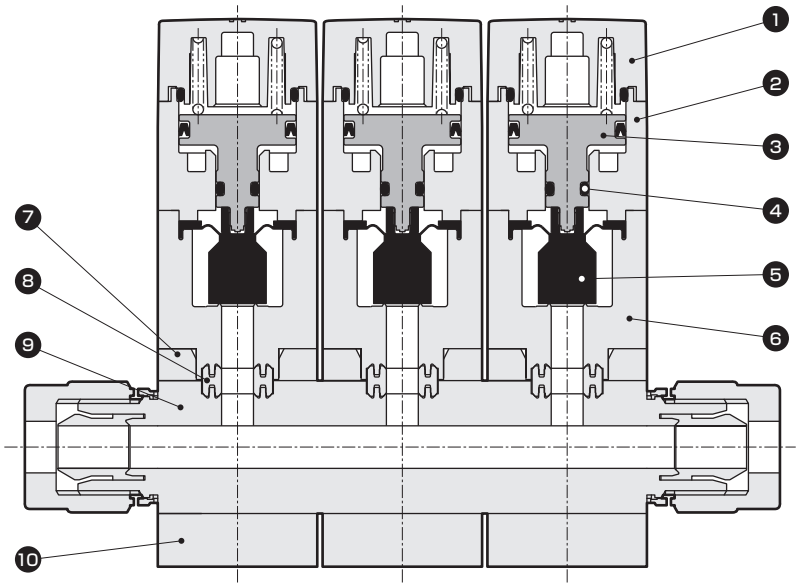

編號	零件名稱	材質(依流體記號分類)	
		標準	M
1	閥蓋	PPS	
2	氣缸	PPS	
3	活塞桿	PPS	
4	O形環	FKM	EPDM
5	膜片	PTFE	
6	閥體	PFA	
7	板	PVDF	
8	密封環	PFA	
9	底座閥體	PTFE	
10	安裝板	PPS	

依型號的不同，在材質和構造上會有所差異，詳情請洽詢本公司。

型號標示方法

●標準連座閥

GAMD0 (1) 2A - (10BUP) - (8BUP) - (0) - (3) ( ) (R)

機種型號

Ⓐ動作方式

Ⓑ連接方式(A口接頭)

Ⓒ連接方式(B口接頭)

Ⓓ選購品

Ⓔ連數

Ⓕ流體

Ⓖ A口接頭方向

記號	內　容	
Ⓐ 動作方式		
1	NC(常閉)	
2	NO(常開)	
3	複動	
Ⓑ 連接方式(A口接頭)		
6UP	SUPER 300 TYPE PILLAR接頭 P系列一體型	φ6×φ4配管連接
8UP		φ8×φ6配管連接
10UP		φ10×φ8配管連接
12UP		φ12×φ10配管連接
8BUP		1/4"×5/32"配管連接
10BUP		3/8"×1/4"配管連接
15BUP		1/2"×3/8"配管連接
Ⓒ 連接方式(B口接頭)		
6UP	SUPER 300 TYPE PILLAR接頭 P系列一體型	φ6×φ4配管連接
8UP		φ8×φ6配管連接
10UP		φ10×φ8配管連接
8BUP		1/4"×5/32"配管連接
10BUP		3/8"×1/4"配管連接
Ⓓ 選購品		
0	僅ON、OFF	
1	附流量調整	
Ⓔ 連數		
2	2連	
≀	≀	
5	5連	
Ⓕ 流體		
無記號	標準	
M	氨類用	
Ⓖ A口接頭方向(註1)		
L	左側	
R	右側	
W	兩側	

⚠ 型號選定注意事項

註1：操作口靠身邊時看過去的方向。

型號標示方法

●混合連座

GAMD0 (X) 2A - (3)( ) - X A0077 (註1)

- GAMD0：機種型號
- X：混合連座
- 3：Ⓐ連數
- ( )：Ⓑ流體

記號	內　容
Ⓐ 連數	
2	2連
≀	≀
5	5連

Ⓑ 流體	
無記號	標準
M	氨類用

型號選定注意事項

請務必填寫“連座規格書”第94、95頁。
註1：可支援連號，故無需填寫。本公司在收到規格書後，會通知型號。

●單體閥型號　※不能僅訂購單體閥。

AMD0 (1) 2A - (10BUP) - (0)( ) - (F)

- 1：Ⓐ動作方式
- 10BUP：Ⓑ連接方式(B口接頭)
- 0：Ⓒ選購品
- ( )：Ⓓ流體
- F：ⒺB口接頭方向

Ⓐ 動作方式	
1	NC(常閉)
2	NO(常開)
3	複動

Ⓑ 連接方式(B口接頭)		
6UP	SUPER 300 TYPE PILLAR接頭 P系列一體型	ϕ6×ϕ4配管連接
8UP		ϕ8×ϕ6配管連接
10UP		ϕ10×ϕ8配管連接
8BUP		1/4"×5/32"配管連接
10BUP		3/8"×1/4"配管連接

Ⓒ 選購品	
0	僅ON、OFF
1	附流量調整

Ⓓ 流體	
無記號	標準
M	氨類用

※與混合連座型號的Ⓑ項記號相同。

Ⓔ B口接頭方向	
F	B↑
B	R→
L	←L
R	↓F

俯看閥時，⇩表示操作口的位置，←表示B口的方向。
※ 兩端閥件以外，B口方向選擇“F”或“B”。

●底座閥體型號　※不能僅訂購底座閥體。

GAMD012A - BB - (10BUP) - (3)(R)

- 10BUP：Ⓐ連接方式(A口接頭)
- 3：Ⓑ連數
- R：ⒸA口接頭方向

Ⓐ 連接方式(A口接頭)		
6UP	SUPER 300 TYPE PILLAR接頭 P系列一體型	ϕ6×ϕ4配管連接
8UP		ϕ8×ϕ6配管連接
10UP		ϕ10×ϕ8配管連接
12UP		ϕ12×ϕ10配管連接
8BUP		1/4"×5/32"配管連接
10BUP		3/8"×1/4"配管連接
15BUP		1/2"×3/8"配管連接

Ⓑ 連數	
2	2連
≀	≀
5	5連

※與混合連座型號的Ⓐ項記號相同。

Ⓒ A口接頭方向	
L	左側
R	右側
W	兩側

外形尺寸圖

●標準連座閥　僅ON·OFF型

• GAMD0$^{1}_{2}_{3}$2A- ※1 - ※2 - 0

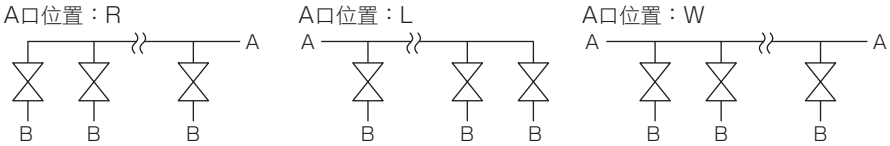

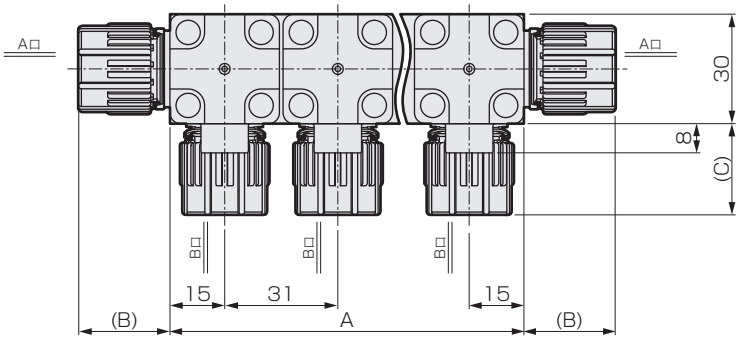

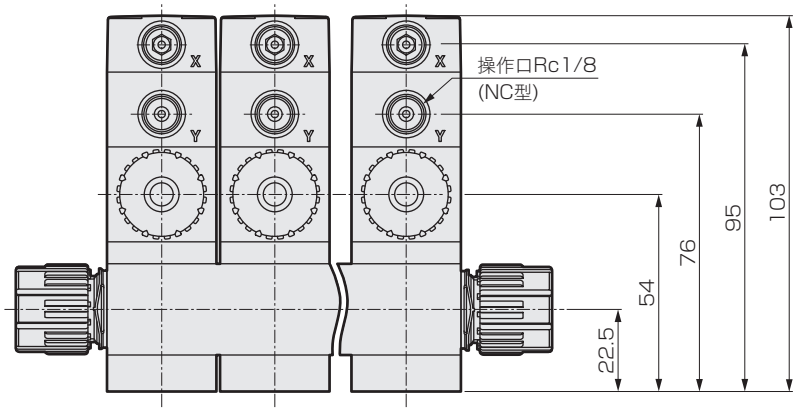

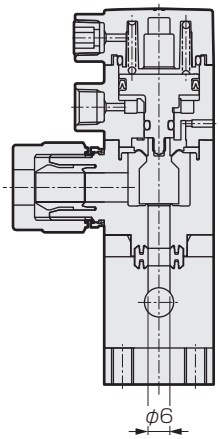

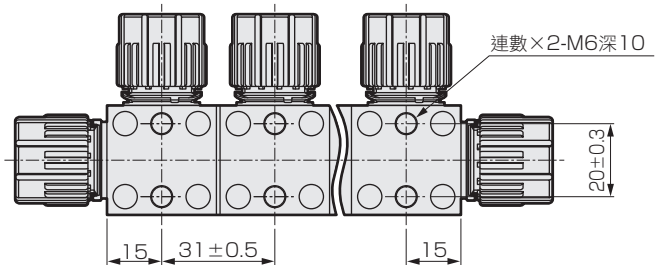

連數	A	※1 A口接頭	B	※2 B口接頭	C
2	61	6UP	19	6UP	19
3	92	8BUP	19	8BUP	19
4	123	8UP	22	8UP	22
5	154	10UP	25	10UP	25
		10BUP	25	10BUP	25
		12UP	29		
		15BUP	29		

●附流量調整

• GAMD0$^{1}_{2}_{3}$2A- ※1 - ※2 - 1

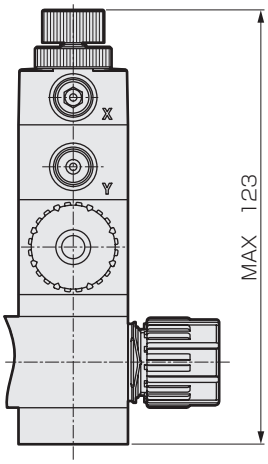

外形尺寸圖

●混合連座

• GAMD0X2A

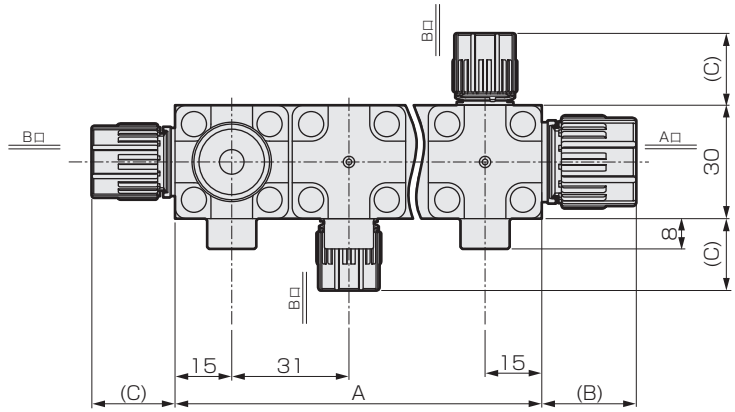

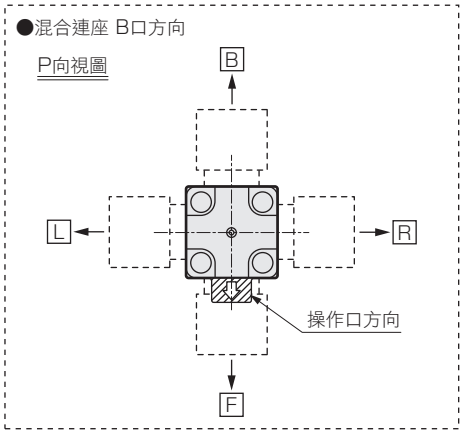

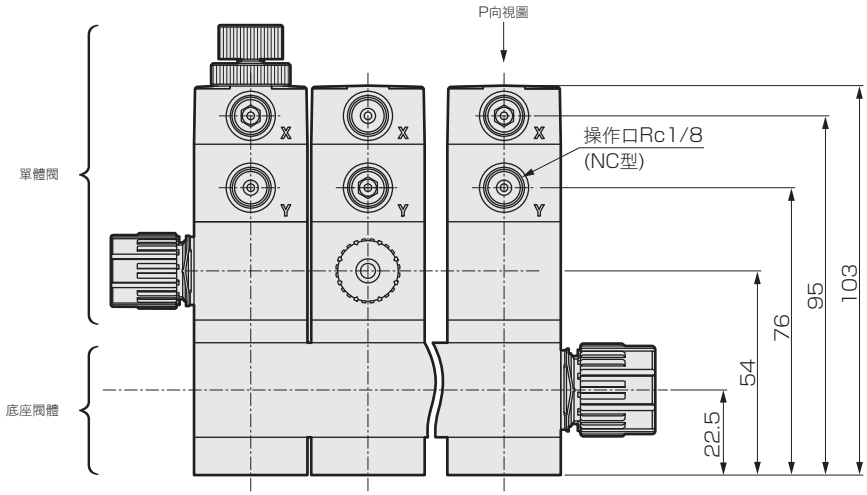

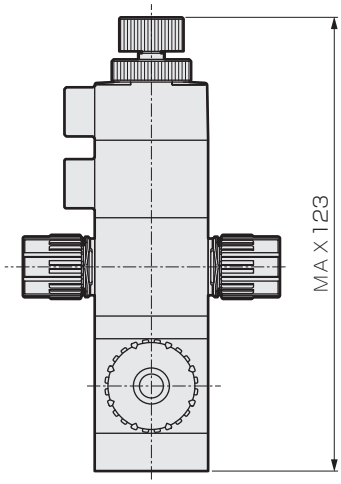

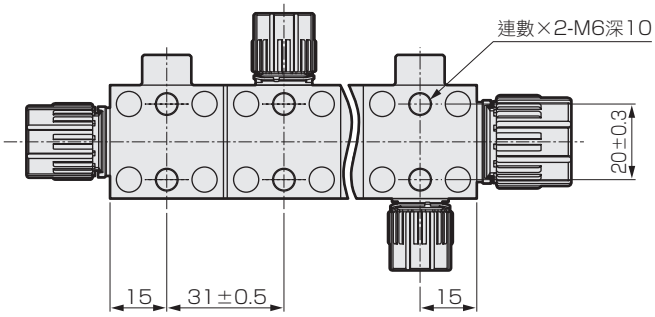

連數	A
2	61
3	92
4	123
5	154

A口接頭	B
6UP	19
8BUP	19
8UP	22
10UP	25
10BUP	25
12UP	29
15BUP	29

B口接頭	C
6UP	19
8BUP	19
8UP	22
10UP	25
10BUP	25

混合連座規格書之編寫方法

●連座型號(範例)

GAMD0X2A - 5 - X

機種型號　Ⓐ 連數 Ⓑ 流體　(可支援連號，故無需填寫。)

產品名稱	型　號	配置位置					數　量
		第1連	第2連	第3連	第4連	第5連	
單體閥	AMD0 1 2A- 10BUP - 0 - L	●					1
	AMD0 2 2A- 8BUP - 1 - F		●				1
	AMD0 2 2A- 8BUP - 0 - F			●	●		2
	AMD0 2 2A- 8BUP - 0 - B					●	1
	AMD0 2A- - -						
底座閥體	GAMD012A - BB - 10BUP - 5 R						

連座連數:第1連

連座連數:第5連

編寫連座規格書時

●操作口靠身邊方向時從左端起開始數，第1連，第2連，以此類推。
●填入從“混合連座”(第91頁)中選擇單體閥型號和底座閥體型號及配置。
●在表右端的數量欄中填寫指定閥數量的合計數。

GAMD0X2A 混合連座規格書

●承辦人　　●數量　　套　　●交期　　月　　日

傳票編號	訂購編號

製作日期　　年　　月　　日
公司名稱
承辦人　　(先生/小姐)
訂單編號

●連座型號

GAMD0X2A - ☐ ☐ **- X** ☐

Ⓐ 連數 Ⓑ 流體　(註1)

填寫時，請從【混合連座】(第91頁)中選擇型號。

產品名稱	型　號	配置位置					數 量
		第1連	第2連	第3連	第4連	第5連	
單體閥	AMD0 ☐ 2A- ☐ - ☐ ☐ - ☐						
	AMD0 ☐ 2A- ☐ - ☐ ☐ - ☐						
	AMD0 ☐ 2A- ☐ - ☐ ☐ - ☐						
	AMD0 ☐ 2A- ☐ - ☐ ☐ - ☐						
	AMD0 ☐ 2A- ☐ - ☐ ☐ - ☐						
底座閥體	GAMD012A - BB - ☐ - ☐ ☐						

※操作口靠身邊方向時從左端起開始數，第1連，第2連，以此類推。

⚠ 型號選定注意事項

註1：可支援連號，故無需填寫。本公司在收到規格書後，會通知型號。

藥液用氣動閥

高壓規格

AMD$^{3}_{4}_{5}$※2·AMG$^{3}_{4}_{5}$02·GAMD$^{3}_{4}_{5}$※2 Series

RoHS

項目 ＼ 壓力規格		B	Q
流體溫度	℃	5～90	
使用壓力	MPa	參照下圖1	參照下圖2
背壓	MPa	參照下圖1	參照下圖2
操作壓力	MPa	NC·NO：0.4～0.5　複動：0.35～0.4	NC·NO：0.5～0.6　複動：0.4～0.45(註2)

註1：其他的規格、外形尺寸與標準型相同。但可用流體溫度為5～90℃。
　　使用流體為氫氟酸時，若流體溫度超過40℃時請洽詢本公司。
註2：使用AMD5※2、AMG5※2、GAMD5※2時，NC：0.5～0.6、NO：0.45～0.5、複動：0.35～0.4。

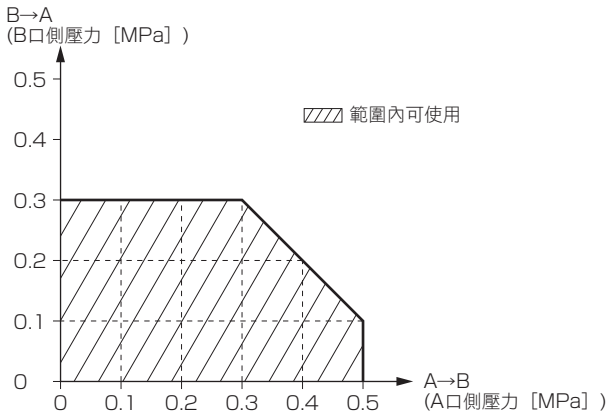

圖1:可使用的流體壓力範圍(B規格)

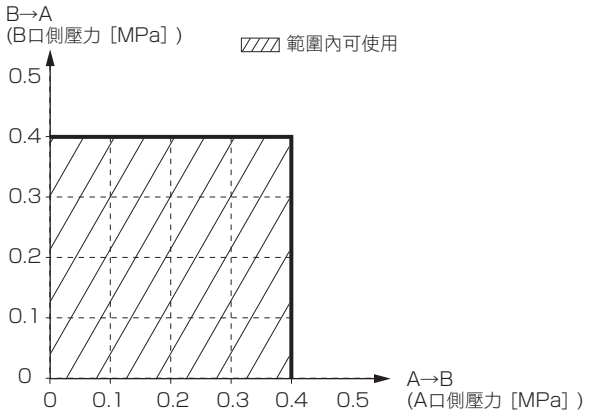

圖2：可使用的流體壓力範圍(Q規格)

型號標示方法

AMD$^{3}_{4}_{5}$※2系列

AMD$^{3}_{4}_{5}$ 1 2 - 15BUS - 0 4 P B

Ⓐ動作方式　Ⓑ連接方式　Ⓒ選購品　Ⓓ操作口方向　Ⓔ流體

Ⓕ 高壓規格	
B	出入口0.3MPa規格
Q	出入口0.4MPa規格

型號選定注意事項

註1：Ⓐ～Ⓔ 與標準型相同。請從各機型的頁碼中選擇。
　　(AMD3※2·4※2·5※2：第50頁)
註2：與操作口附補強環(R)的型號、底面安裝型(X)的型號組合時，請按照Ⓒ Ⓓ Ⓔ R Ⓕ X 的順序填寫型號。
註3：Ⓕ項為Q時，不能指定附旁通。

AMD$^{3}_{4}_{5}$※2系列(不鏽鋼閥體)

AMD$^{3}_{4}_{5}$ 1 2 - 8 - 0 - A - 4 B

Ⓐ動作方式　Ⓑ連接方式　Ⓒ選購品　Ⓓ促動器材質　Ⓔ操作口方向

Ⓕ 高壓規格	
B	出入口0.3MPa規格
Q	出入口0.4MPa規格

型號選定注意事項

註1：Ⓐ～Ⓔ 與標準不鏽鋼閥體型相同。請從各機型的頁碼中選擇。
　　但是，當Ⓓ無記號時，請省略前面的 -(連字符)直接填寫型號。
　　(AMD3※2·4※2·5※2：第62頁)

使用之前，請務必詳閱卷首9～18頁的使用注意事項。

型號標示方法

AMG$^{3}_{4}$^{5}02系列

AMG$^{3}_{4}$^{5}02 - 15BUS - 1 - M L B

Ⓐ連接方式　Ⓑ選購品　Ⓒ流體　Ⓓ A口位置

Ⓔ 高壓規格	
B	出入口0.3MPa規格
Q	出入口0.4MPa規格

型號選定注意事項

註1：Ⓐ～Ⓓ 與標準型相同。請從72～79頁選擇。
註2：當與操作口附補強環(R)的型號組合時，請按照- Ⓒ Ⓓ R Ⓔ 的順序填寫型號。

GAMD$^{3}_{4}$^{5}※2系列

GAMD$^{3}_{4}$^{5} 1 2 - 15BUS - 1 - 2 M L B

Ⓐ動作方式　Ⓑ連接方式　Ⓒ選購品　Ⓓ連數　Ⓔ流體　Ⓕ A口位置

Ⓖ 高壓規格	
B	出入口0.3MPa規格
Q	出入口0.4MPa規格

型號選定注意事項

註1：Ⓐ～Ⓕ 與標準型相同。請從80～87頁選擇。
註2：當與操作口附補強環(R)的型號組合時，請按照- Ⓓ Ⓔ Ⓕ R Ⓖ的順序填寫型號。

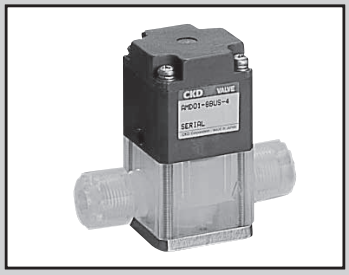

藥液用氣動閥

AMDZ$^{1}_{2}{}_{3}$・AMD0$^{1}_{2}{}_{3}$ Series

●連接配管尺寸：φ3、φ6、φ6.35、1/8″、1/4″、(Rc1/8)

RoHS CAD

規格

項 目		AMDZ※-※-2	AMDZ※-※-4	AMD0※-※-4
使用流體		藥液、純水、氮氣、空氣(註3)		
流體溫度	℃	5～80		
耐壓力	MPa	1		
使用壓力(A→B)	MPa	0～0.5	0～0.3	0～0.5
使用壓力(B→A)	MPa	0～0.3		
閥座洩漏	cm^3/min	0(以水壓為設定條件時)		
背壓	MPa	0～0.3	0～0.1	0～0.3
環境溫度	℃	0～60		
頻率		30次/分以下		
安裝方式		任意		
連接方式		Rc1/8 ODφ3配管連接 OD1/8"配管連接	ODφ6配管連接 OD1/4"配管連接	Rc1/8 ODφ6配管連接 OD1/4"配管連接
孔徑		φ2	φ3.5	φ4
Cv值		0.08(註1、2)	0.25	0.32(註2)
操作部	操作壓力 MPa	NC·NO 0.3～0.5、複動 0.2～0.3	NC·NO 0.35～0.5、複動 0.2～0.3	NC·NO 0.3～0.5、複動 0.2～0.3
	操作口	M5		
重量	kg	0.06	0.06	0.11

註1： 連接方式為Rc1/8的 PFA閥體型Cv值=0.12。
註2： SUS閥體型的Cv值為連接PFA閥體Rc1/8的Cv值×80% 左右。
註3： 不可用於氧化性流體。要使用於氧化性流體時，請參照第46頁。
請先確認產品構成材質與使用流體和環境氣體的適用性後再選擇採用。(如需適用性確認一覽表，請參考卷首第17頁。)
註4： 關於流量特性，請參考第117頁。

內部構造和零件一覽表

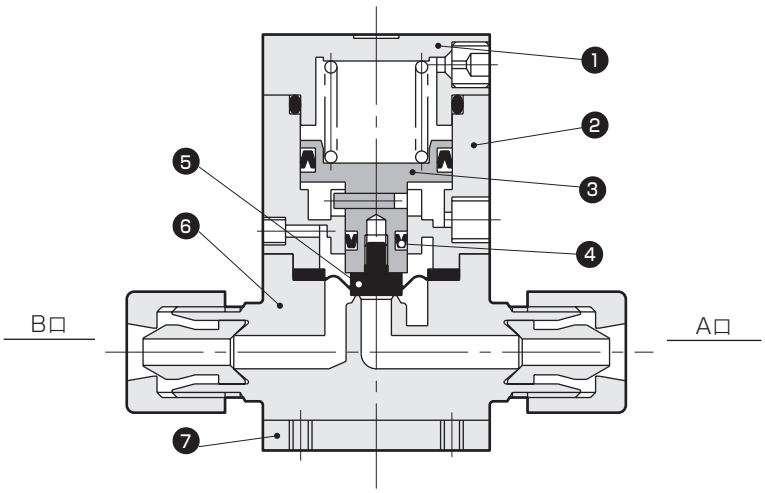

編號	零件名稱	材質(閥體材質分類) 標準	D
1	閥蓋	PPS	
2	氣缸	PPS	
3	活塞桿	SUS303	
4	Y形墊圈	NBR	
5	膜片	PTFE	
6	閥體	PFA、PTFE	SUS316
7	安裝板	SUS304	—

依型號的不同，在材質和構造上會有所差異，詳情請洽詢本公司。

⚠ 使用之前，請務必詳閱卷首9～18頁的使用注意事項。

型號標示方法

●AMDZ系列

AMDZ (1) - (6) - (2) - (1)(D)

- 機種型號
- Ⓐ動作方式
- Ⓑ連接方式
- Ⓒ孔徑的指示
- Ⓓ選購品
- Ⓔ閥體材質

Ⓑ 連接方式										
6	3US	6BUS	3UP	6BUP	3UF	3UR	6BUR	6UR	8BUR
Rc 1/8	SUPER TYPE PILLAR 一體成型接頭		SUPER 300 TYPE PILLAR接頭 P系列一體型		F-LOCK 20系列 一體成型接頭	F-LOCK 60系列 一體成型接頭			
	φ3×φ2配管連接	1/8"×0.086"配管連接	φ3×φ2配管連接	1/8"×0.086"配管連接	φ3×φ2配管連接	φ3×φ2配管連接	1/8"×1/16"配管連接	φ6×φ4配管連接	1/4"×5/32"配管連接

記號	內　容	6	3US	6BUS	3UP	6BUP	3UF	3UR	6BUR	6UR	8BUR
Ⓐ 動作方式											
1	NC(常閉)型	●	●	●	●	●	●	●	●	●	●
2	NO(常開)型	●	●	●	●	●	●	●	●	●	●
3	複動	●	●	●	●	●	●	●	●	●	●
Ⓒ 孔徑											
2	請參考右側內容	φ2	φ2	φ2	φ2	φ2	φ2	φ1.6	φ1.6		
4	請參考右側內容									φ3.5	φ3.5
Ⓓ 選購品											
無記號	僅ON、OFF	●	●	●	●	●	●	●	●	●	●
1	附流量調整(僅NC型)	●	●	●	●	●	●	●	●	●	●
Ⓔ 閥體材質											
無記號	PFA成型閥體或PTFE切削加工閥	PFA	PFA		PFA		PTFE	PTFE		PFA	
D	不鏽鋼閥體	●									

※PTFE切削品需於每次另行製作。

●AMD0系列

AMD0 (1) - (8BUW) - 4 - (1)(D)

- 機種型號
- Ⓐ動作方式
- Ⓑ連接方式
- Ⓒ孔徑的指示
- Ⓓ選購品
- Ⓔ閥體材質

Ⓑ 連接方式											
6	6US	8BUS	6UP	8BUP	6UF	8BUF	6UR	8BUR	6UK	8BUK	8BUW
Rc 1/8	SUPER TYPE PILLAR 一體成型接頭		SUPER 300 TYPE PILLAR接頭 P系列一體型		F-LOCK 20系列 一體成型接頭		F-LOCK 60系列 一體成型接頭		FINAL LOCK 一體成型接頭		FLARETEK 一體成型接頭
	φ6×φ4配管連接	1/4"×5/32"配管連接	φ6×φ4配管連接	1/4"×5/32"配管連接	φ6×φ4配管連接	φ6.35×φ4.3配管連接	φ6×φ4配管連接	1/4"×5/32"配管連接	φ6×φ4配管連接	1/4"×5/32"配管連接	1/4"×5/32"配管連接

記號	內　容	6	6US	8BUS	6UP	8BUP	6UF	8BUF	6UR	8BUR	6UK	8BUK	8BUW
Ⓐ 動作方式													
1	NC(常閉)	●	●	●	●	●	●	●	●	●	●	●	●
2	NO(常開)	●	●	●	●	●	●	●	●	●	●	●	●
3	複動	●	●	●	●	●	●	●	●	●	●	●	●
Ⓒ 孔徑													
4	請參考右側內容	φ4	φ4	φ4	φ4	φ4	φ4	φ4	φ3.5	φ3.5	φ4	φ4	φ3
Ⓓ 選購品													
無記號	僅ON、OFF	●	●	●	●	●	●	●	●	●	●	●	●
1	附流量調整	●	●	●	●	●	●	●	●	●	●	●	●
Ⓔ 閥體材質													
無記號	PFA成型閥體或PTFE切削加工閥	PFA	PFA		PFA		PFA		PFA		PFA		PTFE
D	不鏽鋼閥體	●											

※PTFE切削品需於每次另行製作。

型號選定注意事項

註1：可用於氧化性流體的促動器選擇全樹脂材質的型號時，請參照第46頁。
註2：為了減少氣泡、及改善藥液停止之性能，因此也適用於低滑動型(膜片式)促動器。請另行洽詢本公司。

外形尺寸圖

●Rc螺牙型

・AMDZ※-6-2

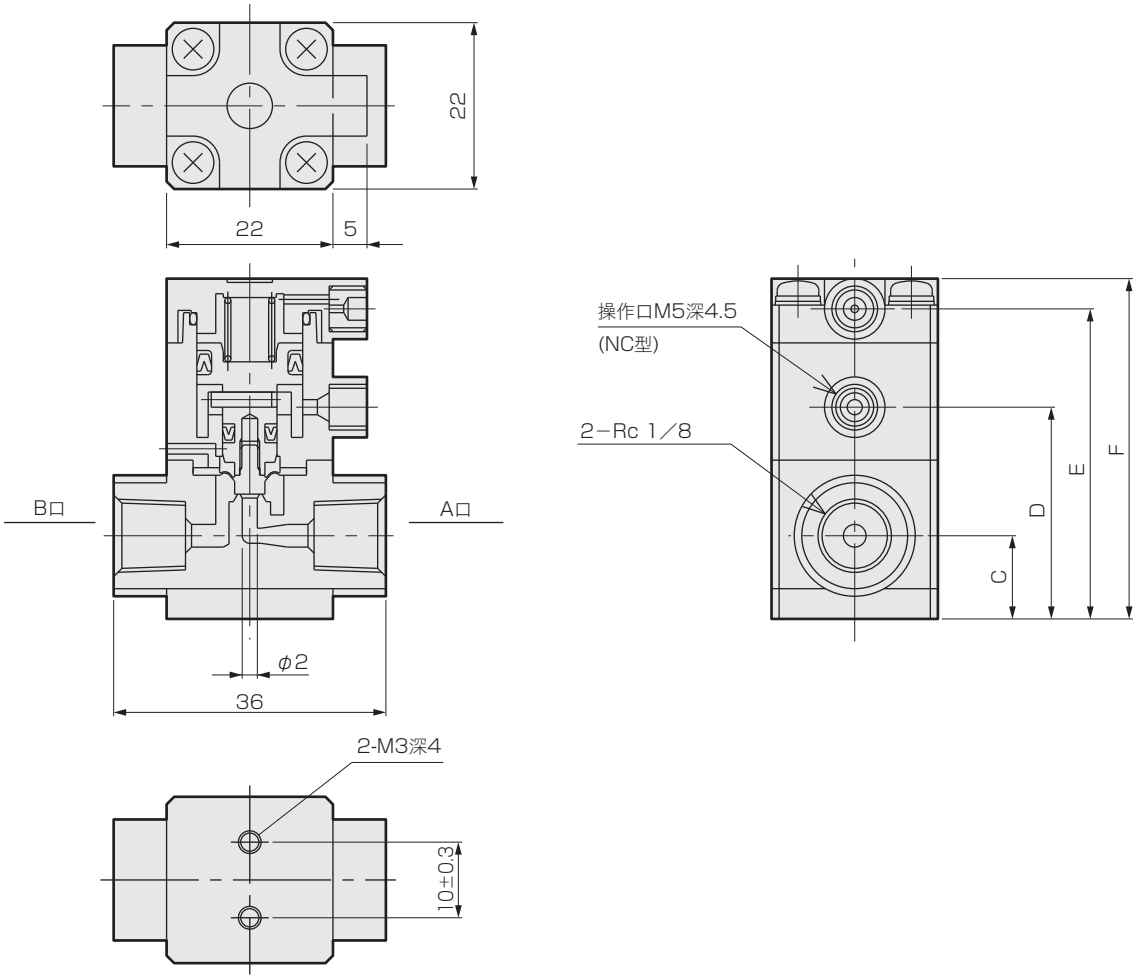

●一體成型接頭

・AMDZ※- ※1 -2

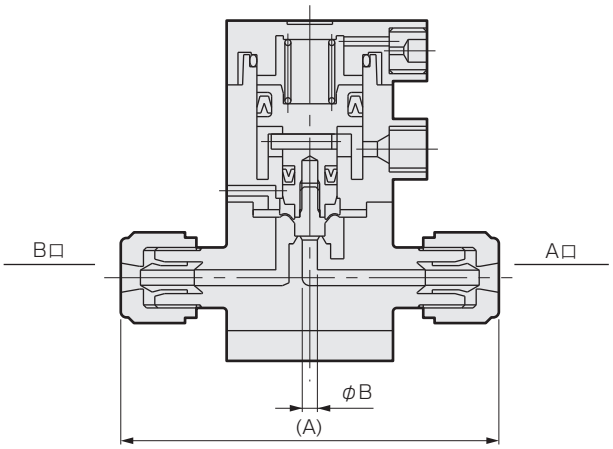

●附流量調整

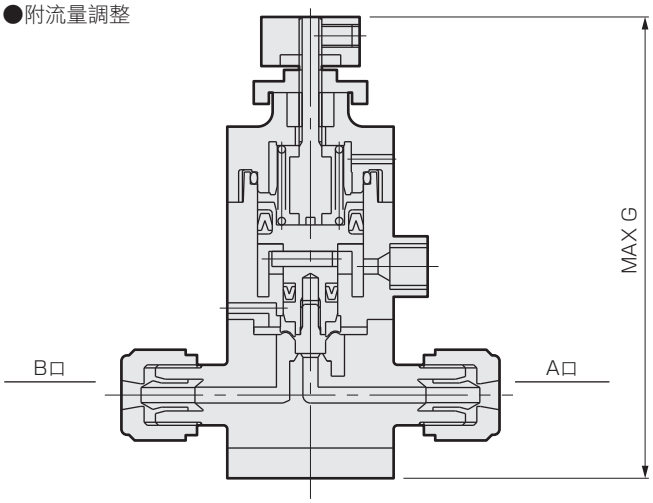

尺寸 ※1(連接型號)	A	B	C	D	E	F	MAX G
3US、3UP	50	2	11	28	41	45	63
6BUS、6BUP	50	2	11	28	41	45	63
3UF	40	2	11	28	41	45	63
3UR	57	1.6	11	28	41	45	63
6BUR	57	1.6	11	28	41	45	63
6UR	82	3.5	12	31	44	48	66
8BUR	84	3.5	12	31	44	48	66

外形尺寸圖

●Rc螺牙型

• AMD0※-6-4

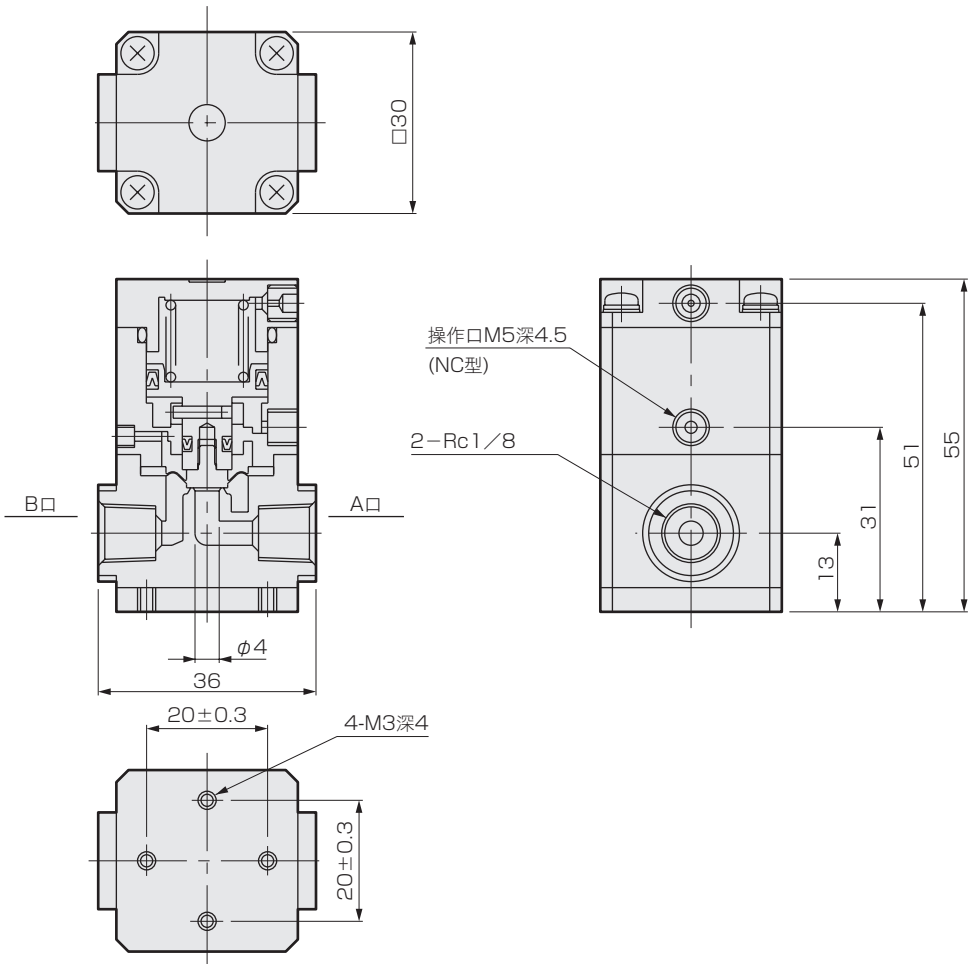

●一體成型接頭

• AMD0※- ※1 -4

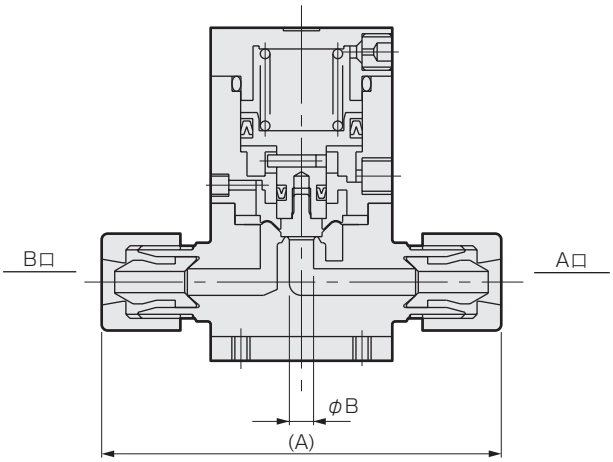

●附流量調整

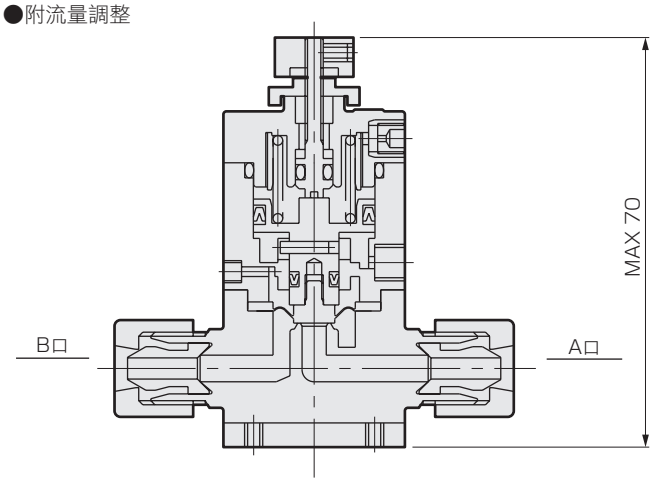

尺寸 ※1(連接型號)	A	B
6US	66	4
8BUS	66	4
6UP	68	4
8BUP	68	4

尺寸 ※1(連接型號)	A	B
6UF	64	4
8BUF	64	4
6UR	90	3.5
8BUR	92	3.5
6UK	71	4
8BUK	71	4
8BUW	86	3

藥液用氣動閥(3口閥)

AMGZ0·AMG00 Series

●連接配管尺寸：φ3、φ6、φ6.35、1/8″、1/4″

RoHS

規格

項 目		AMGZ0-※-2	AMG00-※-4
使用流體		藥液、純水、氮氣、空氣(註1)	
流體溫度	℃	5～80	
耐壓力	MPa	1	
使用壓力(A→B)	MPa	0～0.5	
使用壓力(B→A)	MPa	0～0.3	
閥座洩漏	cm^3/min	0(以水壓為設定條件時)	
背壓	MPa	0～0.3	
環境溫度	℃	0～60	
頻率		30次/分以下	
安裝方式		任意	
連接方式		ODφ3配管連接 OD1/8"配管連接	ODφ6配管連接 ODφ6.35配管連接 OD1/4"配管連接
孔徑		φ2	φ4
Cv值		0.08	0.32
操作部	操作壓力 MPa	0.3～0.5	
	操作口	M5	
重量	kg	0.12	0.21

註1：不可用於氧化性流體。
請先確認產品構成材質與使用流體和環境氣體的適用性後再選擇採用。(如需適用性確認一覽表，請參考卷首第17頁。)

內部構造和零件一覽表

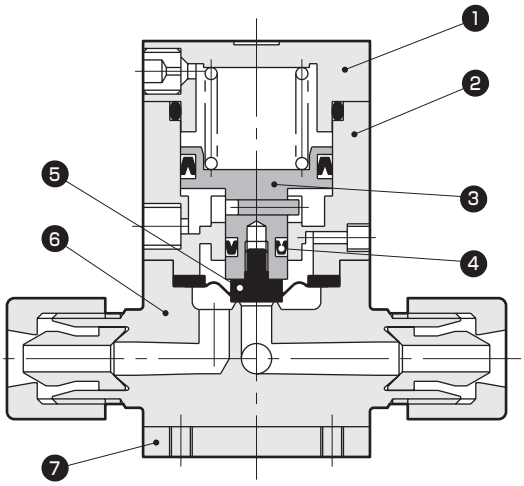

編號	零件名稱	材質
1	閥蓋	PPS
2	氣缸	PPS
3	活塞桿	SUS303
4	Y形墊圈	NBR
5	膜片	PTFE
6	閥體	PFA、PTFE
7	安裝板	SUS304

依型號的不同，在材質和構造上會有所差異，詳情請洽詢本公司。

⚠ 使用之前，請務必詳閱卷首9～18頁的使用注意事項。

型號標示方法

●AMGZO系列

AMGZ0 - 3UF - 2

機種型號

Ⓐ連接方式

孔徑的指示

Ⓐ 連接方式	3US	6BUS	3UP	6BUP	3UF	3UR	6BUR
	SUPER TYPE PILLAR 一體成型接頭		SUPER 300 TYPE PILLAR接頭 P系列一體型		F-LOCK 20系列 一體成型接頭	F-LOCK 60系列 一體成型接頭	
內　容	φ3×φ2配管連接	1/8"×0.086"配管連接	φ3×φ2配管連接	1/8"×0.086"配管連接	φ3×φ2配管連接	φ3×φ2配管連接	1/8"×1/16"配管連接
孔徑							
請參考右側內容	φ2	φ2	φ2	φ2	φ2	φ1.6	φ1.6
閥體材質							
PFA成型閥體或PTFE切削加工閥	PFA		PFA		PTFE	PTFE	

※PTFE切削品需於每次另行製作。

●AMGOO系列

AMG00 - 8BUF - 4

機種型號

Ⓐ連接方式

孔徑的指示

Ⓐ 連接方式	6US	8BUS	6UP	8BUP	6UF	8BUF	6UR	8BUR	6UK	8BUK	8BUW
	SUPER TYPE PILLAR 一體成型接頭		SUPER 300 TYPE PILLAR接頭 P系列一體型		F-LOCK 20系列 一體成型接頭		F-LOCK 60系列 一體成型接頭		FINAL LOCK 一體成型接頭		FLARETEK 一體成型接頭
內　容	φ6×φ4配管連接	1/4"×5/32"配管連接	φ6×φ4配管連接	1/4"×5/32"配管連接	φ6×φ4配管連接	φ6.35×φ4.3配管連接	φ6×φ4配管連接	1/4"×5/32"配管連接	φ6×φ4配管連接	1/4"×5/32"配管連接	1/4"×5/32"配管連接
孔徑											
請參考右側內容	φ4	φ4	φ4	φ4	φ4	φ4	φ3.5	φ3.5	φ4	φ4	φ3
閥體材質											
PFA成型閥體或PTFE切削加工閥	PFA		PTFE		PTFE		PTFE		PTFE		PTFE

※PTFE切削品需於每次另行製作。

外形尺寸圖

●一體成型接頭

• AMGZ0- ※1 -2

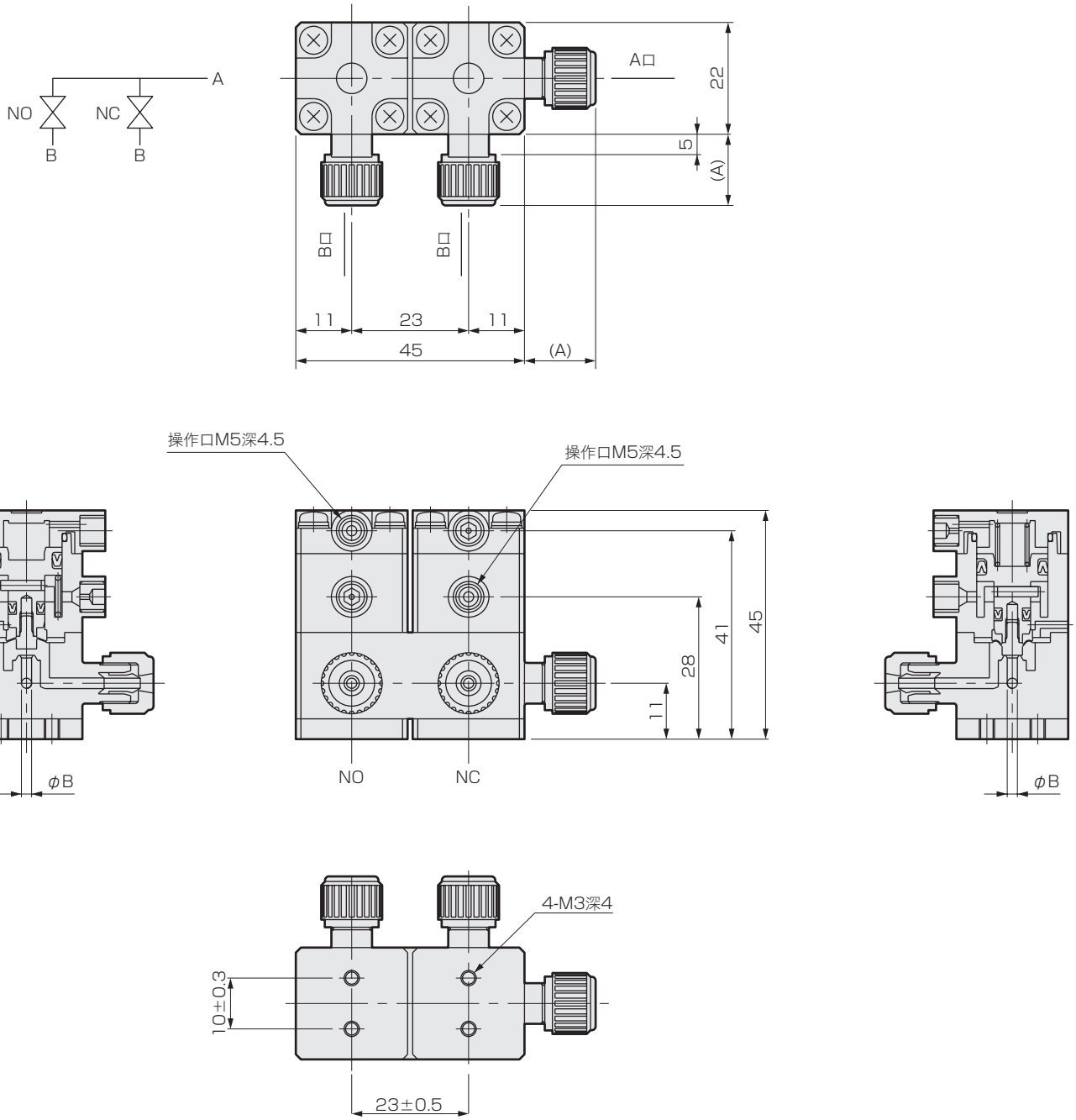

尺寸 ※1(連接型號)	A	B
3US、3UP	14	2
6BUS、6BUP	14	2
3UF	9	2
3UR	17.5	1.6
6BUR	17.5	1.6

外形尺寸圖

●一體成型接頭

• AMG00- ※1 -4

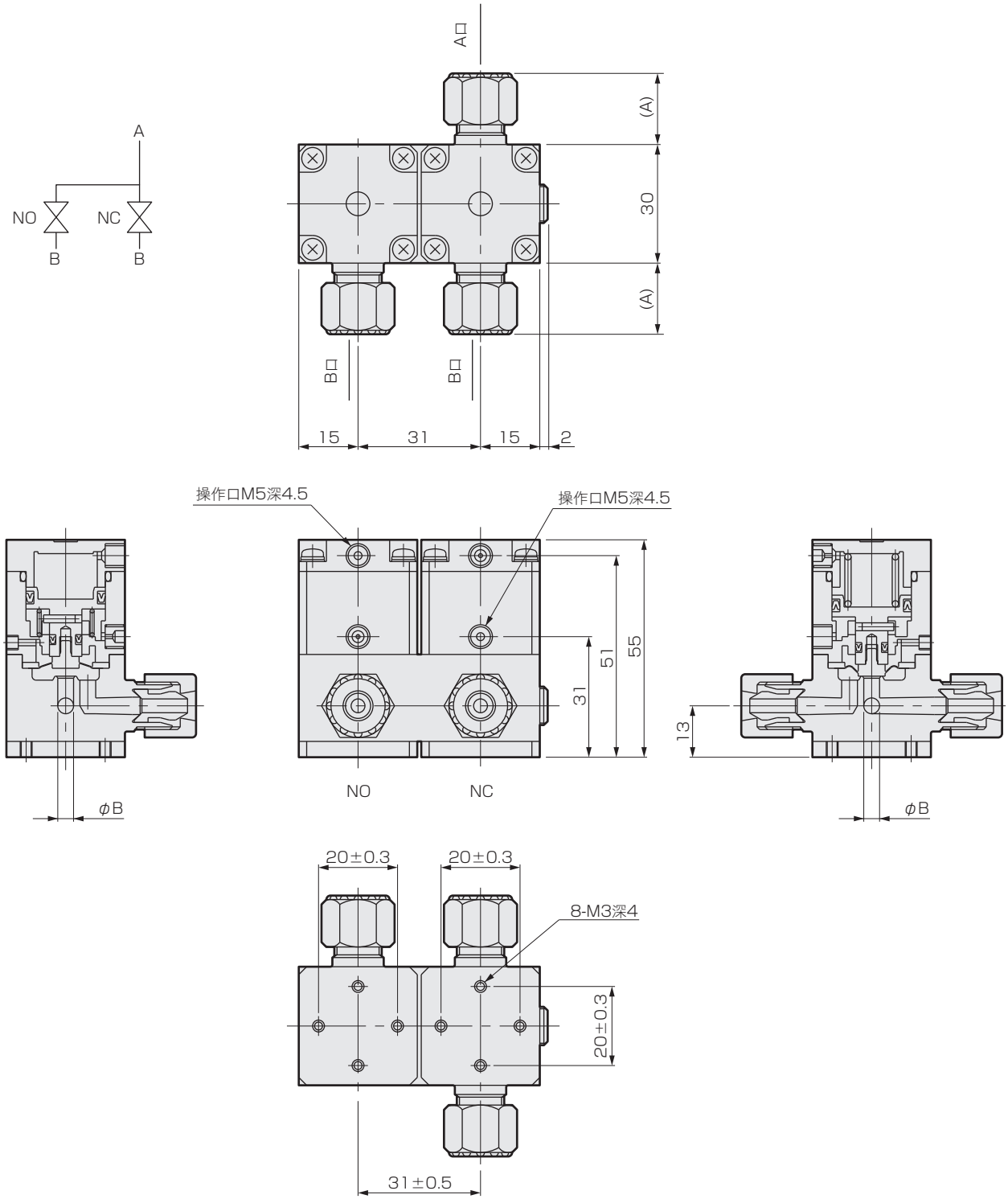

尺寸 ※1(連接型號)	A	B
6US	18	4
8BUS	18	4
6UP	19	4
8BUP	19	4

尺寸 ※1(連接型號)	A	B
6UF	17	4
8BUF	17	4
6UR	30	3.5
8BUR	31	3.5
6UK	20.5	4
8BUK	20.5	4
8BUW	28	3

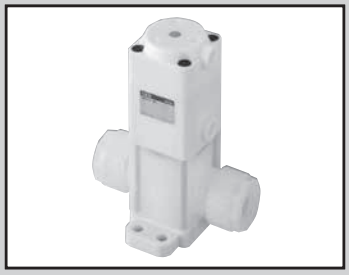

供給設備用藥液氣動閥

AMD※1H Series

為滿足半導體生產線中藥液管路上
所需要的高壓及高背壓而設計的藥液閥。

●連接配管尺寸：1/2″、3/4″、1″、1.25″
溶接用PFA出管：
公稱1/4″、1/2″、3/4″、1″

RoHS CAD

出口貿易管理法令管制物品
※對象：AMD41H、51H、61H(※註5)

產品種類內容

●水錘現象減輕型(L)
●操作壓力減輕型(V)
●操作壓力減輕型+水錘現象減輕型(VL)

型號	使用壓力 (MPa)	操作壓力 (MPa)	水錘現象減輕型
AMD※1H - ※ - 無記號	0～0.7	0.5～0.7	
AMD※1H - ※ - L	0～0.7	0.5～0.7	WH減輕
AMD※1H - ※ - V	0～0.5	0.4～0.6	
AMD※1H - ※ - VL	0～0.5	0.4～0.6	WH減輕

規格

項 目		AMD41H		AMD51H	AMD61H
動作方式		NC(常閉型)			
使用流體		藥液、純水(註1)			
流體溫度	℃	5～40			
耐壓力	MPa	1.4			
使用壓力(A→B)	MPa	0～0.7			
閥座洩漏	cm^3/min	0(以水壓為設定條件時)			
背壓	MPa	0～0.7			
環境溫度	℃	0～40			
頻率		15次/分以下			
安裝方式		任意			
連接方式		OD1/2"配管連接 公稱1/4"溶接用PFA出管	OD3/4"配管連接 公稱1/2"溶接用PFA出管	OD1"配管連接 公稱3/4"溶接用PFA出管	OD1.25"配管連接 公稱1"溶接用PFA出管
孔徑		ϕ10	ϕ16	ϕ22	ϕ25
Cv值		2	5(註2)	9.5	14
操作部	操作壓力 MPa	0.5～0.7			
	操作口	Rc1/8			
重量	kg	0.56		1.1	1.3

選購品規格(　　：追加規格)

項 目		AMD※1H-※-L	AMD※1H-※-V	AMD※1H-※-VL
動作方式		NC(常閉型)		
使用流體		藥液、純水(註1)		
流體溫度	℃	5～40		
耐壓力	MPa	1.4		
使用壓力(A→B)	MPa	0～0.7	0～0.5	0～0.5
背壓	MPa	0～0.7	0～0.5	0～0.5
環境溫度	℃	0～40		
頻率		5次/分以下	15次/分以下	5次/分以下
安裝方式		任意		
操作部	操作壓力 MPa	0.5～0.7	0.4～0.6	0.4～0.6
	操作口	Rc1/8		
水錘現象減輕型		●(註4)	—	●(註4)
重量	kg	0.56	1.1	1.3

註1：請先確認產品構成材質與使用流體和環境氣體的適應性之後再選擇採用。(如需適用性確認一覽表，請參考卷首第17頁。)
註2：FLARETEK接頭型的Cv值為4.5。
註3：關於流量特性，請參考第115頁。
註4：水錘現象減輕型的應答時間比標準規格時間長，詳細情況請另行洽詢本公司。
註5：OD1/2"配管連接、公稱1/4"溶接用PFA出管時除外。

⚠ 使用之前，請務必詳閱卷首9～18頁的使用注意事項。

內部構造和零件一覽表

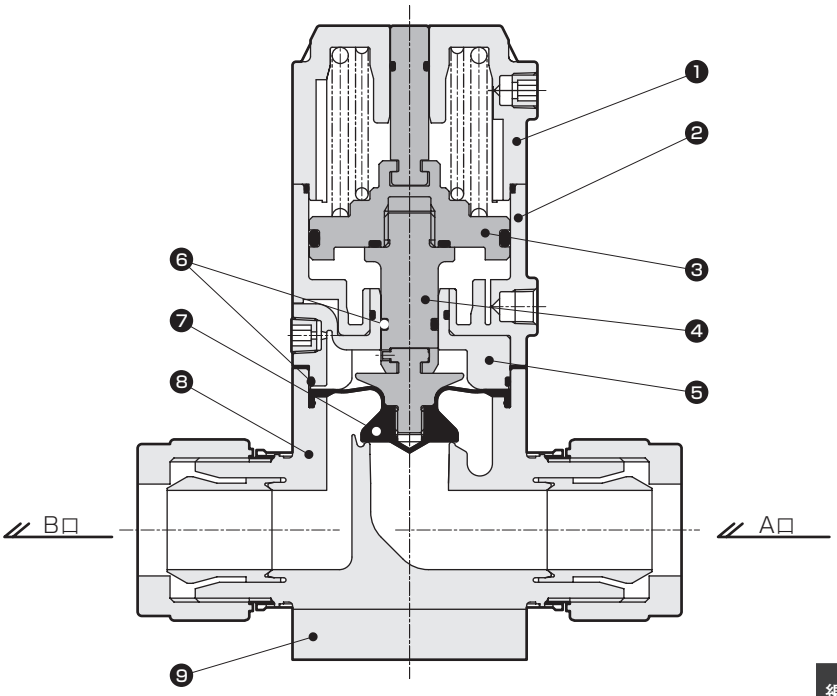

編號	零件名稱	材質(依流體記號分類)	
		標準	M
1	閥蓋	PP	
2	氣缸	PP	
3	活塞	PP	
4	活塞桿	PP	
5	膜片壓板	PP	
6	O形環	FKM	EPDM
7	膜片	PTFE	
8	閥體	PFA	
9	安裝板	PP	

依型號的不同，在材質和構造上會有所差異，詳情請洽詢本公司。

型號標示方法

●AMD※1H系列

AMD41H - 4BJ - V L M
AMD51H
AMD61H

Ⓓ流體
Ⓒ選購品
Ⓑ操作壓力
機種型號
Ⓐ連接方式

	AMD41H						AMD51H			AMD61H	
Ⓐ 連接方式											
	4BJ	6BJ	4BW	6BW	2W	4W	8BJ	8BW	6W	10BJ	8W
	SUPER 300 TYPE PILLAR接頭 P系列一體型		FLARETEK 一體成型接頭		溶接用 PFA出管		SUPER 300 TYPE PILLAR接頭 P系列一體型	FLARETEK 一體成型接頭	溶接用 PFA出管	SUPER 300 TYPE PILLAR接頭 P系列一體型	溶接用 PFA出管
	1/2"×3/8"配管連接	3/4"×5/8"配管連接	1/2"×3/8"配管連接	3/4"×5/8"配管連接	公稱1/4"溶接用PFA出管	公稱1/2"溶接用PFA出管	1"×7/8"配管連接	1"×7/8"配管連接	公稱3/4"溶接用PFA出管	1 1/4"×1 1/10"配管連接	公稱1"溶接用PFA出管
記號 / 內容 / 孔徑	φ10	φ16	φ10	φ16	φ10	φ16	φ22			φ25	
Cv值	2	5	2	4.5	2	5	9.5			14	
閥體材質	PFA成型閥體										
Ⓑ 操作壓力											
無記號 標準(0.5～0.7MPa)	●	●	●	●	●	●	●	●	●	●	●
V 0.4～0.6MPa	●	●	●	●	●	●	●	●	●	●	●
Ⓒ 選購品											
無記號 標準	●	●	●	●	●	●	●	●	●	●	●
L 水錘現象減輕型	●	●	●	●	●	●	●	●	●	●	●
Ⓓ 流體											
無記號 標準	●	●	●	●	●	●	●	●	●	●	●
M 氨類用(註1)	●	●	●	●	●	●	●	●	●	●	●

註1：為接單生產。

⚠ 注意

關於水錘

雖然選購品“L”水錘現象減輕型表示產品具有減輕水錘效應的構造，但是，根據具體的配管條件也有可能不能充分減輕水錘效應。請在作業後，通過試運行來確認是否減輕水錘效應。如果水錘效應未見減輕，可重新修正配管條件。一般而言，二級配管越短，而且彎曲的地方越少，減低的效果越好。

外形尺寸圖

●一體成型接頭

• AMD$^{4}_{5}_{6}$1H-※BJ
※BW

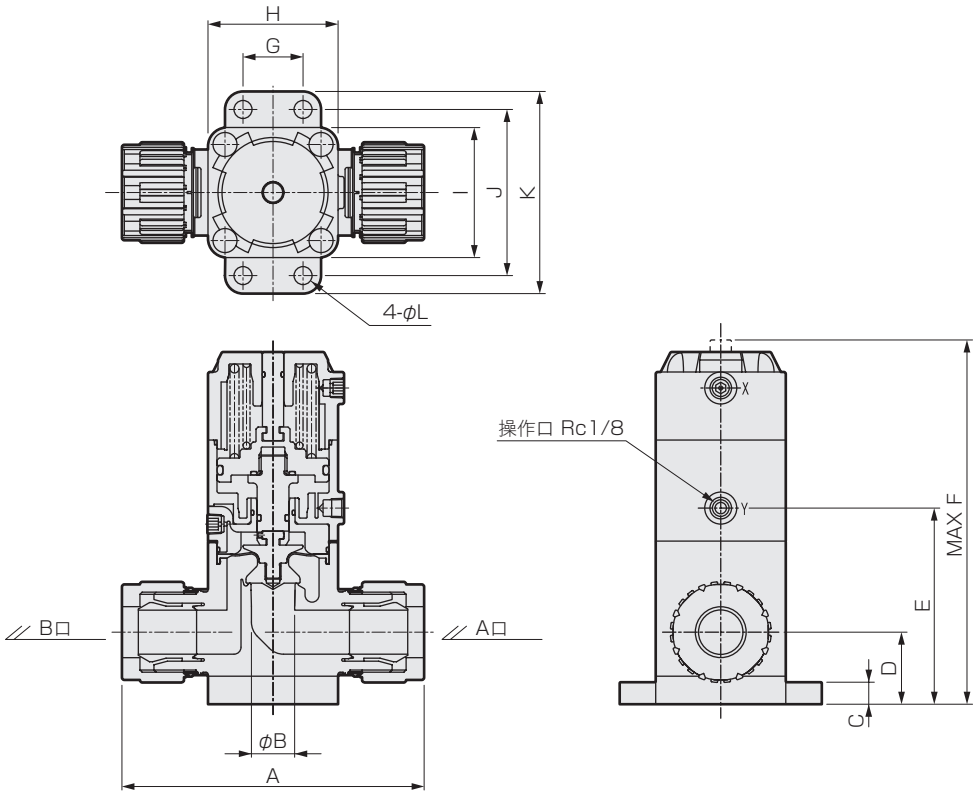

●溶接用管型

• AMD$^{4}_{5}_{6}$1H-※W

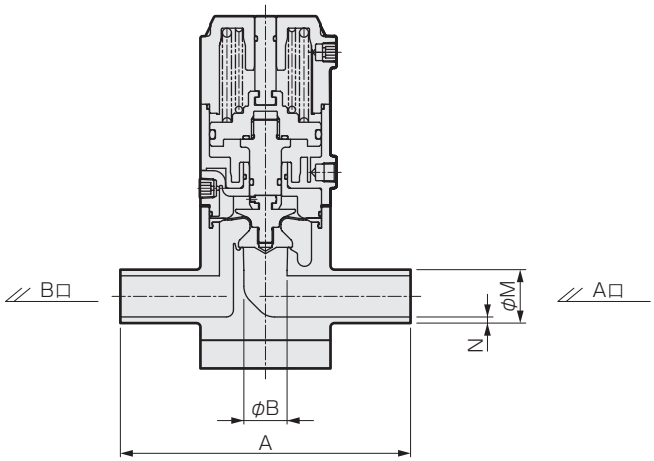

型號	連接型號	A	B	C	D	E	F	G	H	I	J	K	L	M	N
AMD41H	4BJ	108	10	10	31	80	147	20	50	50	68	86	9	–	–
	4BW	117	10	10	31	80	147	20	50	50	68	86	9	–	–
	2W	110	10	10	31	80	147	20	50	50	68	86	9	13.7	2.3
	6BJ	122	16	10	31	80	147	20	50	50	68	86	9	–	–
	6BW	126	16	10	31	80	147	20	50	50	68	86	9	–	–
	4W	130	16	10	31	80	147	20	50	50	68	86	9	21.3	2.8
AMD51H	8BJ	151	22	11	36	98	182	30	65	65	83	101	9	–	
	8BW	161	22	11	36	98	182	30	65	65	83	101	9	–	–
	6W	145	22	11	36	98	182	30	65	65	83	101	9	26.7	2.9
AMD61H	10BJ	198	25	12	42	111	202	38	75	75	93	111	9	–	–
	8W	155	25	12	42	111	202	38	75	75	93	111	9	33.4	3.4

藥液用氣動閥 無金屬型

AMD※1M Series

這是一種設計適用於半導體生產線中的強酸(鹽酸、氫氟酸)管路的閥件。

●連接配管尺寸：
φ10、φ12、φ25、
3/8″、1/2″、3/4″、1″

RoHS CAD

出口貿易管理法令管制物品
※對象：AMD51M

規格

項 目		AMD31M		AMD51M	
動作方式		NC(常閉型)			
使用流體		藥液、純水(註1)			
流體溫度	℃	5～40			
耐壓力	MPa	1.0			
使用壓力(A→B)	MPa	0～0.5			
閥座洩漏	cm^3/min	0(以水壓為設定條件時)			
背壓	MPa	0～0.5			
環境溫度	℃	0～40			
頻率		20次/分以下		15次/分以下	
安裝方式		任意			
連接方式		ODφ3/8"配管連接 ODφ10配管連接	ODφ1/2"配管連接 ODφ12配管連接	ODφ3/4"配管連接	OD1"配管連接 ODφ25配管連接
孔徑		φ8	φ10	φ16	φ22
Cv值		1.25	1.8	5.5	9.5
操作部	操作壓力 MPa	0.4～0.6			
	操作口	Rc1/8			
重量	kg	0.33		1.0	

註1：請先確認產品構成材質與使用流體和環境氣體的適應性之後再選擇採用。(如需適用性確認一覽表，請參考卷首第17頁。)

⚠ 使用之前，請務必詳閱卷首9～18頁的使用注意事項。

內部構造和零件一覽表

AMD31M

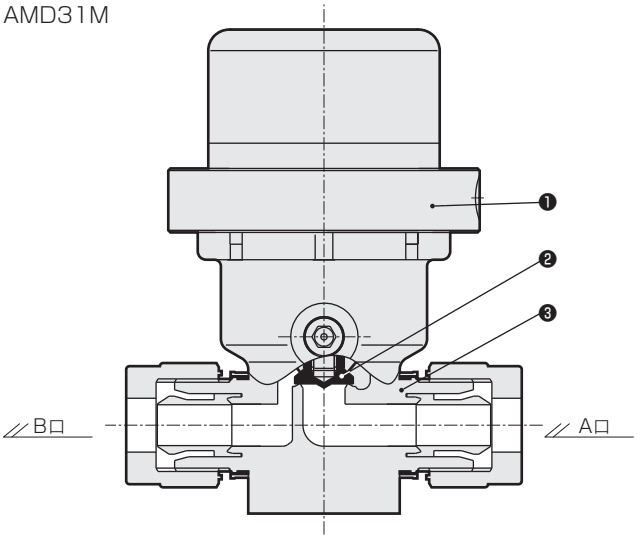

編號	零件名稱	材質
1	促動器	PP及其他
2	膜片	PTFE
3	閥體	PFA

AMD51M

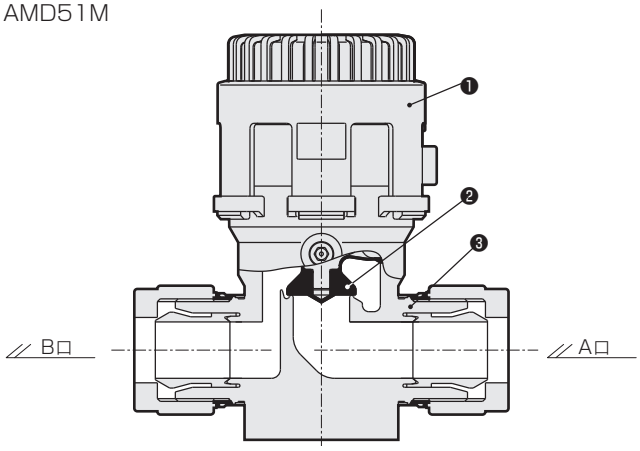

編號	零件名稱	材質
1	促動器	PVDF及其他
2	膜片	PTFE
3	閥體	PFA

型號標示方法

●AMD※1M系列

AMD31M - **3BJ**

AMD51M

機種型號

Ⓐ連接方式

	AMD31M				AMD51M		
Ⓐ 連接方式	3BJ	10J	4BJ	12J	6BJ	8BJ	25J
	SUPER 300 接頭 P系列一體型						
	3/8" × 1/4" 配管連接	φ10 × φ8 配管連接	1/2" × 3/8" 配管連接	φ12 × φ10 配管連接	3/4" × 5/8" 配管連接	1" × 7/8" 配管連接	φ25 × φ22 配管連接
孔徑 / 內容	φ8		φ10		φ16	φ22	
Cv值	1.25		1.8		5.5	9.5	

外形尺寸圖

●AMD31M-※1

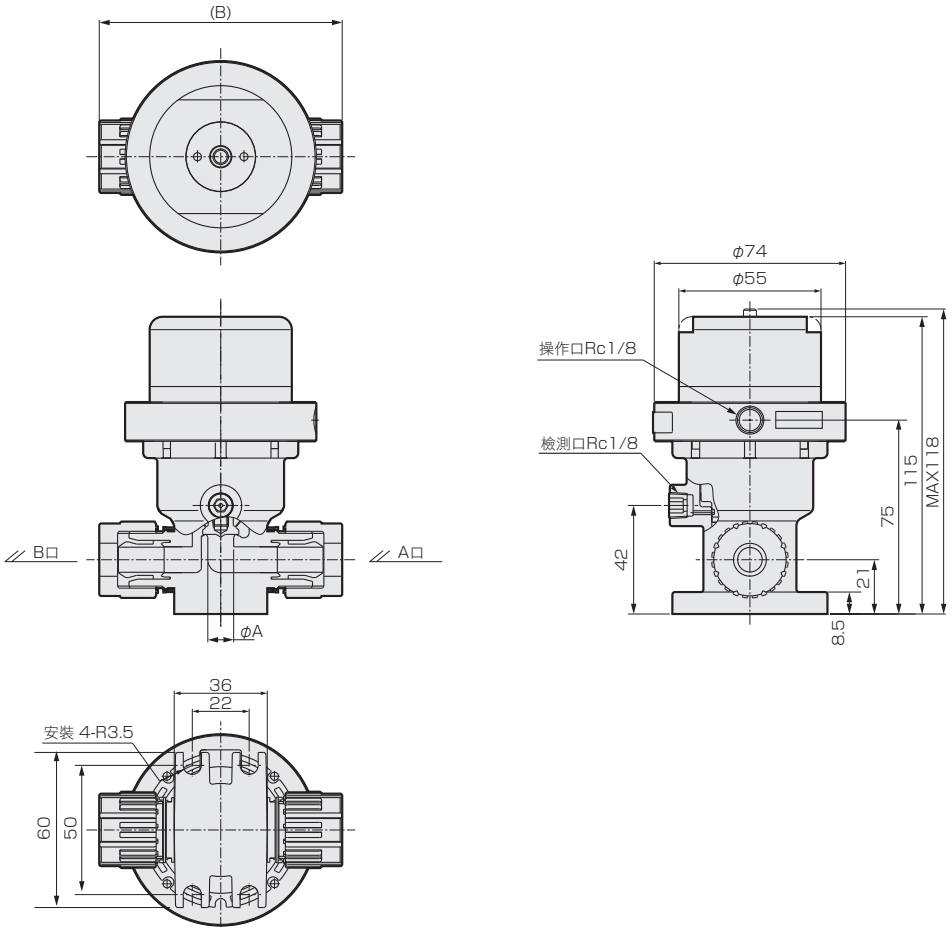

※1 (連接型號)	φA	B
3BJ	8	86
4BJ	10	94

●AMD51M-※1

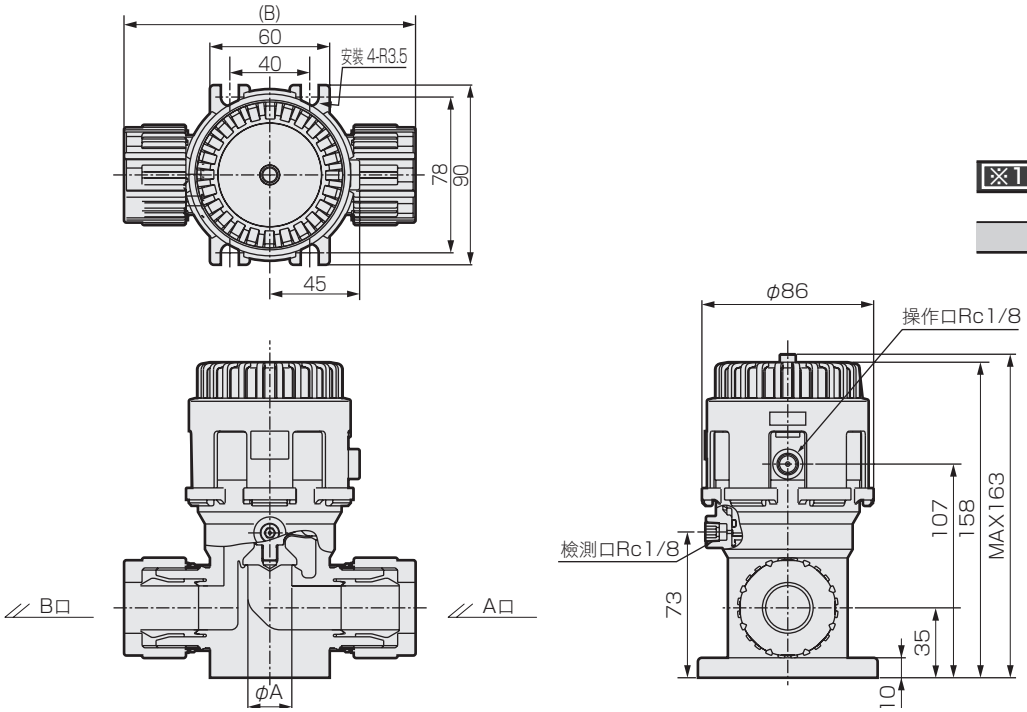

※1 (連接型號)	φA	B
6BJ	16	132
8BJ	22	146

流量特性

AMDZ※3R～AMD5※3R

●流量特性(水)
差壓－流量(　)內：Cv值

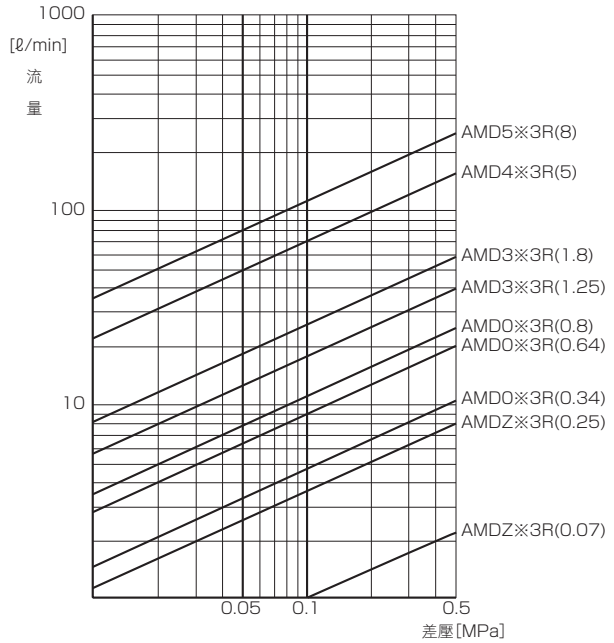

●旁通部　流量特性(水)
差壓－流量(　)內：Cv值

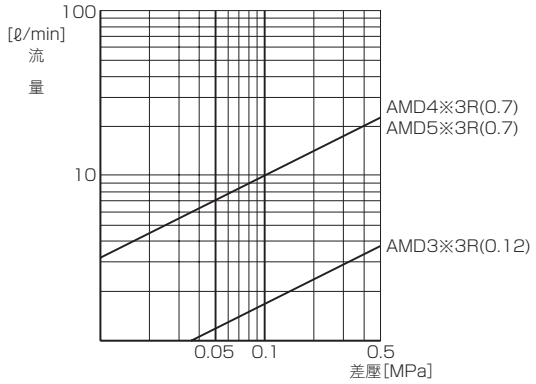

●附旁通(水)
旋轉數－流量

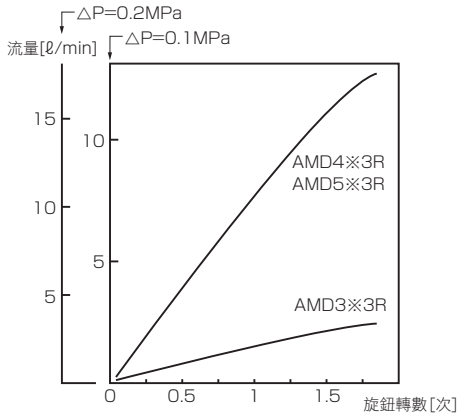

●附流量調整(水)
旋轉數－流量

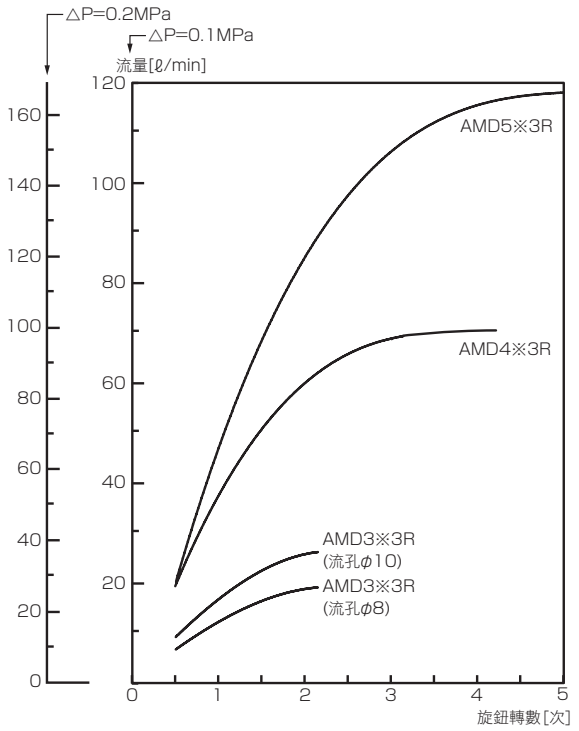

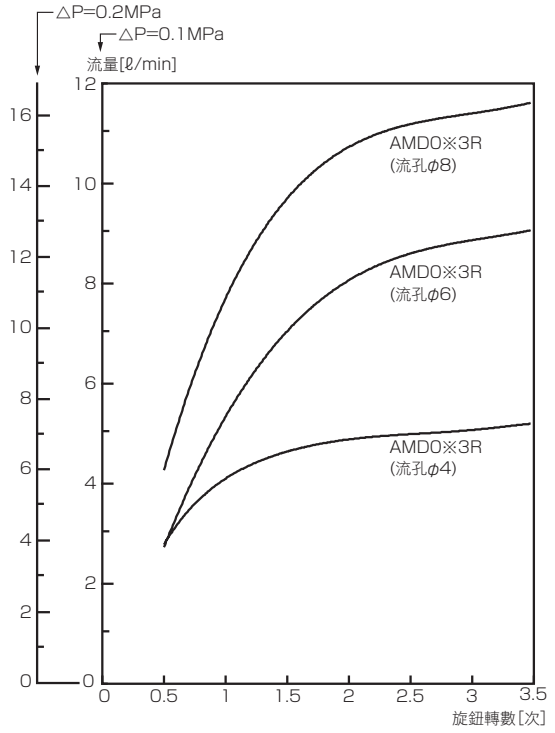

註1：使用時請先將調整旋鈕設置在從全閉狀態旋開1/2轉以上的位置。如果使用打開規定圈數以下的設定，根據具體的使用條件，有時可能會發生振動、流量變化等。

流量特性

AMD0□2～AMD5□2

●流量特性(水)
差壓ー流量(　)內：Cv值

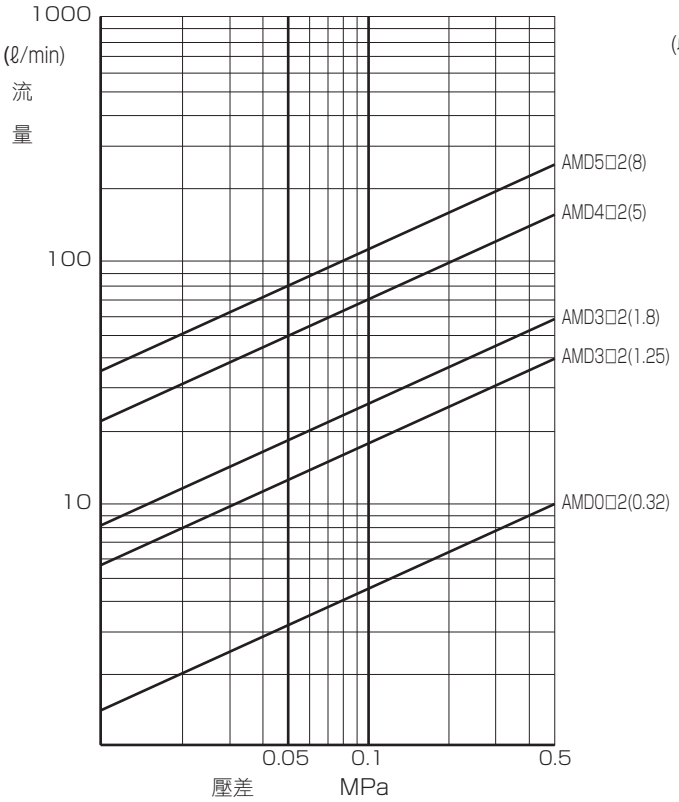

●旁通部　流量特性(水)
差壓ー流量(　)內：Cv值

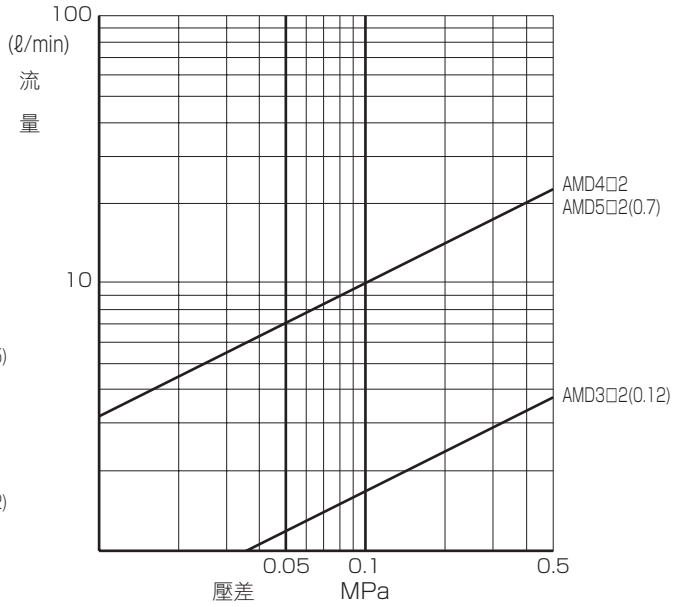

化學藥液供給用AMD41H～AMD61H

●流量特性(水)
差壓ー流量(　)內：Cv值

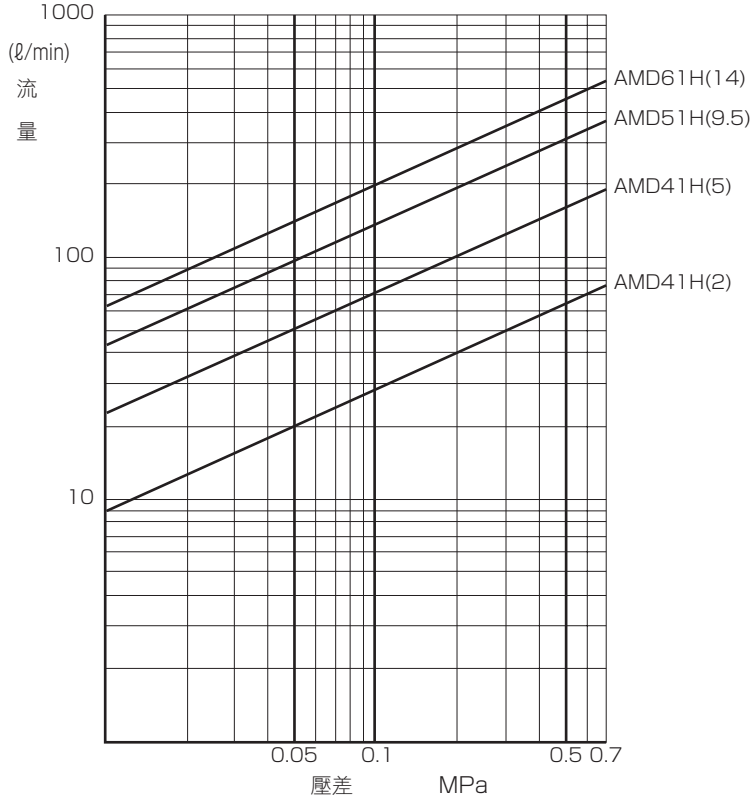

AMD31M·AMD51M

●流量特性(水)
差壓ー流量(　)內：Cv值

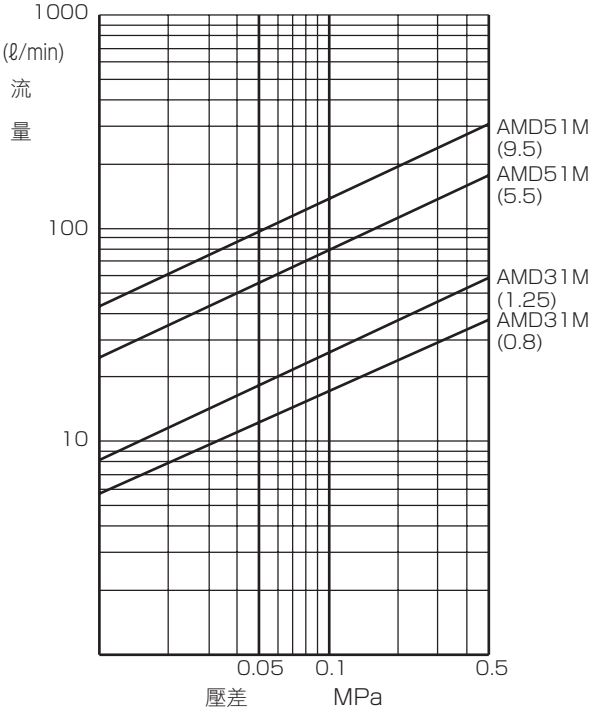

流量特性

AMD0□2～AMD5□2

● 附流量調整(水)
旋轉數－流量

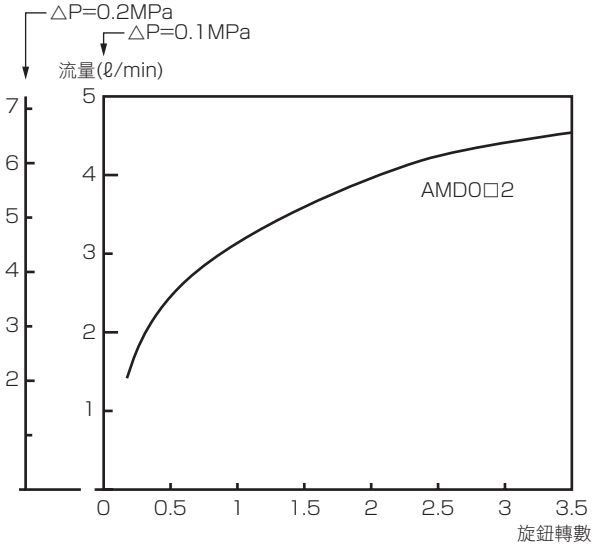

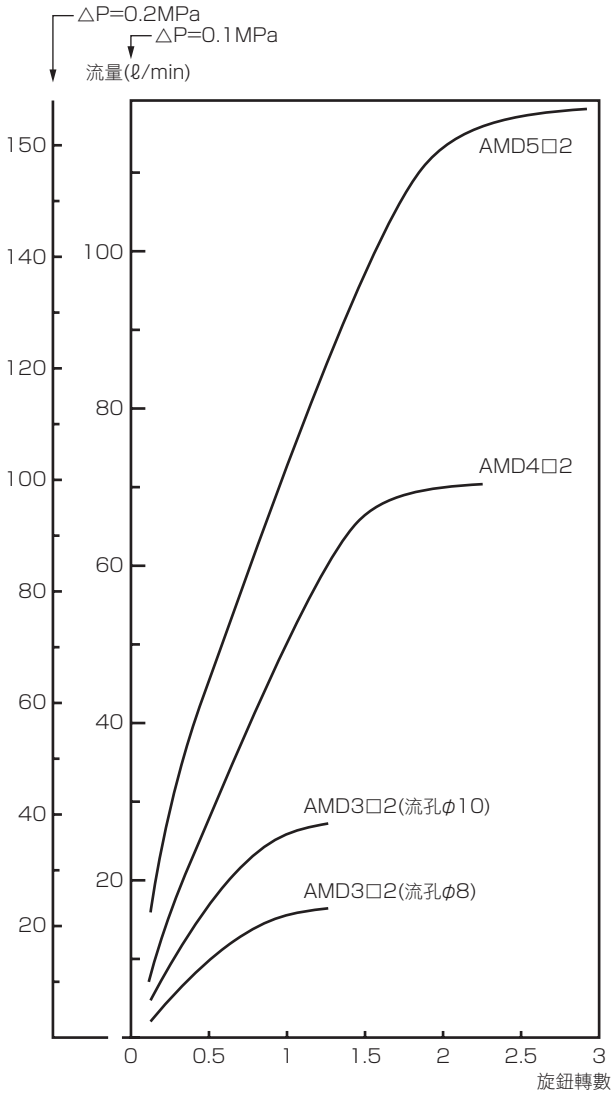

註1： 使用時請先將調整旋鈕設置在從全閉狀態旋開1/4轉以上的位置。如果使用打開規定圈數以下的設定，根據具體的使用條件，有時可能會發生振動、流量變化等。

● 附旁通(水)
旋轉數－流量

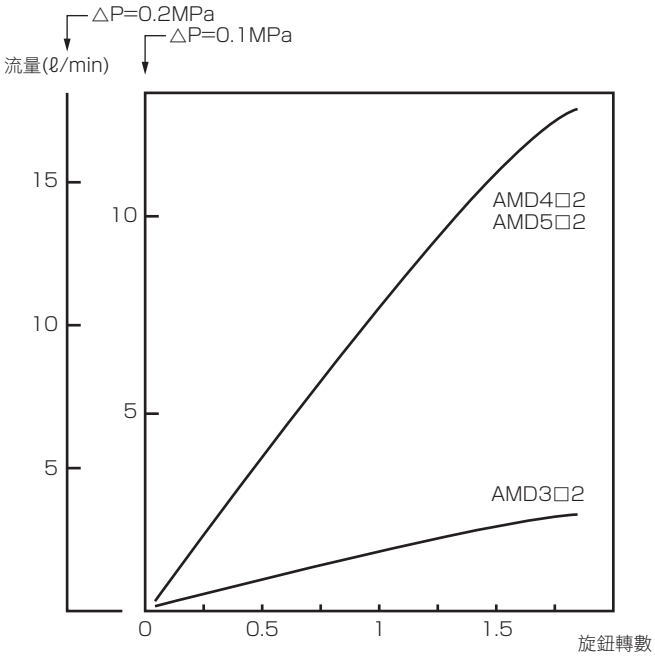

流量特性

AMDZ～AMD0

●流量特性(水)
差壓－流量(　)內：Cv值

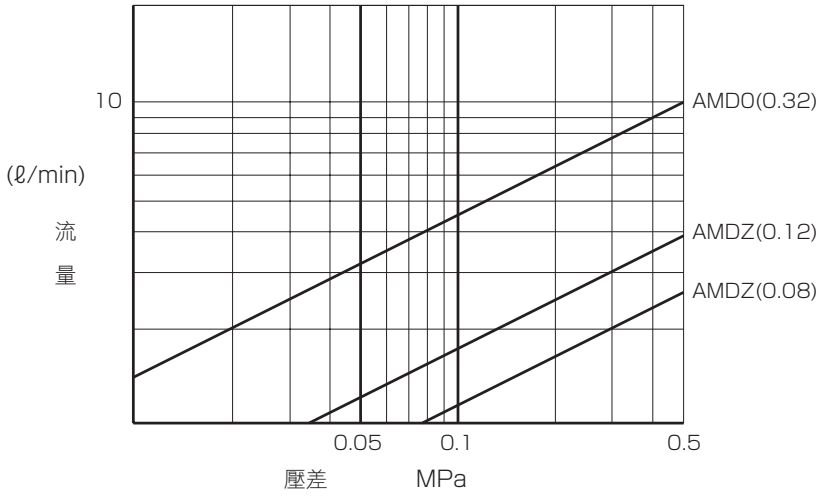

●附流量調整(水)
旋轉數－流量

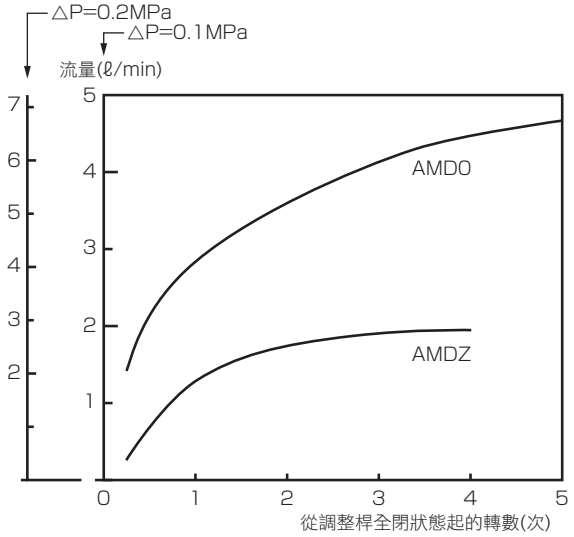

註1： 使用時請先將調整旋鈕設置在從全閉狀態旋開1/4轉以上的位置。如果使用打開規定圈數以下的設定，根據具體的使用條件，有時可能會發生振動、流量變化等。

流量特性

GAMD0□2A

●流量調整(水)
旋轉數－流量

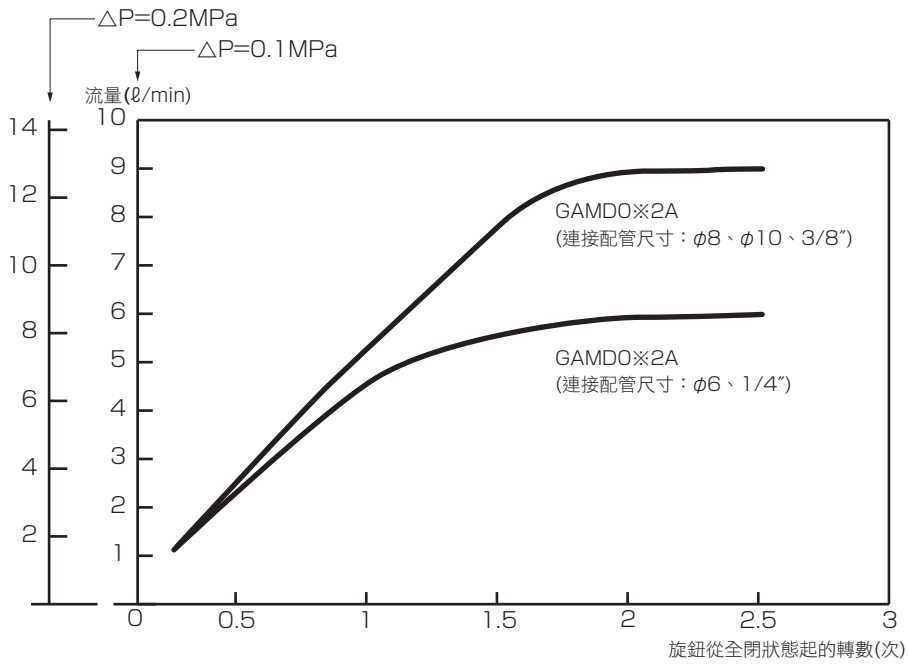

註1：A口接頭尺寸為φ10時的流量特性。
註2：是從A口向B口流時的流量特性。
註3：使用時請先將調整旋鈕設置在從全閉狀態旋開1/4轉以上的位置。
如果使用打開規定圈數以下的設定，根據具體的使用條件，有時可能會發生振動、流量變化等。

MEMO

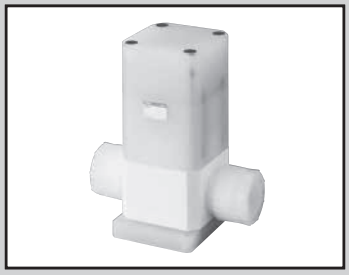

大口徑藥液用氣動閥

LYX Series

可對應1.5″大口徑PFA軟管

RoHS

出口貿易管理法令管制物品

規格

項 目		LYX-1380
使用流體		藥液、純水(註1)
流體溫度	℃	10～35
耐壓力	MPa	0.8
使用壓力(A→B)	MPa	0～0.4
使用壓力(B→A)	MPa	0～0.4
閥座洩漏	cm^3/min	0(以水壓為設定條件時)
背壓	MPa	0～0.4
環境溫度	℃	5～35
頻率		4次/分以下
安裝方式		任意
連接方式		OD1·1/2" SUPER 300 TYPE PILLAR接頭P系列 $1^{1}/_{2}$"×$1^{21}/_{64}$"配管連接
孔徑		ϕ40
Cv值		24
操作部	操作壓力 MPa	0.5～0.6
	操作口	Rc1/8
重量	kg	6.1

註1：請先確認產品構成材質與使用流體和環境氣體的適應性之後再選擇採用。

型號標示方法

LYX - 1380 - 12BJ - M

機種型號

Ⓐ流體

記號	內 容
Ⓐ 流體	
無記號	標準
M	氨類用

內部構造和零件一覽表

●LYX-1380

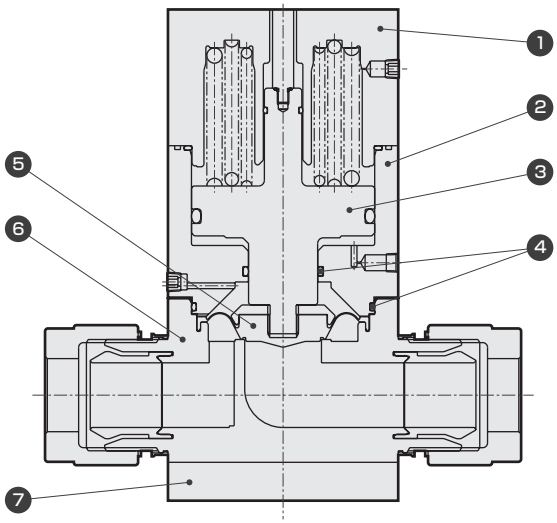

編號	零件名稱	材質(依流體記號分類)	
		標準	M
1	閥蓋	PP	
2	氣缸	PP	
3	活塞桿	PP	
4	O形環	FKM	EPDM
5	膜片	PTFE	
6	閥體	PTFE	
7	安裝板	PP	

依型號的不同，在材質和構造上會有所差異，
詳情請洽詢本公司。

⚠ 使用之前，請務必詳閱卷首9～18頁的使用注意事項。

外形尺寸圖

●氣動閥

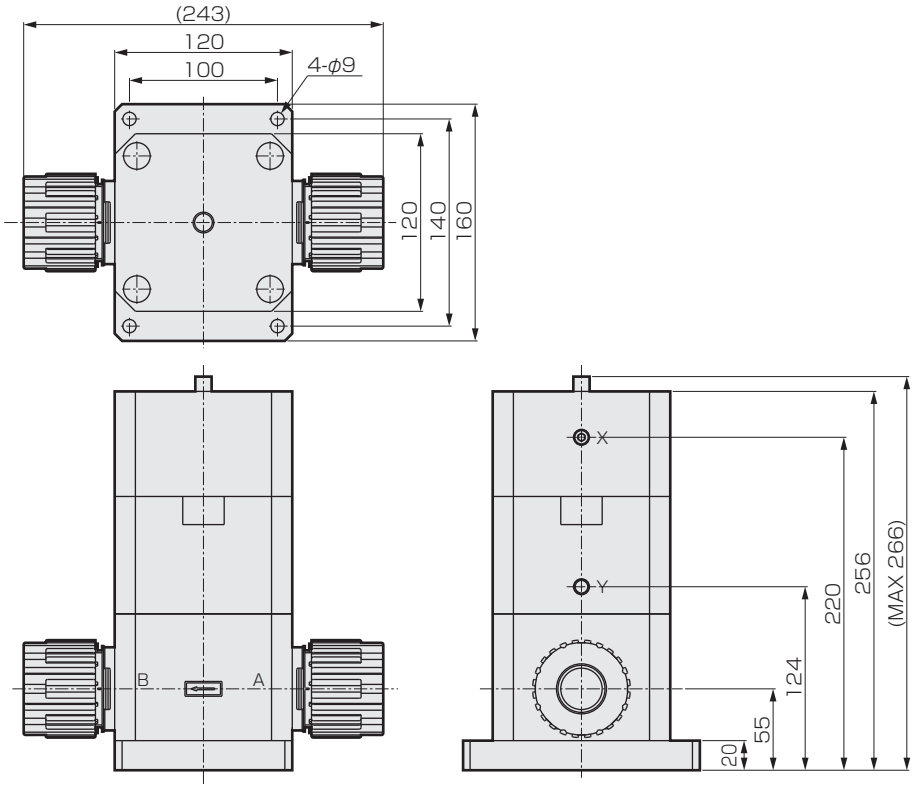

藥液用氣動閥(PVC)

AMD※1L Series

●NC(常閉)型
●連接　PVC管接頭 公稱16～50

RoHS

規格

項 目		AMD41L-15AU	AMD41L-20AU	AMD51L-25AU	AMD61L-32AU	AMD71L-40AU	AMD81L-50AU
動作分類		NC(常閉)型					
使用流體		純水(註1)					
流體溫度	℃	5～40					5～45
耐壓	MPa	0.8					
使用壓力範圍(IN→OUT)	MPa	0～0.4					
閥座洩漏	cm^3/min	0(以水壓為設定條件時)					
背壓	MPa	0～0.2					
環境溫度	℃	0～40					
頻率		10次/分以下			6次/分以下		
安裝方式		任意					
連接		PVC管一體成型接頭					
流孔		φ18	φ18	φ23	φ30	φ36	φ50
旁通孔(附旁通時)		φ6					
Cv (註3)		7(6.4)	7(6.4)	10(10)	17(17)	24(24)	50
操作部	操作壓力範圍　MPa	NC　0.4～0.5(註2)					
	操作壓力連接孔口	Rc1/8					
重量	kg	0.56	0.56	0.89	1.7	2.8	5.4

註1：詳細內容請參閱卷尾注意事項。
註2：也支援NO型。請另行洽詢本公司。(AMD81L除外)
註3：(　)內為附流量調整時的數值。

內部構造和零件一覽表

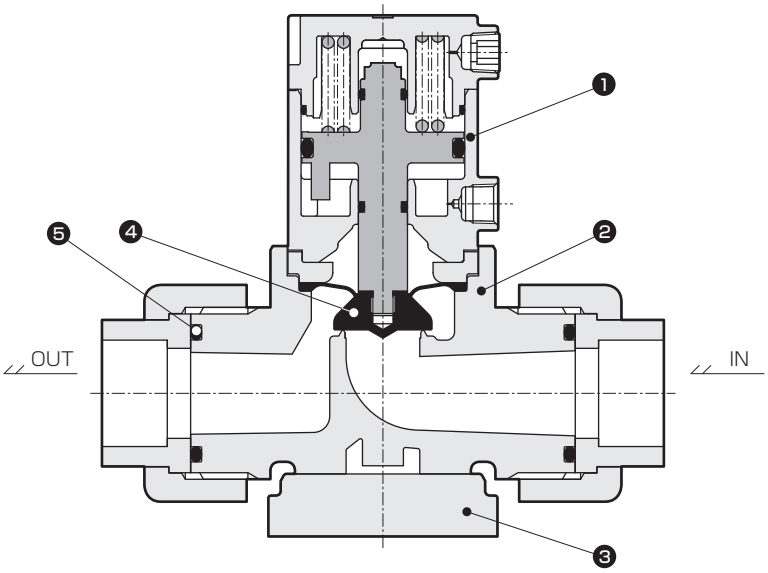

編號	零件名稱	材質	數量
1	促動器組件	PPS及其他	1
2	閥體	PVC	1
3	安裝板	PPS	1
4	膜片	PTFE	1
5	O形環	FKM(EPDM)	2

⚠ 使用之前，請務必詳閱卷首9～18頁的使用注意事項。

型號標示方法

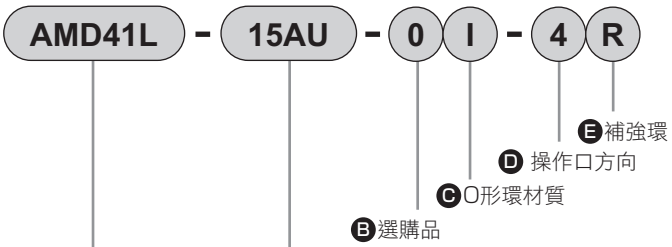

記號	內　容 \ 孔徑	AMD41L		AMD51L	AMD61L	AMD71L	AMD81L
Ⓐ 連接							
		15AU	20AU	25AU	32AU	40AU	50AU
		PVC管一體成型接頭					
		公稱16	公稱20	公稱25	公稱30	公稱40	公稱50
		φ18	φ18	φ23	φ30	φ36	φ50
Ⓑ 選購品							
0	僅ON、OFF	●	●	●	●	●	●
1	附流量調整	●	●	●	●	●	●
2	附旁通	●	●	●	●	●	●
3	附流量調整·附旁通	●	●	●	●	●	●
Ⓒ O形環材質							
I	FKM	●	●	●	●	●	●
A	EPDM	●	●	●	●	●	●
Ⓓ 操作口方向							
4	俯看閥時，表示流體流向，表示操作口方向。	●	●	●	●	●	●
1		●	●	●	●	●	●
2		●	●	●	●	●	●
3		●	●	●	●	●	●
Ⓔ 補強環							
無記號	無	●	●	●	●	●	
R	有	●	●	●	●	●	

⚠ 型號選定注意事項

註1：也可支援附指示器。請另行洽詢本公司。(AMD81L除外)
註2：AMD81L系列時，不可選擇附補強環的R。

外形尺寸圖(AMD41L～AMD71L)

●PVC管一體成型接頭

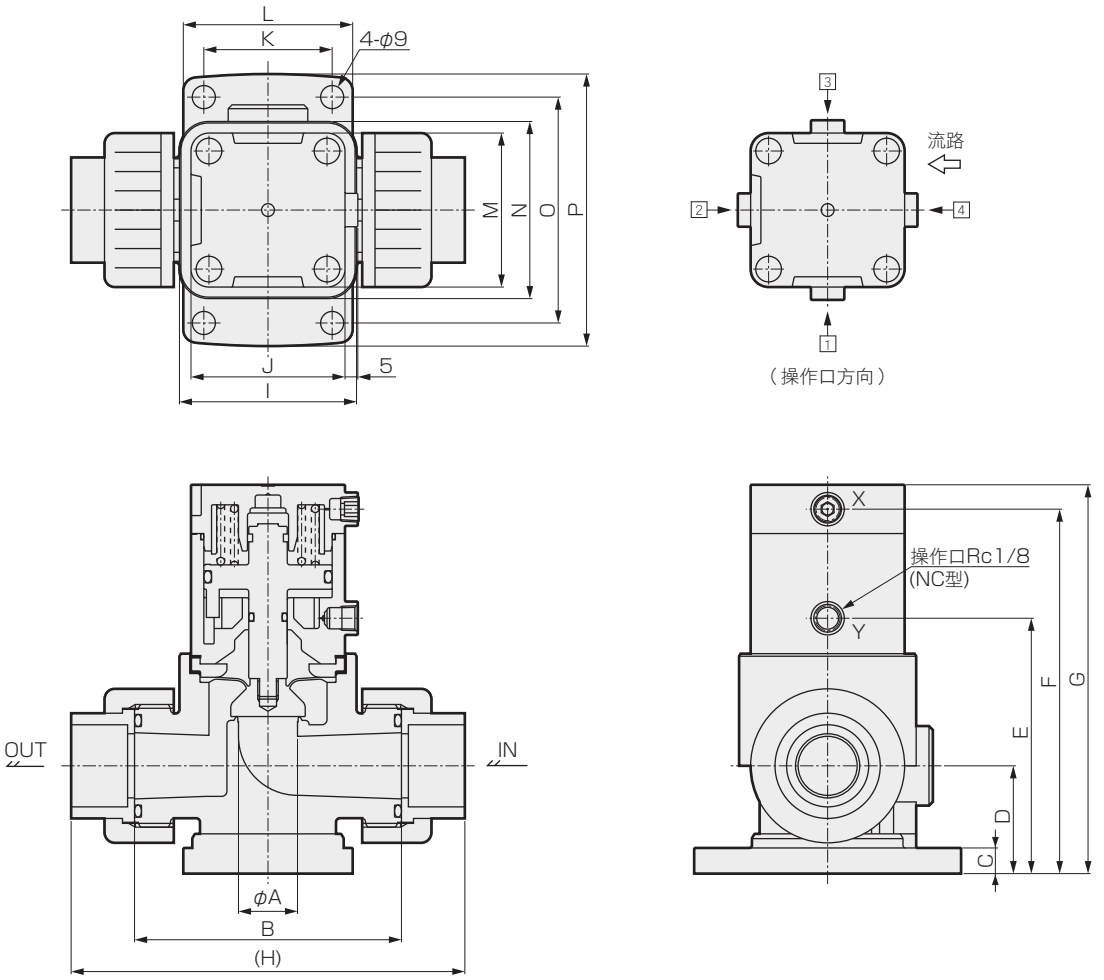

型號	A	B	C	D	E	F	G	H	I	J	K	L	M	N	O	P
AMD41L-15AU AMD41L-20AU	18	94	10	35	81	118	127	138	55	46	40	56	46	55	78	96
AMD51L-25AU	23	104	10	42	99.5	142	152	154	69	60	50	66	60	69	88	106
AMD61L-32AU	30	148	20	55	129	186	199	206	79	70	80	100	70	79	120	140
AMD71L-40AU	36	148	20	55	126	208	248	216	92	88	80	100	88	92	120	140

外形尺寸圖(AMD41L～AMD71L)

●附流量調整
● AMD※1L-※- 1·3

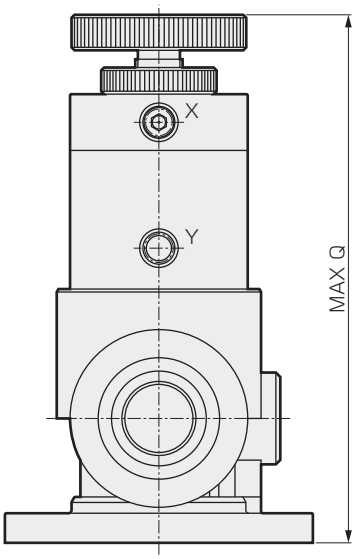

型號	Q
AMD41L-15AU AMD41L-20AU	151
AMD51L-25AU	183
AMD61L-32AU	231
AMD71L-40AU	294

●附旁通
● AMD※1L-※- 2·3

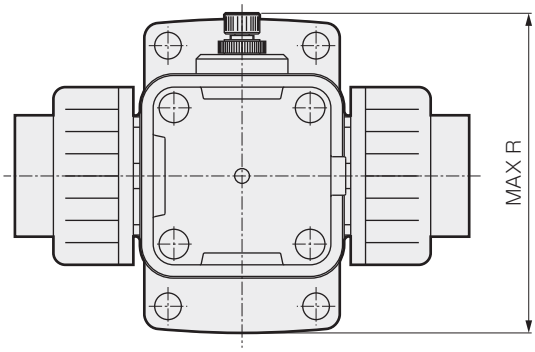

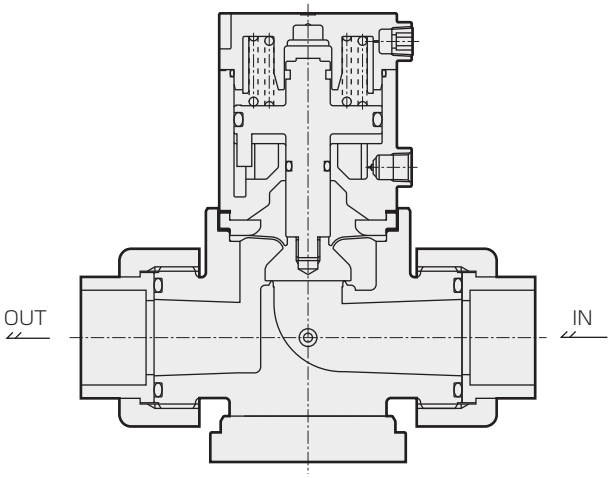

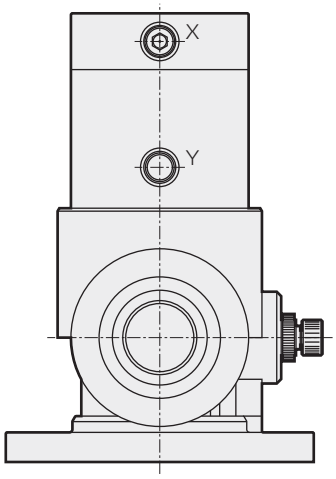

型號	R
AMD41L-15AU AMD41L-20AU	101
AMD51L-25AU	110
AMD61L-32AU	133.5
AMD71L-40AU	136

外形尺寸圖(AMD81L)

●PVC管一體成型接頭

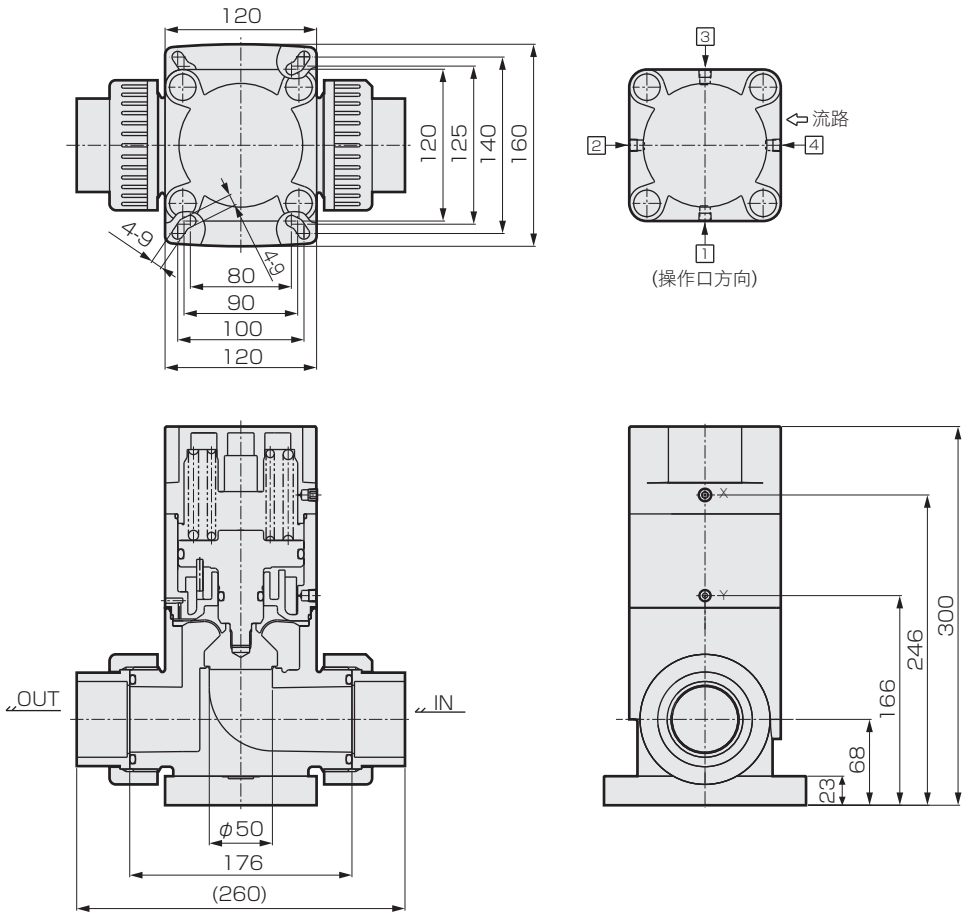

●附流量調整、附旁通

● AMD81L-50AU- 1·2·3

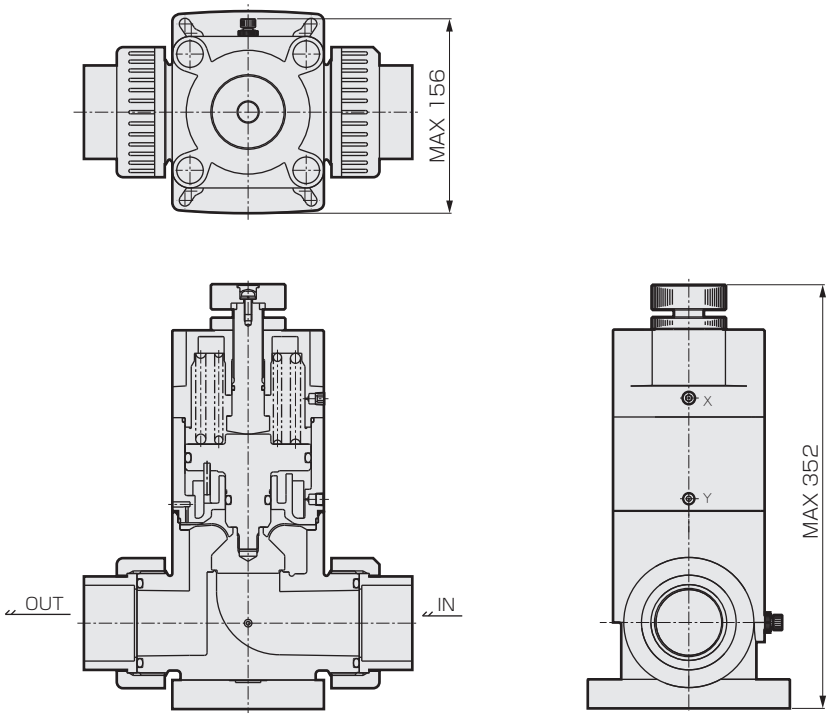

流量特性

●流量特性(水)
閥壓差－流量
(　)內：Cv值〈無流量調整型〉

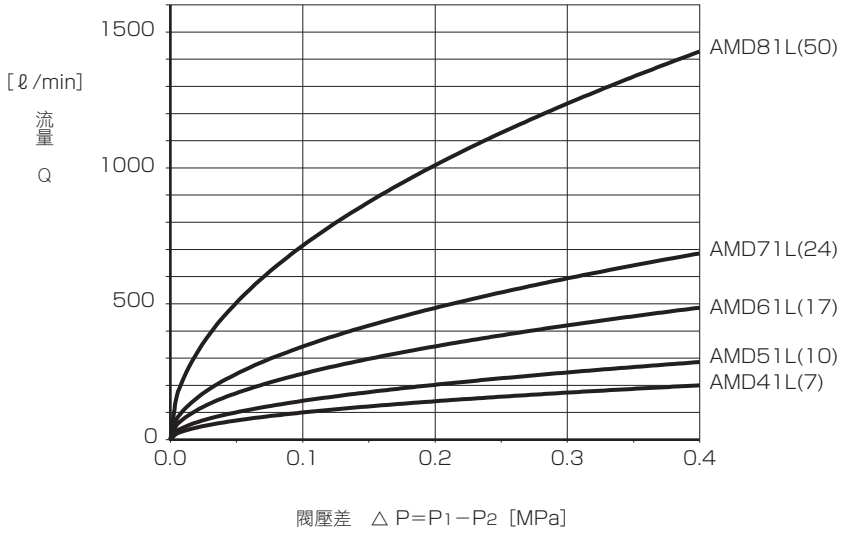

●旁通部　流量特性(水)
閥壓差－流量(AMD41L～81L共通)〈旋鈕全開時〉

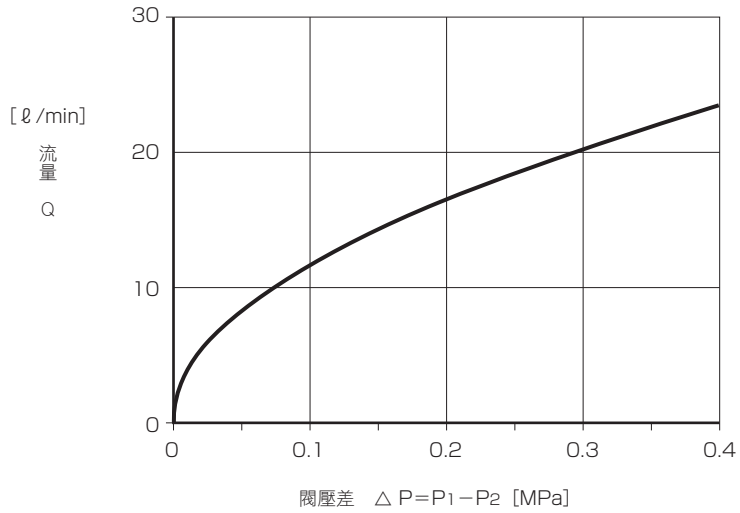

●流量計算方法(水)

$$Q = 45.16 \times Cv \times \frac{\sqrt{(P_1 - P_2)}}{\sqrt{G}}$$

Q	：流量　ℓ/min
P_1	：一次側壓力　MPa
P_2	：二次側壓力　MPa
G	：比重(水=1)
$\triangle P = P_1 - P_2$	：閥壓差(壓力損失)MPa

註1:流量為計算值，實際情形可能有所變化。
此外，流量也會因使用條件(流體、配管等)而變，請視為參考值

流量特性

●流量特性(水)
旋鈕轉數－流量流量計算方法(水)

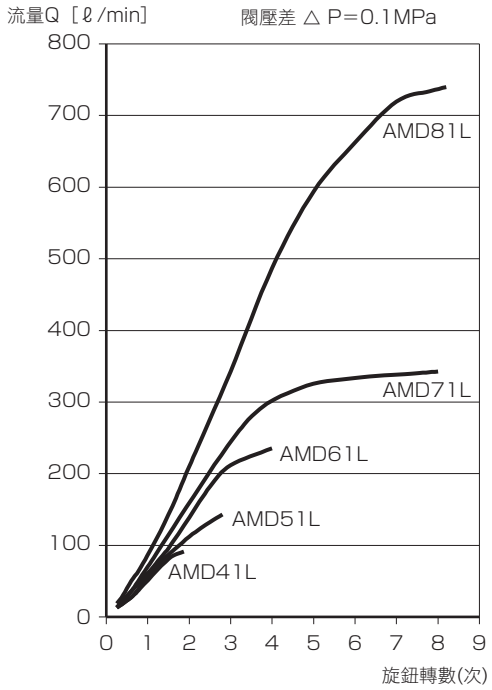

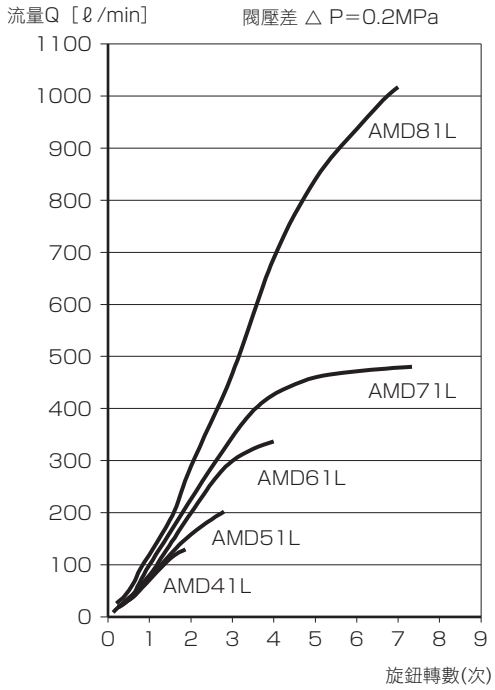

●旁通部流量特性(水)
旋鈕轉數－流量(AMD41L～81L共通)

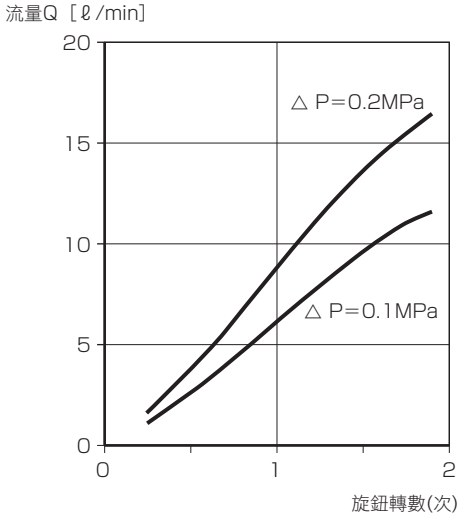

註1：使用時請先將調整旋鈕設置在從全閉狀態旋開1/4轉以上的位置。
如果使用打開規定圈數以下的設定，根據具體的使用條件，有時可能會發生振動、流量變化等。
註2：流量為計算值，實際情形可能有所變化。
此外，流量也會因使用條件(流體、配管等)而變，請視為參考值。

MEMO

藥液用氣動閥

排液用閥(2口閥) LYX Series

●連接　PVC管接頭 公稱25～75、
JIS 5K法蘭型 公稱80、100

規格

項 目		LYX-0877	LYX-0878	LYX-0879	LYX-0880	LYX-1451	LYX-1452	LYX-1453	LYX-1454
使用流體		藥液、純水(註1)							
流體溫度	℃	5～90℃				5～50℃		5～80℃	
耐壓力	MPa	0.1							
使用壓力	MPa	0.02							
閥座洩漏	cm^3/min	0(以水壓為設定條件時)							
環境溫度	℃	0～40							
頻率		6次/分　以下							
安裝方式		任意							
連接方式		PVC管一體成型接頭						JIS 5K法蘭型	
配管口徑		25	30	40	50	65	75	80	100
孔徑		ϕ25	ϕ32	ϕ40	ϕ50	ϕ65	ϕ78	ϕ78	ϕ100
操作部	操作壓力　MPa	0.4～0.5							
	操作口	Rc1/8							
重量	kg	0.4	0.85	0.85	1.4	3.3	3.7	5.6	4.8

註1：請先確認產品構成材質與使用流體和環境氣體的適應性之後再選擇採用。

內部構造和零件一覽表

●LYX-0878

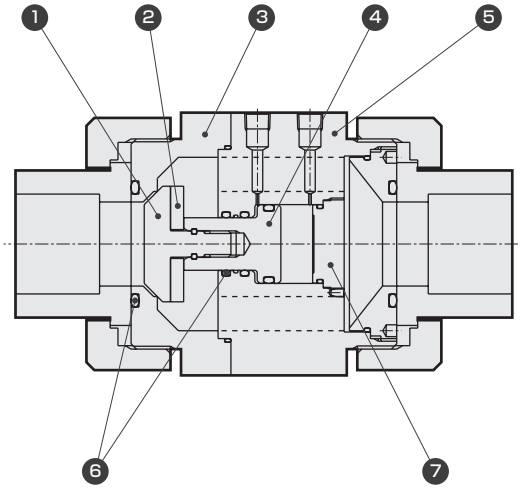

●LYX-1454

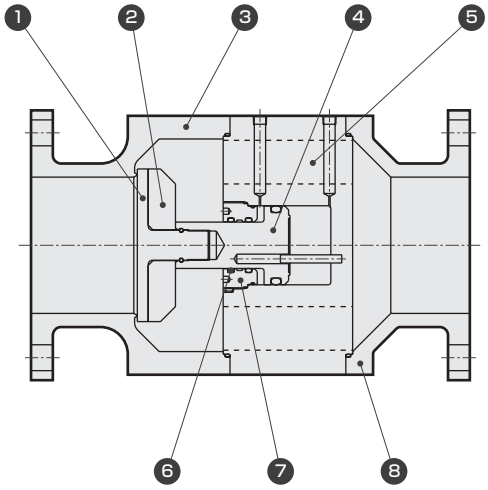

編號	零件名稱	材質(O形環材質分類)	
		A	I
1	主閥	PTFE	
2	墊片	PP	
3	閥體	PP	
4	活塞桿	PP	
5	氣缸	PP	
6	O形環	EPDM	FKM
7	氣缸蓋	PP	
8	OUT口	PP	

依型號的不同，在材質和構造上會有所差異，詳情請洽詢本公司。

⚠ 使用之前，請務必詳閱卷首9～18頁的使用注意事項。

型號標示方法

●PVC管一體成型接頭

LYX - 0877-25AU - 2P A

Ⓐ連接方式　Ⓑ O形環材質

		Ⓐ 連接方式					
		0877-25AU	0878-32AU	0879-40AU	0880-50AU	1451-65AU	1452-75AU
		PVC管接頭					
		公稱25	公稱30	公稱40	公稱50	公稱65	公稱75
記號	內　容 ＼ 孔徑	φ25	φ32	φ40	φ50	φ65	φ75
Ⓑ O形環材質							
A	EPDM	●	●	●	●	●	●
I	FKM	●	●	●	●	●	●

●法蘭連接型

LYX - 1453-80F - 2P A

Ⓐ連接方式　Ⓑ O形環材質

		Ⓐ 連接方式	
		1453-80F	1454-100F
		JIS 5K法蘭型	
		公稱80	公稱100
記號	內　容 ＼ 孔徑	φ75	φ100
Ⓑ O形環材質			
A	EPDM	●	●
I	FKM	●	●

外形尺寸圖

●PVC管一體成型接頭

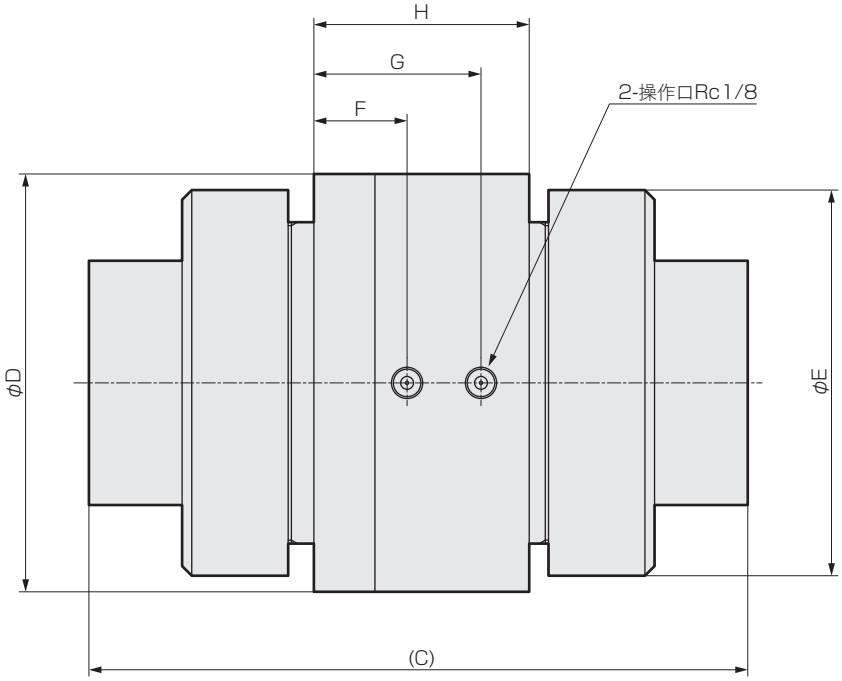

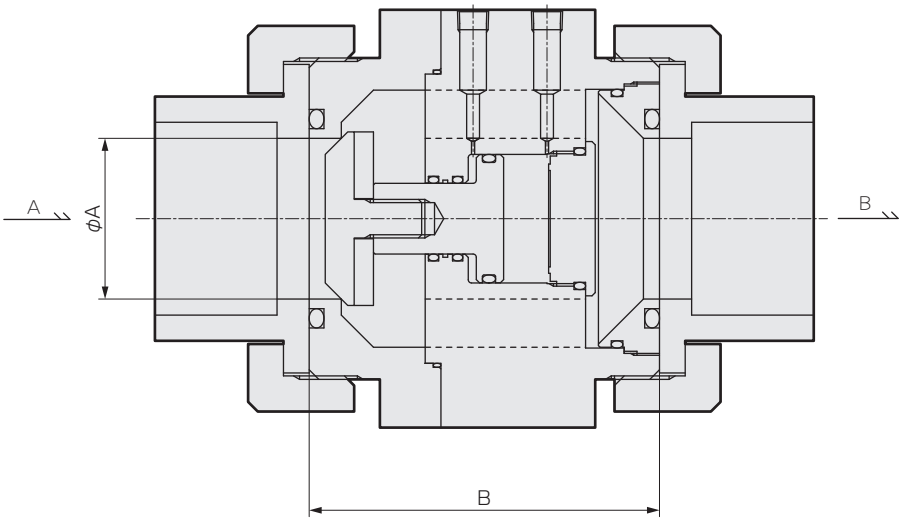

尺寸 / 型號	A	B	C	D	E	F	G	H
LYX-0877-25AU	25	75	147	76	70	18	32	45
LYX-0878-32AU	32	101	189	100	96	29	49	63
LYX-0879-40AU	40	101	183	100	96	29	49	63
LYX-0880-50AU	50	109	205	130	120	29	52	67
LYX-1451-65AU	65	170	310	160	154	61.5	95	110
LYX-1452-75AU	78	175	320	170	164	61	99	115

外形尺寸圖

●法蘭連接型

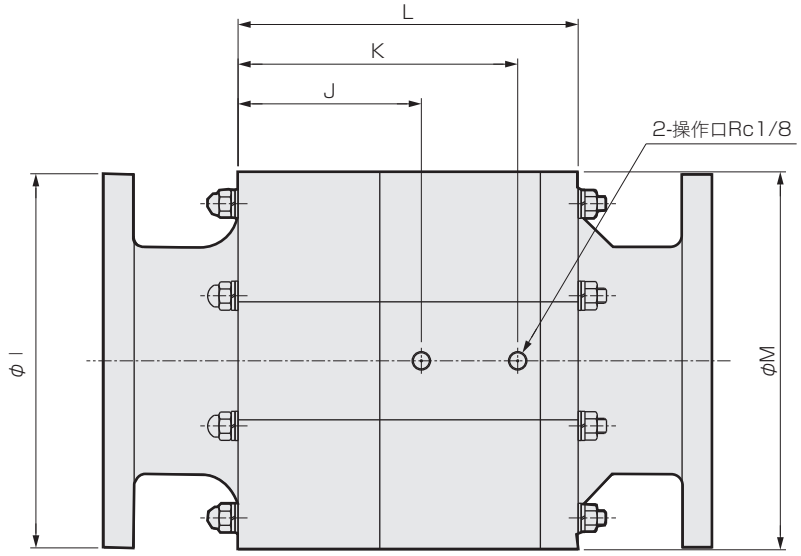

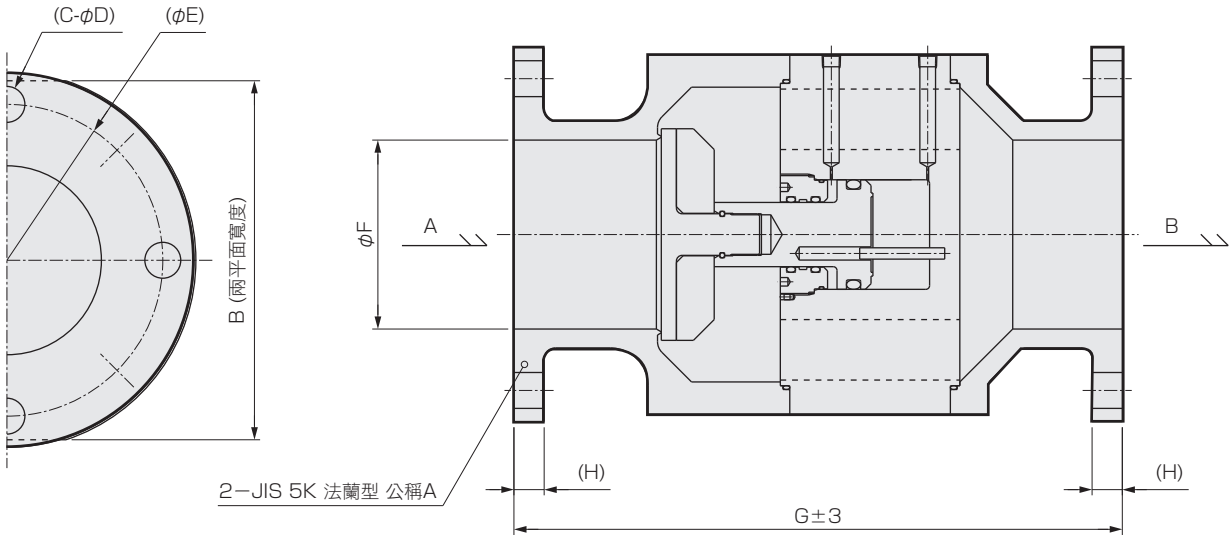

尺寸 / 型號	A	B	C	D	E	F	G	H	I	J	K	L	M
LYX-1453-80F	80	166	4	19	145	78	310	14	180	91	129	170	170
LYX-1454-100F	100	190	8	19	165	100	322	16	198	97	148	180	195

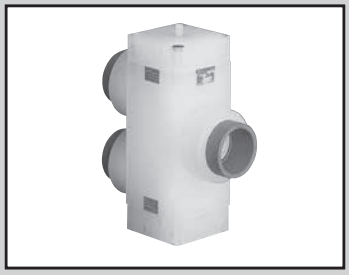

藥液用氣動閥

排液用閥(3口閥) Series

●連接　PVC管接頭 公稱30、40、50

規格

項 目		LYX-0882	LYX-0883	LYX-0884
使用流體		藥液、純水(註1)		
流體溫度	℃	5～90		
耐壓力	MPa	0.1		
使用壓力	MPa	0.02		
閥座洩漏	cm^3/min	0(以水壓為設定條件時)		
環境溫度	℃	0～40		
頻率		6次/分　以下		
安裝方式		任意		
連接口徑(PVC)管一體成型接頭		公稱30	公稱40	公稱50
孔徑		ϕ32	ϕ40	ϕ50
操作部	操作壓力　MPa	0.4～0.5		
	操作口	Rc1/8		
重量	kg	1.9	1.9	2.6

註1：請先確認產品構成材質與使用流體和環境氣體的適應性之後再選擇採用。

型號標示方法

LYX - 0882-32AU - 3P A

Ⓐ連接方式　　ⒷO形環材質

記號	孔徑 / 內　容	Ⓐ 連接方式		
		0882-32AU	0883-40AU	0884-50AU
		PVC管接頭		
		公稱30	公稱40	公稱50
		ϕ32	ϕ40	ϕ50
Ⓑ O形環材質				
A	EPDM	●	●	●
I	FKM	●	●	●

內部構造和零件一覽表

●LYX-0882

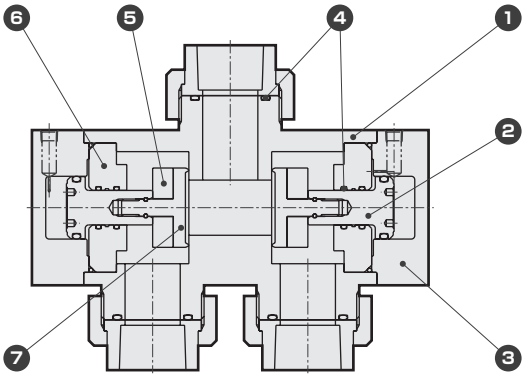

編號	零件名稱	材質(O形環材質分類)	
		A	I
1	閥體	PP	
2	活塞桿	PP	
3	氣缸	PP	
4	O形環	EPDM	FKM
5	墊片	PP	
6	氣缸轉接器	PP	
7	主閥	PTFE	

依型號的不同，在材質和構造上會有所差異，詳情請洽詢本公司。

⚠ 使用之前，請務必詳閱卷首9～18頁的使用注意事項。

外形尺寸圖

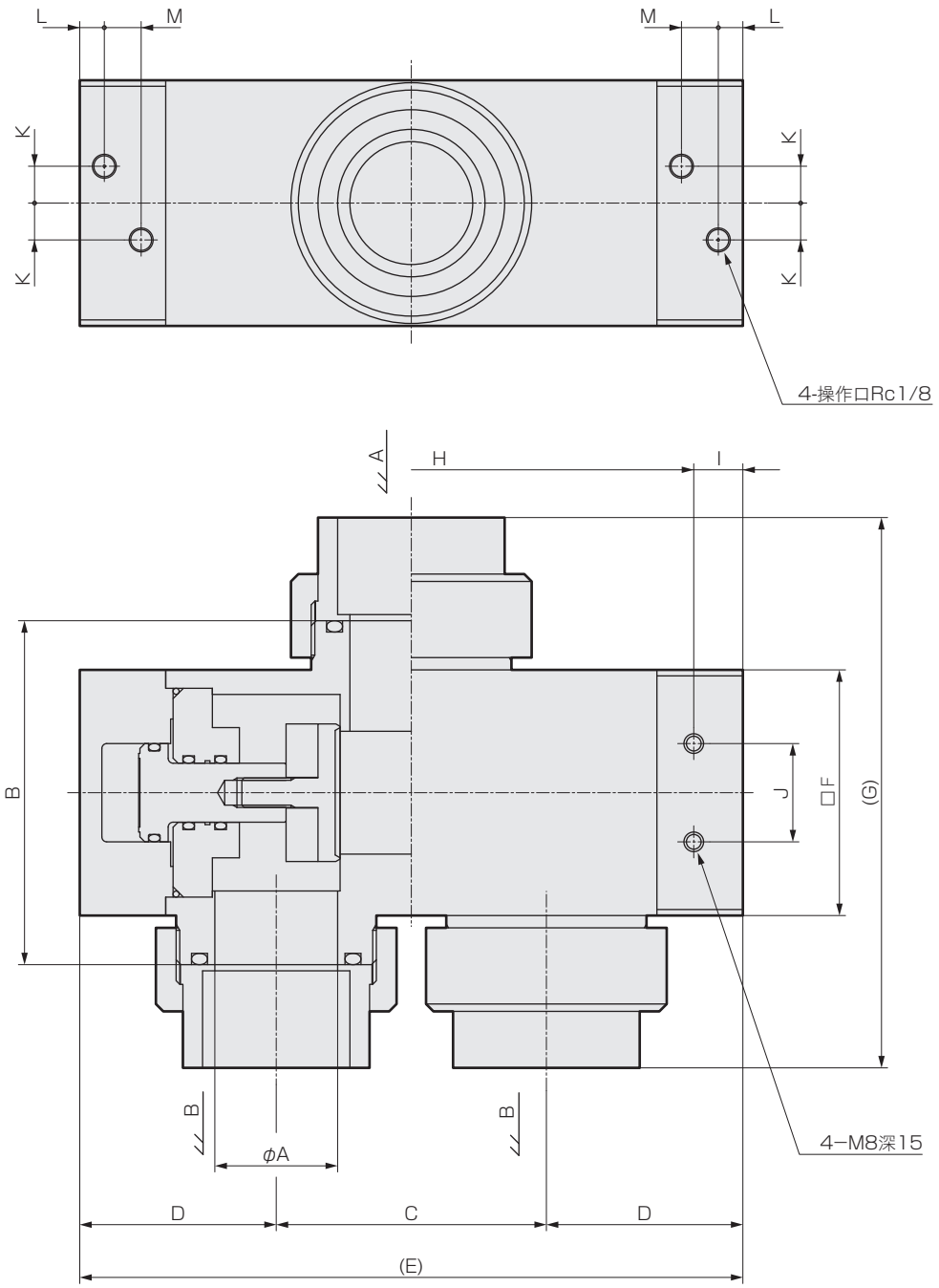

尺寸 / 型號	A	B	C	D	E	F	G	H	I	J	K	L	M
LYX-0882-32AU	32	130	90	70	230	90	190	200	15	40	15	10	10
LYX-0883-40AU	40	130	90	70	230	90	198	200	15	40	15	10	10
LYX-0884-50AU	50	140	110	80	270	100	224	230	20	40	15	10	15

MEMO

MMD-Part3RN New

概　要

藥液用手動閥的標準型。
重新調整閥體結構，促動器採用PVDF，支援各式各樣規格的多機一體機型。
(連接方式:支援到1″)

特　色

●擴大規格壓力範圍
A⇔B：0.5MPa

●標準規格即可因應多種藥液
無論酸鹼皆可廣泛因應各式藥劑

●提升使用便利性
流體溫度(120℃)

●3種安裝方法
2種類法蘭，為底面安裝做好準備

●防止密封部分破損
附防固定機構旋鈕

●防誤動作
鎖定環

●目視確認閥的開閉
指示器

●防誤操作
防誤操作護蓋

MMD※OM(無金屬型)

●這是一種設計適用於半導體生產線中的強酸(鹽酸、氫氟酸)管路的閥件。

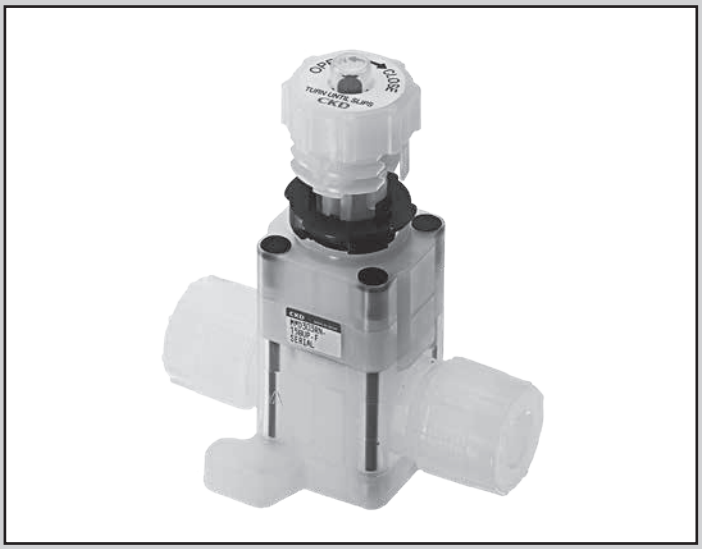

⚠ 使用注意事項	卷首9
Part3RN系列	
MMD303RN	138
MMD403RN	142
MMD503RN	146
Part2系列	
MMD※02（氟素閥體）	150
MMD※02（不鏽鋼閥體）	158
GMMD※02	164
給液型	
MMD※0H	172
無金屬型	
MMD※0M	176
大口徑型	
LYX-1381	180

藥液用手動閥

MMD303RN Series

●連接配管尺寸：φ10、φ12、3/8″、1/2″

RoHS CAD

規格

項 目		MMD303RN	
使用流體		藥液、純水、空氣、氮氣(註1)	
流體溫度	℃	5～120	
耐壓力	MPa	1.0	
使用壓力(A→B)	MPa	0～0.5　參考下圖「使用壓力」	
使用壓力(B→A)	MPa	0～0.5　參考下圖「使用壓力」	
閥座洩漏	cm^3/min	0(以水壓為設定條件時)	
背壓	MPa	0～0.5	
環境溫度	℃	0～60	
安裝方式		任意	
連接方式		ODφ10、φ12配管連接(一體成型接頭) OD3/8"、1/2"配管連接(一體成型接頭)	
孔徑		φ8	φ10
Cv值		1.25	1.8
重量	kg	0.22	

註1：請先確認產品構成材質與使用流體和環境氣體的適應性之後再選擇採用。(如需適用性確認一覽表，請參考卷首第17頁。)
註2：如果是氫氟酸或含氫氟酸的藥液，請在5到80℃的範圍內使用。
註3：關於流量特性，請參考第149頁。

構造圖和零件一覽表

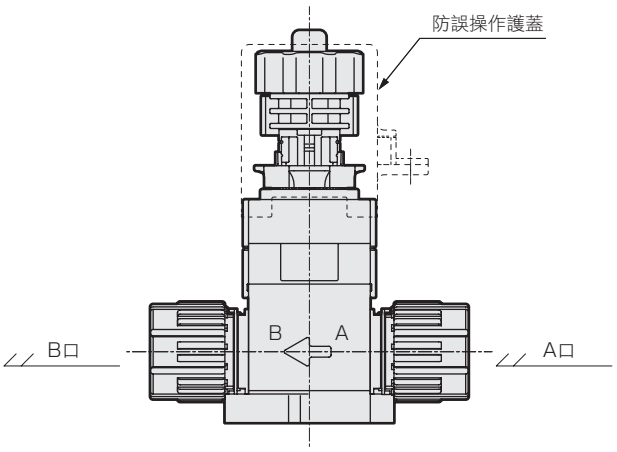

零件名稱	材　質
促動器	PVDF、PP及其他
膜片	PTFE
閥體	PFA
安裝板	PVDF
防誤操作護蓋	PP

使用壓力

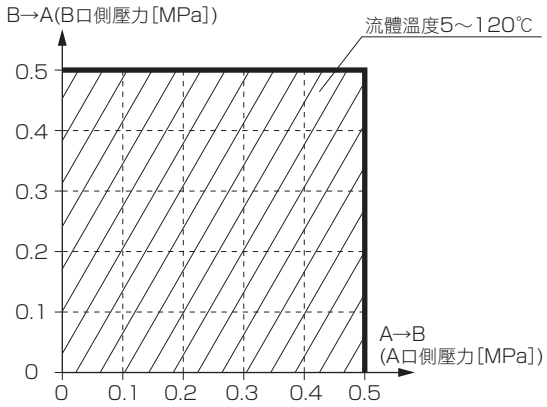

⚠ 使用之前，請務必詳閱卷首9～18頁的使用注意事項。

型號標示方法

●主體

MMD303RN - 15BUP - F

機種型號

Ⓐ連接方式

Ⓑ安裝方法

●防誤操作護蓋

MMD303RN-C

	Ⓐ 連接方式			
	10UP	10BUP	12UP	15BUP
	SUPER 300 TYPE PILLAR接頭 P系列一體型			
	φ10×φ8配管連接	3/8"×1/4"配管連接	φ12×φ10配管連接	1/2"×3/8"配管連接
記號 / 內容 \ 孔徑	φ8		φ10	
Ⓑ 安裝方法(註)				
F 法蘭安裝	●		●	
H 4點法蘭安裝	●		●	
X 底面安裝	●		●	

型號選定注意事項

註：安裝方法請參考外形尺寸圖。

外形尺寸圖

·MMD303RN - ※1 - ※

※1 連接方式	A
10UP	86
10BUP	
12UP	94
15BUP	

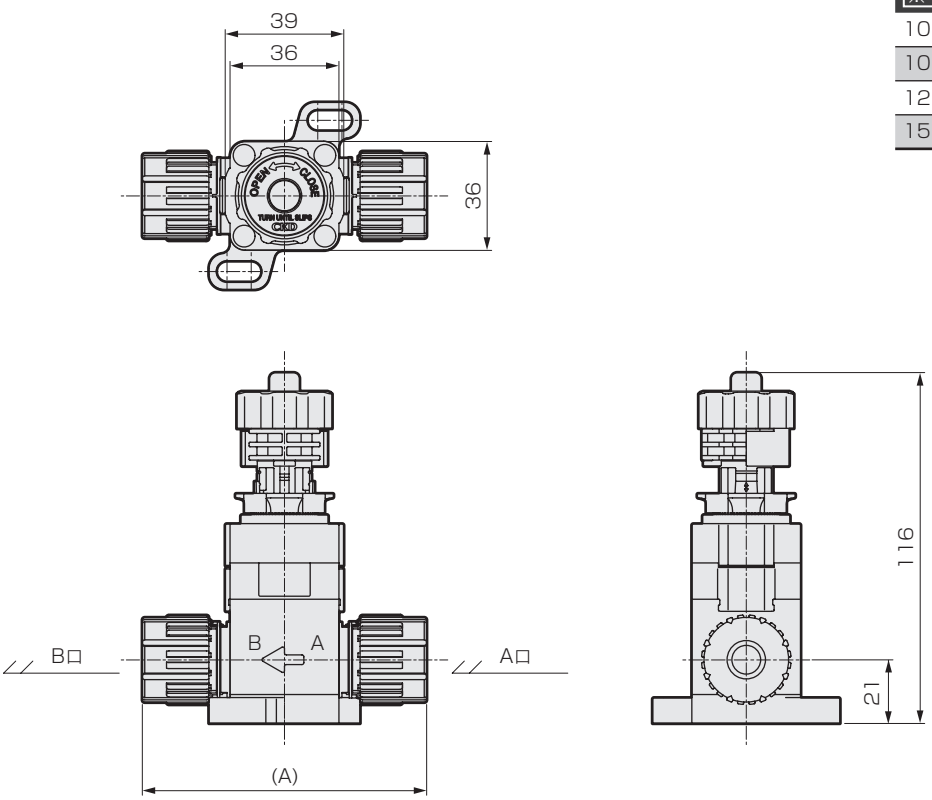

● F 法蘭安裝
·MMD303RN-※-F

● H 4點法蘭安裝
·MMD303RN-※-H

● X 底面安裝
·MMD303RN-※-X

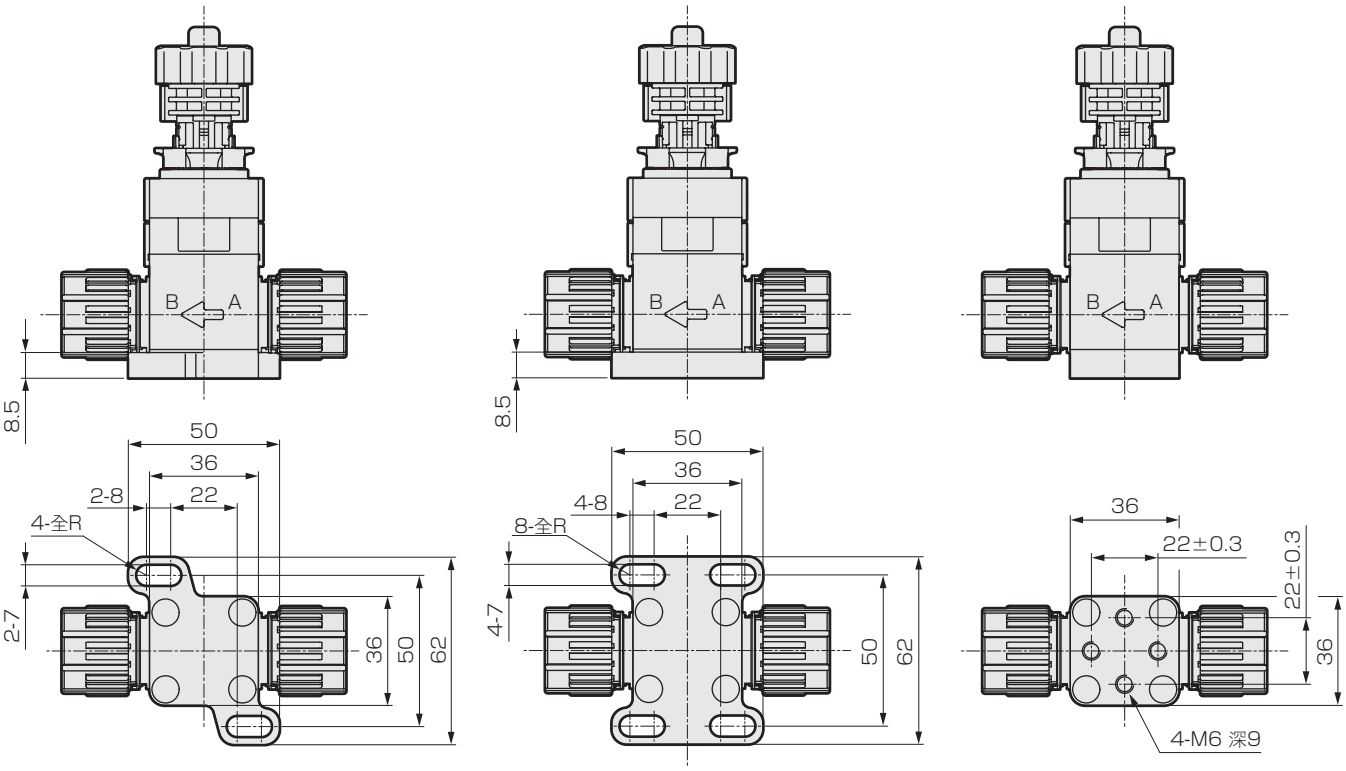

外形尺寸圖

● 防誤操作護蓋

·MMD303RN-C

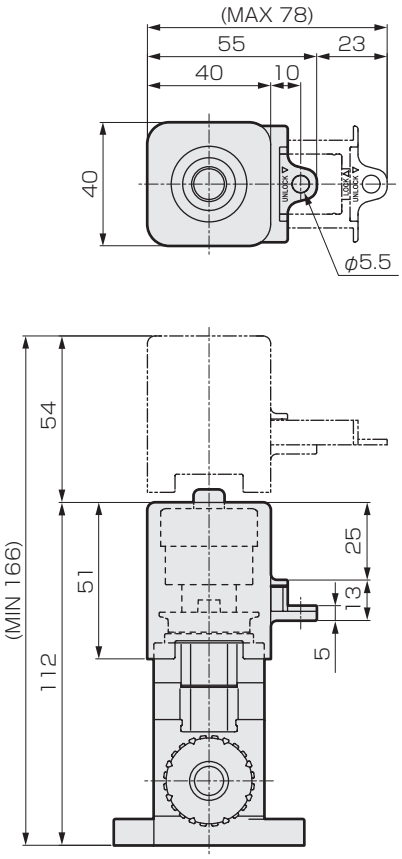

※關於安裝防誤操作護蓋
任何方向(4個方向)皆可安裝。

藥液用手動閥

MMD403RN Series

●連接配管尺寸：3/4″

RoHS CAD

出口貿易管理法令管制物品

規格

項 目		MMD403RN
使用流體		藥液、純水、空氣、氮氣(註1)
流體溫度	℃	5～120(註2)
耐壓力	MPa	1.0
使用壓力(A→B)	MPa	0～0.5　參考下圖「使用壓力」
使用壓力(B→A)	MPa	0～0.5　參考下圖「使用壓力」
閥座洩漏	cm^3/min	0(以水壓為設定條件時)
背壓	MPa	0～0.5
環境溫度	℃	0～60
安裝方式		任意
連接方式		OD3/4"配管連接(一體成型接頭)
孔徑		ϕ16
Cv值		5
重量	kg	0.44

註1：請先確認產品構成材質與使用流體和環境氣體的適應性之後再選擇採用。(如需適用性確認一覽表，請參考卷首第17頁。)
註2：如果是氫氟酸或含氫氟酸的藥液，請在5到80℃的範圍內使用。
註3：關於流量特性，請參考第149頁。

構造圖和零件一覽表

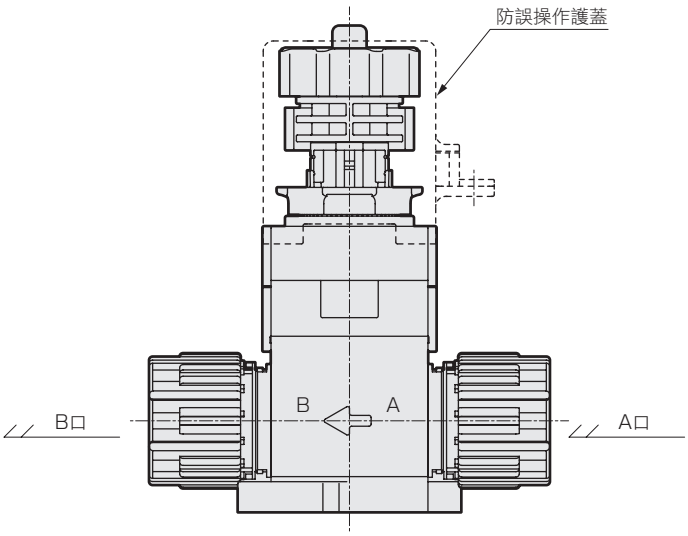

零件名稱	材　質
促動器	PVDF、PP及其他
膜片	PTFE
閥體	PFA
安裝板	PVDF
防誤操作護蓋	PP

使用壓力

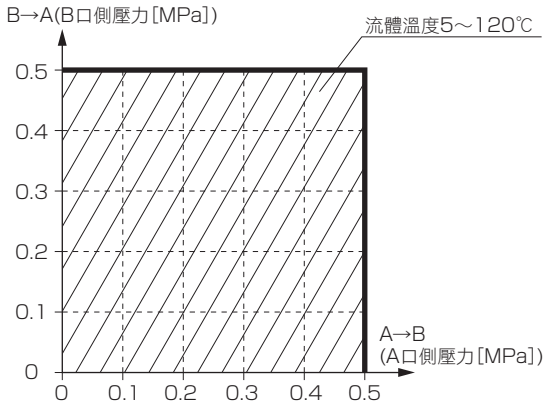

⚠ 使用之前，請務必詳閱卷首9～18頁的使用注意事項。

型號標示方法

●主體

MMD403RN - 20BUP - F

機種型號

Ⓐ連接方式

Ⓑ安裝方法

●防誤操作護蓋

MMD403RN-C

記號	內容 ＼ 孔徑	Ⓐ 連接方式
		20BUP
		SUPER 300 TYPE PILLAR接頭 P系列一體型
		3/4” × 5/8” 配管連接
		φ16
Ⓑ 安裝方法(註)		
F	法蘭安裝	●
H	4點法蘭安裝	●
X	底面安裝	●

型號選定注意事項

註：安裝方法請參考外形尺寸圖。

外形尺寸圖

·MMD403RN-20BUP-※

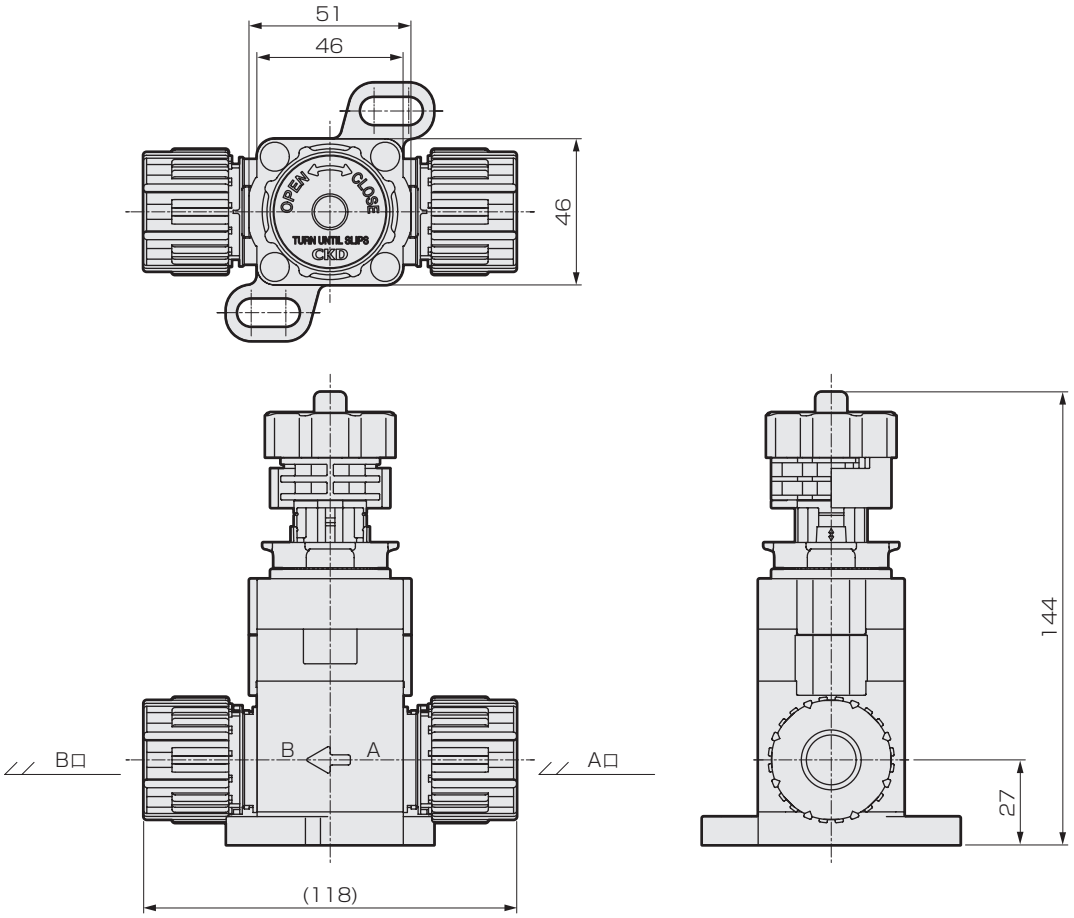

● F 法蘭安裝
·MMD403RN-20BUP-F

● H 4點法蘭安裝
·MMD403RN-20BUP-H

● X 底面安裝
·MMD403RN-20BUP-X

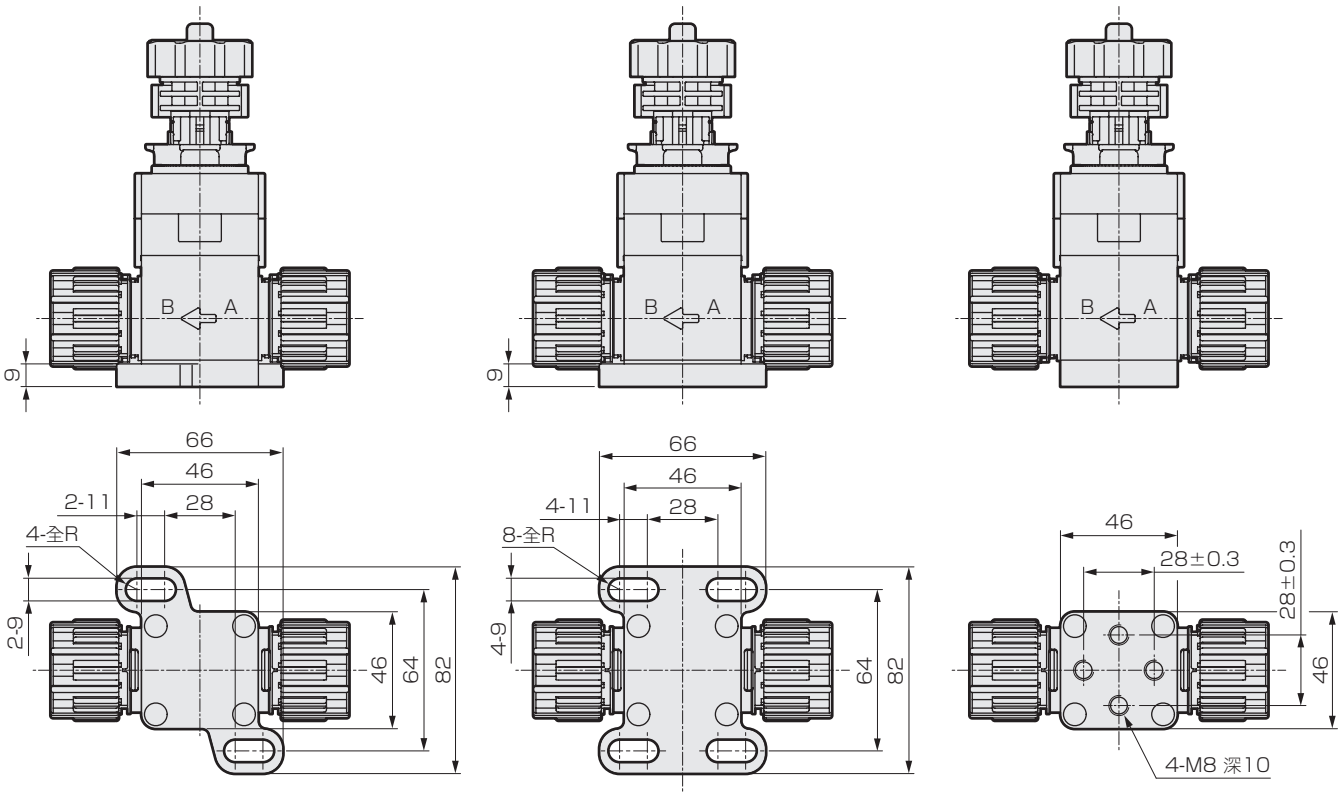

外形尺寸圖

● 防誤操作護蓋

·MMD403RN-C

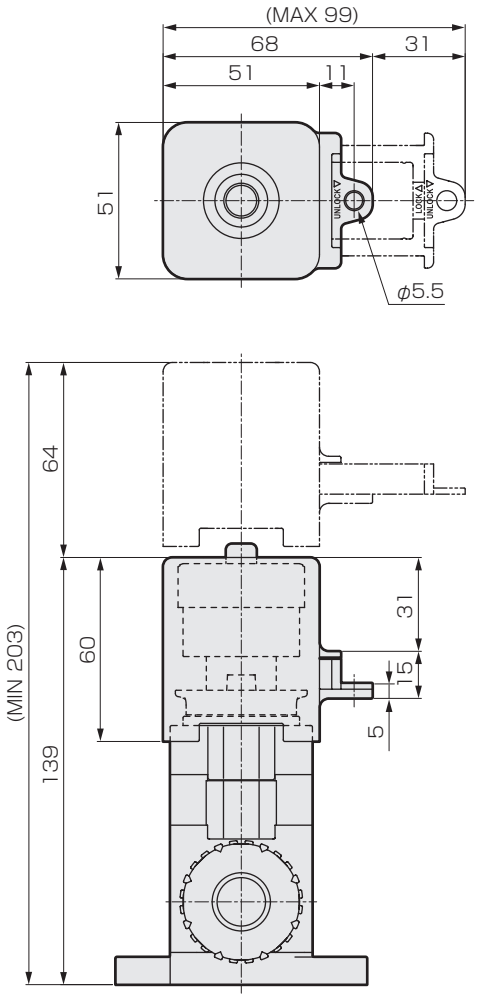

※關於安裝防誤操作護蓋
任何方向(4個方向)皆可安裝。

藥液用手動閥

MMD503RN Series

●連接配管尺寸：φ25、1″

RoHS CAD

出口貿易管理法令管制物品

規格

項 目		MMD503RN
使用流體		藥液、純水、空氣、氮氣(註1)
流體溫度	℃	5～120
耐壓力	MPa	1.0
使用壓力(A→B)	MPa	0～0.5　參考下圖「使用壓力」
使用壓力(B→A)	MPa	0～0.5　參考下圖「使用壓力」
閥座洩漏	cm^3/min	0(以水壓為設定條件時)
背壓	MPa	0～0.5
環境溫度	℃	0～60
安裝方式		任意
連接方式		ODφ25配管連接(一體成型接頭) OD1"配管連接(一體成型接頭)
孔徑		φ20
Cv值		8
重量	kg	0.87

註1：請先確認產品構成材質與使用流體和環境氣體的適應性之後再選擇採用。(如需適用性確認一覽表，請參考卷首第17頁。)
註2：如果是氫氟酸或含氫氟酸的藥液，請在5到80℃的範圍內使用。
註3：關於流量特性，請參考第149頁。

構造圖和零件一覽表

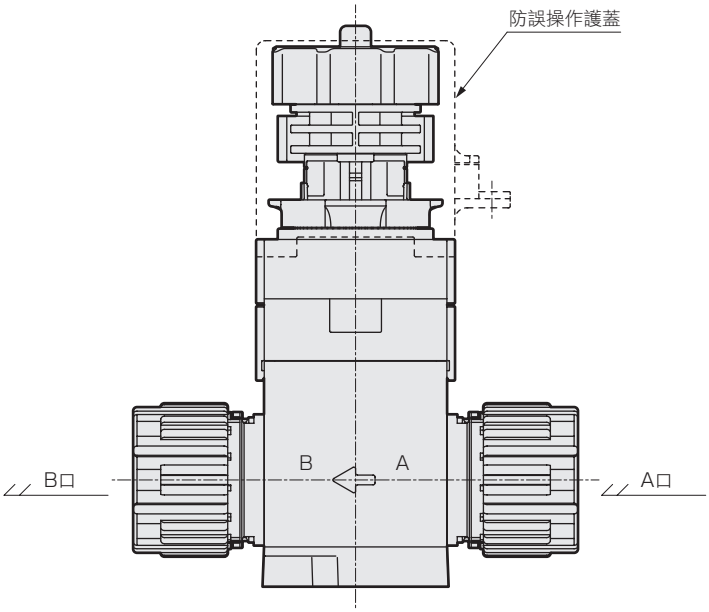

零件名稱	材　質
促動器	PVDF、PP及其他
膜片	PTFE
閥體	PFA
安裝板	PVDF
防誤操作護蓋	PP

使用壓力

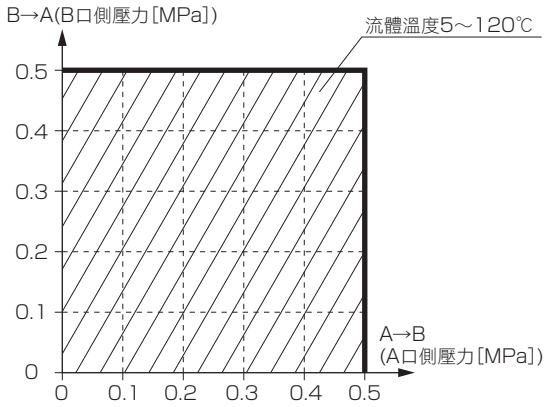

⚠ 使用之前，請務必詳閱卷首9～18頁的使用注意事項。

型號標示方法

●主體

MMD503RN - 25BUP - F

機種型號

Ⓐ連接方式

Ⓑ安裝方法

●防誤操作護蓋

MMD503RN-C

Ⓐ 連接方式		25UP	25BUP
		SUPER 300 TYPE PILLAR接頭 P系列一體型	
		φ25 × φ22 配管連接	1" × 7/8" 配管連接
記號	內容 / 孔徑	φ20	
Ⓑ 安裝方法(註)			
F	法蘭安裝	●	●
H	4點法蘭安裝	●	●
X	底面安裝	●	●

型號選定注意事項

註：安裝方法請參考外形尺寸圖。

外形尺寸圖

·MMD503RN-※-※

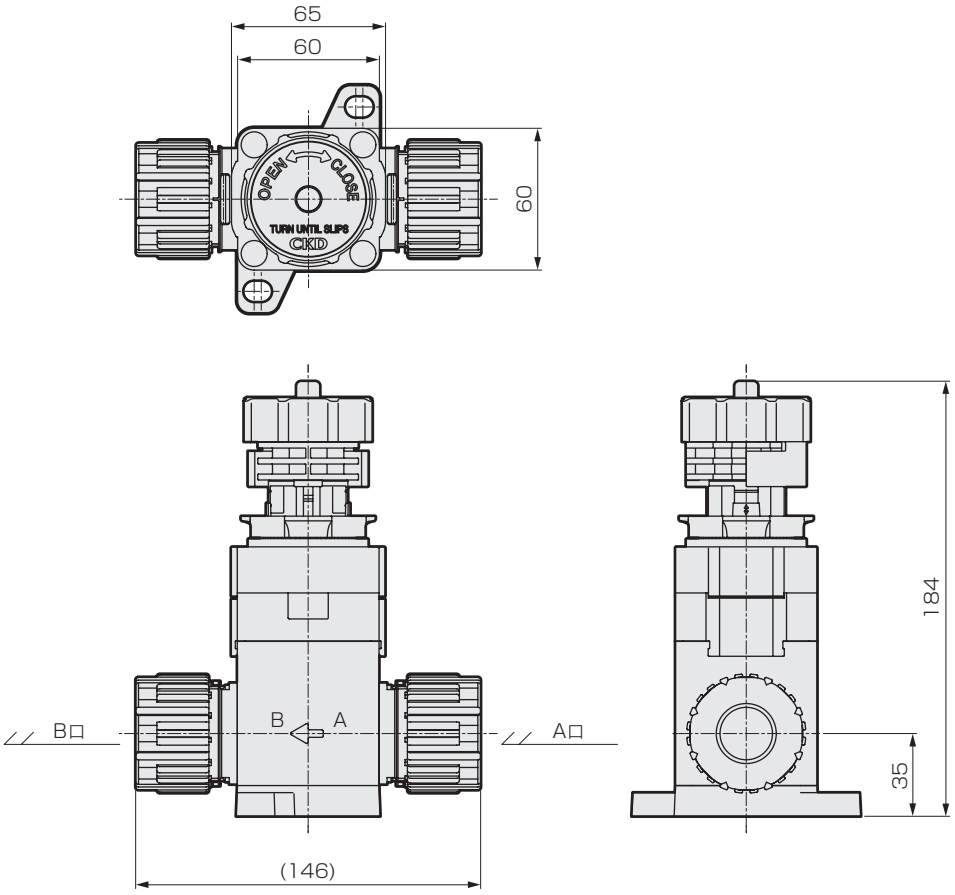

● F 法蘭安裝
·MMD503RN-※-F

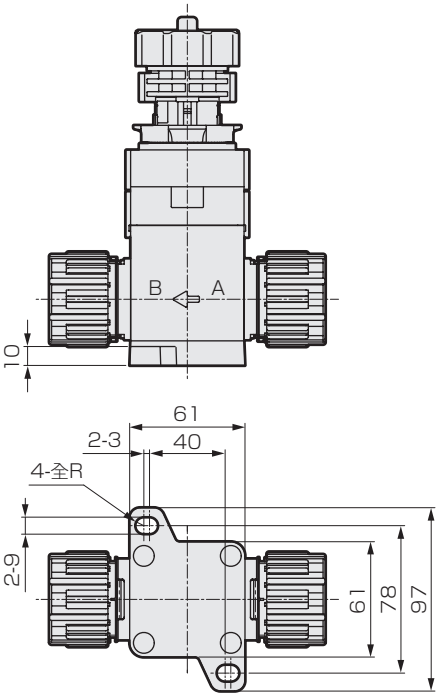

● H 4點法蘭安裝
·MMD503RN-※-H

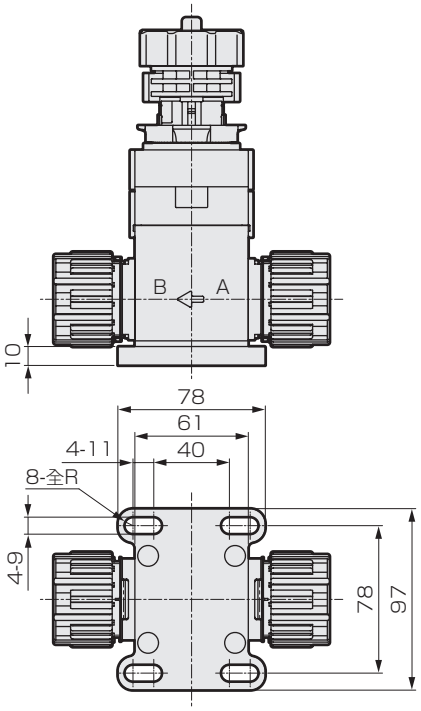

● X 底面安裝
·MMD503RN-※-X

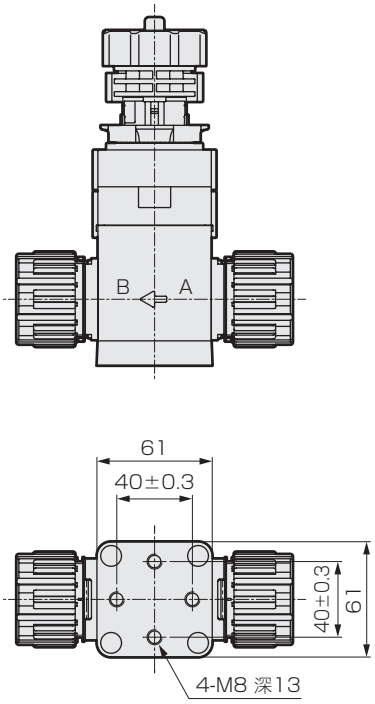

外形尺寸圖

● 防誤操作護蓋

·MMD503RN-C

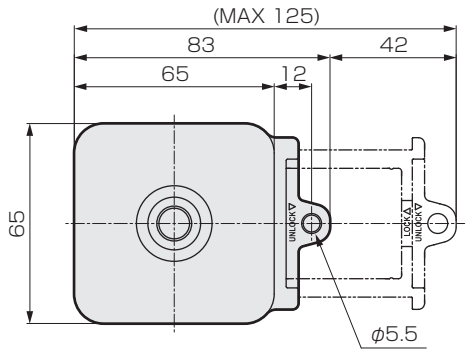

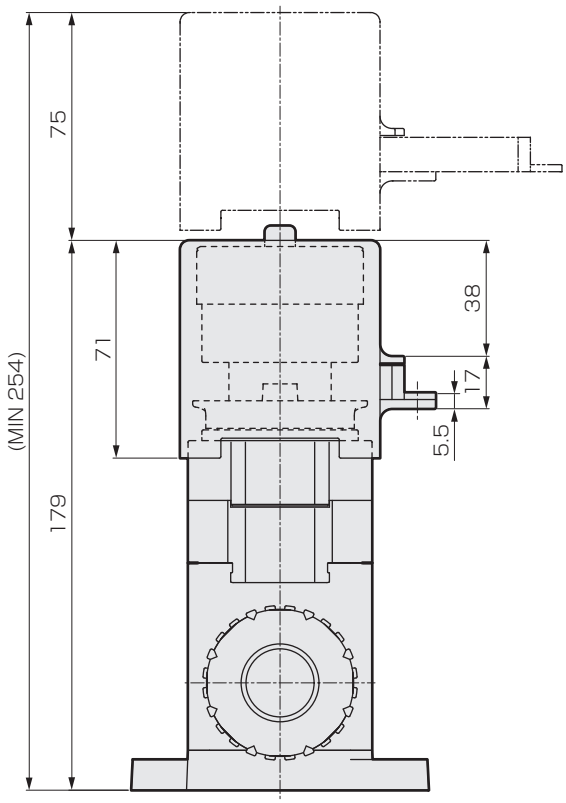

※關於安裝防誤操作護蓋
任何方向(4個方向)皆可安裝。

MMD303RN～MMD503RN 流量特性

●流量特性(水)
差壓－流量(　)內：Cv值

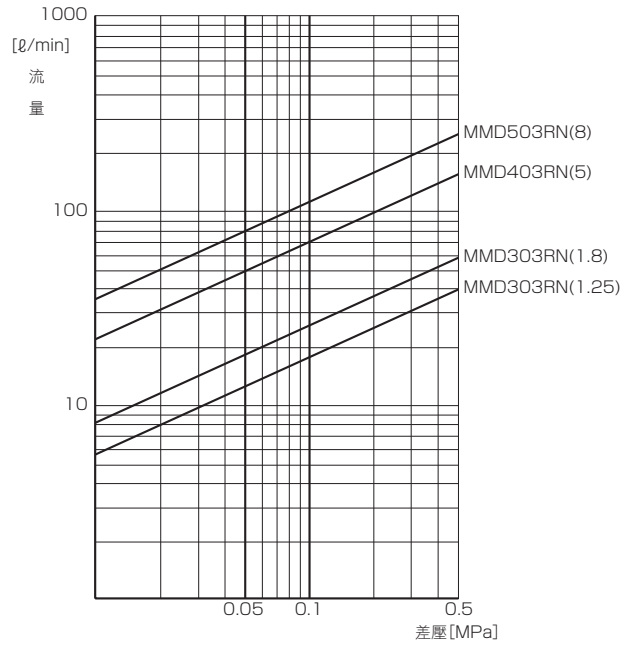

藥液用手動閥

MMD$^{3}_{4}_{5}$02 Series

●連接配管尺寸：φ10、φ12、φ25、3/8″、1/2″、3/4″、1″

RoHS CAD

出口貿易管理法令管制物品

※對象：MMD402、502

規格

項 目	MMD302	MMD402	MMD502
使用流體	藥液、純水(註1)		
流體溫度 ℃	5～90(註2)		
耐壓力 MPa	1.2		
使用壓力(A→B) MPa	0～0.4		
使用壓力(B→A) MPa	0～0.4		
閥座洩漏 cm^3/min	0(以水壓為設定條件時)		
背壓 MPa	0～0.4		
環境溫度 ℃	0～60		
安裝方式	任意		
連接方式	ODφ10配管連接(一體成型接頭) ODφ12配管連接(一體成型接頭) OD3/8"配管連接(一體成型接頭) OD1/2"配管連接(一體成型接頭)	OD3/4"配管連接 (一體成型接頭)	ODφ25配管連接(一體成型接頭) OD1"配管連接(一體成型接頭)
孔徑	φ6.3 φ6.4 φ7.5 φ8 φ9.4 φ9.5 φ10	φ14.7 φ15.9 φ16	φ20
Cv值	0.8 1.25 1.8	5	8
重量 kg	0.20	0.40	0.76

註1：請先確認產品構成材質與使用流體和環境氣體的適應性之後再選擇採用。(如需適用性確認一覽表，請參考卷首第17頁。)
註2：使用流體為氫氟酸時，如果流體溫度超過40℃時請洽詢本公司。
註3：MMD※02系列不能用來調整流量。請以全閉或全開狀態使用。

⚠ 使用之前，請務必詳閱卷首9～18頁的使用注意事項。

內部構造和零件一覽表

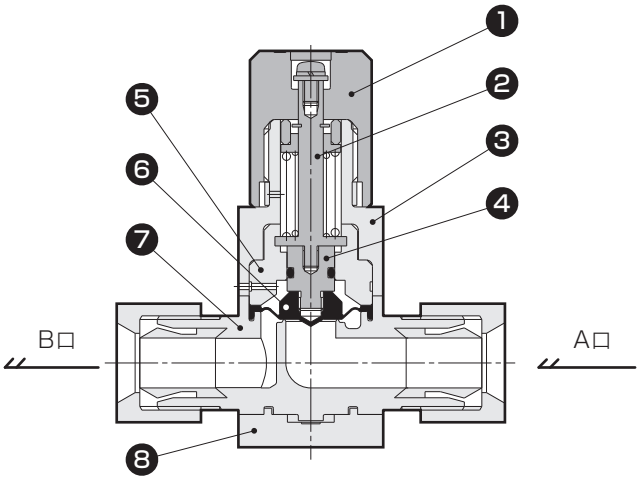

編號	零件名稱	材質(依流體記號分類)	
		U	P
1	旋鈕	PE	
2	轉軸	SUS304(附氟樹脂被覆)	
3	閥蓋	PP(註1)	PP(註1)
4	活塞桿	PP	
5	膜片壓板	PP(註1)	PP(註1)
6	膜片	PTFE	
7	閥體	PFA、PTFE	
8	安裝板	PP(註1)	PP(註1)

註1：流體記號U和流體記號P的色調不同。
依型號的不同，在材質和構造上會有所差異，詳情請洽詢本公司。

型號標示方法

●MMD302系列(連接：φ10、3/8"配管連接)

MMD302 - 10UP - 8 - U

機種型號

孔徑的指示

Ⓑ流體

Ⓐ連接方式

Ⓐ 連接方式	10US	10BUS	10UP	10BUP	10UA	10BUA	10UR	10BUR	10UK	10BUK	10BUW
	SUPER TYPE PILLAR 一體成型接頭		SUPER 300 TYPE PILLAR接頭 P系列一體型		F-LOCK 20A系列 一體成型接頭		F-LOCK 60系列 一體成型接頭		FINAL LOCK 一體成型接頭		FLARETEK 一體成型接頭
	φ10×φ8配管連接	3/8"×1/4"配管連接	φ10×φ8配管連接	3/8"×1/4"配管連接	φ10×φ8配管連接	3/8"×1/4"配管連接	φ10×φ8配管連接	3/8"×1/4"配管連接	φ10×φ8配管連接	3/8"×1/4"配管連接	3/8"×1/4"配管連接
記號 / 內容 / 孔徑	φ8		φ8		φ8		φ7.5	φ6.4	φ7.5		φ6.3
閥體材質											
PFA：PFA成型閥體、PTFE：PTFE切削加工閥體	PFA		PFA		PFA		PFA		PFA		PTFE

Ⓑ 流體												
U	一般藥液	●	●	●	●	●	●	●	●	●	●	●
P	氫氟酸用	●	●	●	●	●	●	●	●	●	●	●

※PTFE切削品需於每次另行製作。

●底面安裝型型號

MMD302 - A - 8 - B X

底面安裝

型號標示方法

●MMD302系列(連接：φ12、1/2"配管連接)

MMD302 - 12UR -10 - U

機種型號

孔徑的指示

Ⓑ流體

Ⓐ連接方式

Ⓐ 連接方式	12US	15BUS	12UP	15BUP	12UA	15BUA	12UR	15BUR	12UK	15BUK	15BUW
	SUPER TYPE PILLAR 一體成型接頭		SUPER 300 TYPE PILLAR接頭 P系列一體型		F-LOCK 20A系列 一體成型接頭		F-LOCK 60系列 一體成型接頭		FINAL LOCK 一體成型接頭		FLARETEK 一體成型接頭
	φ12×φ10配管連接	1/2"×3/8"配管連接	φ12×φ10配管連接	1/2"×3/8"配管連接	φ12×φ10配管連接	1/2"×3/8"配管連接	φ12×φ10配管連接	1/2"×3/8"配管連接	φ12×φ10配管連接	1/2"×3/8"配管連接	1/2"×3/8"配管連接
記號 / 內容 / 孔徑	φ10		φ10		φ10		φ9.5		φ10		φ9.4
閥體材質	PFA成型閥體										

Ⓑ 流體							
U	一般藥液	●	●	●	●	●	●
P	氫氟酸用	●	●	●	●	●	●

●底面安裝型型號

MMD302 - A -10 - B X

底面安裝

型號標示方法

●MMD402系列

MMD402 - 20BUA -16- U

- MMD402：機種型號
- 16：孔徑的指示
- U：Ⓑ流體
- 20BUA：Ⓐ連接方式

Ⓐ 連接方式

記號	孔徑 / 內容	20BUS	20BUP	20BUA	20BUR	20BUK	20BUW
		SUPER TYPE PILLAR 一體成型接頭	SUPER 300 TYPE PILLAR接頭P系列一體型	F-LOCK 20A系列一體成型接頭	F-LOCK 60系列一體成型接頭	FINAL LOCK 一體成型接頭	FLARETEK 一體成型接頭
		3/4"×5/8"配管連接					
		φ16	φ16	φ16	φ15.9	φ16	φ14.7
	閥體材質	PFA		PTFE	PFA	PTFE	PFA

Ⓑ 流體

U	一般藥液	●	●	●	●	●	●
P	氫氟酸用	●	●	●	●	●	●

※PTFE切削品需於每次另行製作。

●底面安裝型型號

MMD402 - A -16- B X

- X：底面安裝

型號標示方法

●MMD502系列

MMD502 - 25BUP -20 - U

機種型號　孔徑的指示　Ⓐ連接方式　Ⓑ流體

Ⓐ 連接方式	25US	25BUS	25UP	25BUP	25BUA	25UR	25BUR	25UK	25BUK	25BUW
	SUPER TYPE PILLAR 一體成型接頭		SUPER 300 TYPE PILLAR接頭 P系列一體型		F-LOCK 20A系列 一體成型接頭	F-LOCK 60系列 一體成型接頭		FINAL LOCK 一體成型接頭		FLARETEK 一體成型接頭
	φ25×φ22配管連接	1"×7/8"配管連接	φ25×φ22配管連接	1"×7/8"配管連接	1"×7/8"配管連接(註1)	φ25×φ22配管連接	1"×7/8"配管連接	φ25×φ22配管連接	1"×7/8"配管連接	1"×7/8"配管連接
記號 / 內容 \ 孔徑	φ20		φ20		φ20	φ20		φ20		φ20
閥體材質										
PFA：PFA成型閥體、PTFE：PTFE切削加工閥體	PFA		PFA		PTFE	PTFE		PTFE		PTFE

Ⓑ 流體											
U	一般藥液	●	●	●	●	●	●	●	●	●	●
P	氫氟酸用	●	●	●	●	●	●	●	●	●	●

※PTFE切削品需於每次另行製作。

●底面安裝型型號

MMD502 - A -20 - B X

底面安裝

⚠ 型號選定注意事項

註1：也可用於φ25×φ22配管連接。

外形尺寸圖

●一體成型接頭

·MMD302- ※1
·MMD402- ※1
·MMD502- ※1

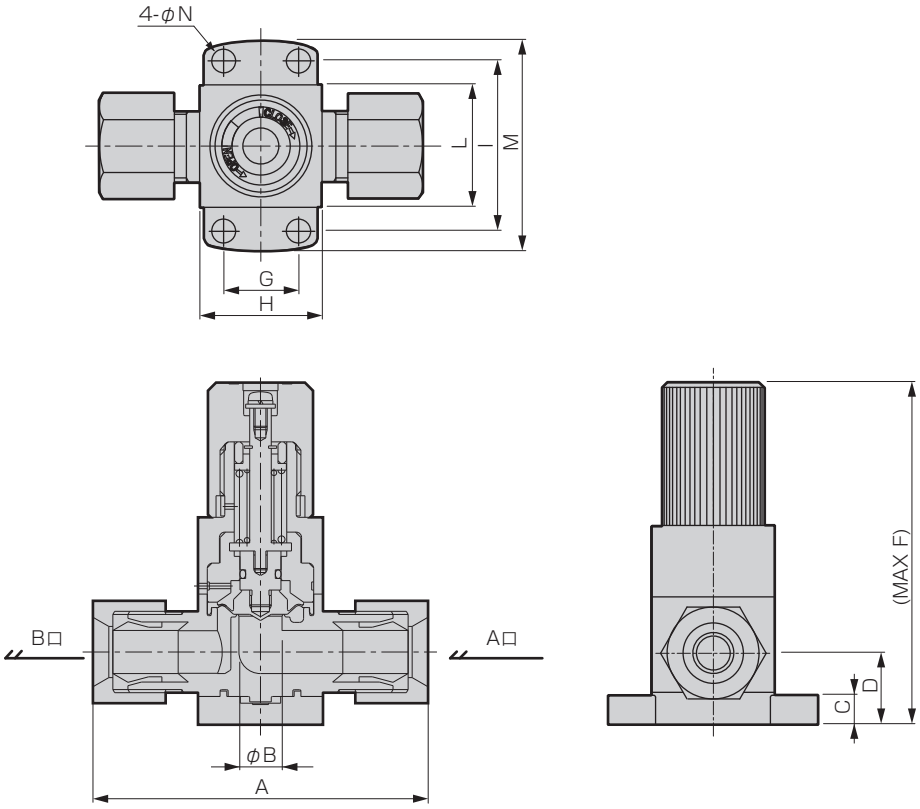

型號	C	D	F	G	H	I	L	M	N
MMD302	8.5	21	106	22	38	50	36	62	7
MMD402	9	27	134	28	47	64	46	82	9
MMD502	10	35	167	40	60	78	60	96	9

MMD3(10mm)

※1(連接型號)	A	B
10US	86	8
10BUS	86	8
10UP	86	8
10BUP	86	8
10UA	78	8
10BUA	78	8
10UR	110	7
10BUR	114	6.4
10UK	96	7.5
10BUK	96	7.5
10BUW	101	6.3

MMD3(12mm)

※1(連接型號)	A	B
12US	95	10
15BUS	95	10
12UP	94	10
15BUP	94	10
12UA	86	10
15BUA	86	10
12UR	110	9.5
15BUR	114	9.5
12UK	102	10
15BUK	102	10
15BUW	103	9.4

MMD4

※1(連接型號)	A	B
20BUS	124	16
20BUP	118	16
20BUA	108	16
20BUR	134	15.9
20BUK	119	16
20BUW	122	14.7

MMD5

※1(連接型號)	A	B
25US	147	20
25BUS	147	20
25UP	146	20
25BUP	146	20
25BUA	140	20
25UR	159	20
25BUR	162	20
25UK	141	20
25BUK	141	20
25BUW	156	20

外形尺寸圖

●底面安裝型

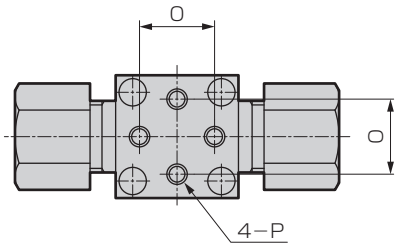

型號	O	P
MMD302	22±0.3	M6　深9
MMD402	28±0.3	M8　深10
MMD502	40±0.3	M8　深13

不鏽鋼閥體藥液用手動閥

MMD$^{3}_{4}_{5}$02 Series

採用密封穩定構造的不鏽鋼閥體，
最適合用於溶劑等防爆環境

RoHS CAD

規格

項 目	MMD302	MMD402	MMD502
使用流體	藥液、純水(註1)		
流體溫度 ℃	5～90		
耐壓力 MPa	1.2		
使用壓力(A→B) MPa	0～0.4		
使用壓力(B→A) MPa	0～0.4		
閥座洩漏 cm^3/min	0(以水壓為設定條件時)		
背壓 MPa	0～0.4		
環境溫度 ℃	0～60		
安裝方式	任意		
連接方式	Rc1/4、Rc3/8 φ3/8"SUS出管 φ3/8"用二重卡套式接頭(註2) φ1/2"SUS出管 φ1/2"用二重卡套式接頭(註2)	Rc1/2 φ3/4"SUS出管 φ3/4"用二重卡套式接頭(註2)	φ1"用二重卡套式接頭(註2)
孔徑	φ8·φ10	φ16	φ20
重量 kg	0.45	0.88	1.3

註1：請先確認產品構成材質與使用流體和環境氣體的適應性之後再選擇採用。(如需適用性確認一覽表，請參考卷首第17頁。)
註2：二重卡套式接頭的前管嘴與接頭本體的滑動面上塗有含氟的潤滑劑。
註3：MMD※02系列不能用來調整流量。請以全閉或全開狀態使用。

內部構造和零件一覽表

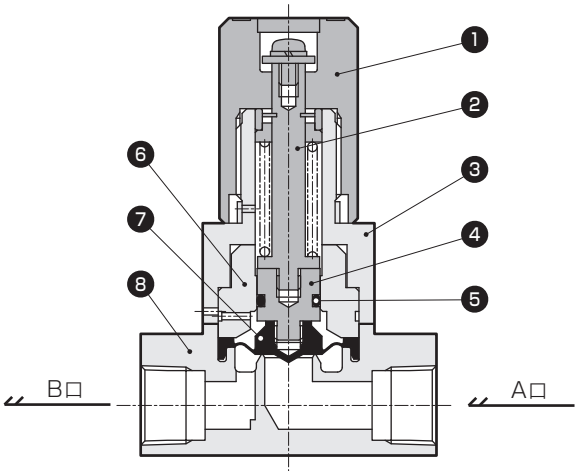

編號	零件名稱	材質(促動器材質分類)	
		P	A
1	旋鈕	PE	A5056
2	轉軸	SUS304	SUS304
3	閥蓋	PP	A5056
4	活塞桿	PP	
5	O形環	EPDM	
6	膜片壓板	PP	A5056
7	膜片	PTFE	
8	閥體	SUS316L	

依型號的不同，在材質和構造上會有所差異，詳情請洽詢本公司。

⚠ 使用之前，請務必詳閱卷首9～18頁的使用注意事項。

型號標示方法

●MMD※02系列

MMD302 - **4BT** - **P**

MMD402

MMD502

Ⓑ促動器材質

機種型號

Ⓐ連接方式

	MMD302						MMD402			MMD502	
Ⓐ 連接方式	8	3BT	6S	10	4BT	8S	15	6BT	12S	8BT	16S
	Rc 1/4	3/8" × t1.0 SUS出管	3/8" 二重卡套式接頭 配管連接	Rc 3/8	1/2" × t1.24 SUS出管	1/2" 二重卡套式接頭 配管連接	Rc 1/2	3/4" × t1.24 SUS出管	3/4" 二重卡套式接頭 配管連接	1" × t1.65 SUS出管	1" 二重卡套式接頭 配管連接
孔徑	φ8			φ10			φ16			φ20	

記號	內容											
Ⓑ 促動器材質												
P	PP	●	●	●	●	●	●	●	●	●	●	●
A	A5056	●	●	●	●	●	●	●	●	●	●	●

外形尺寸圖

●Rc螺牙型

·MMD302-8·10
·MMD402-15

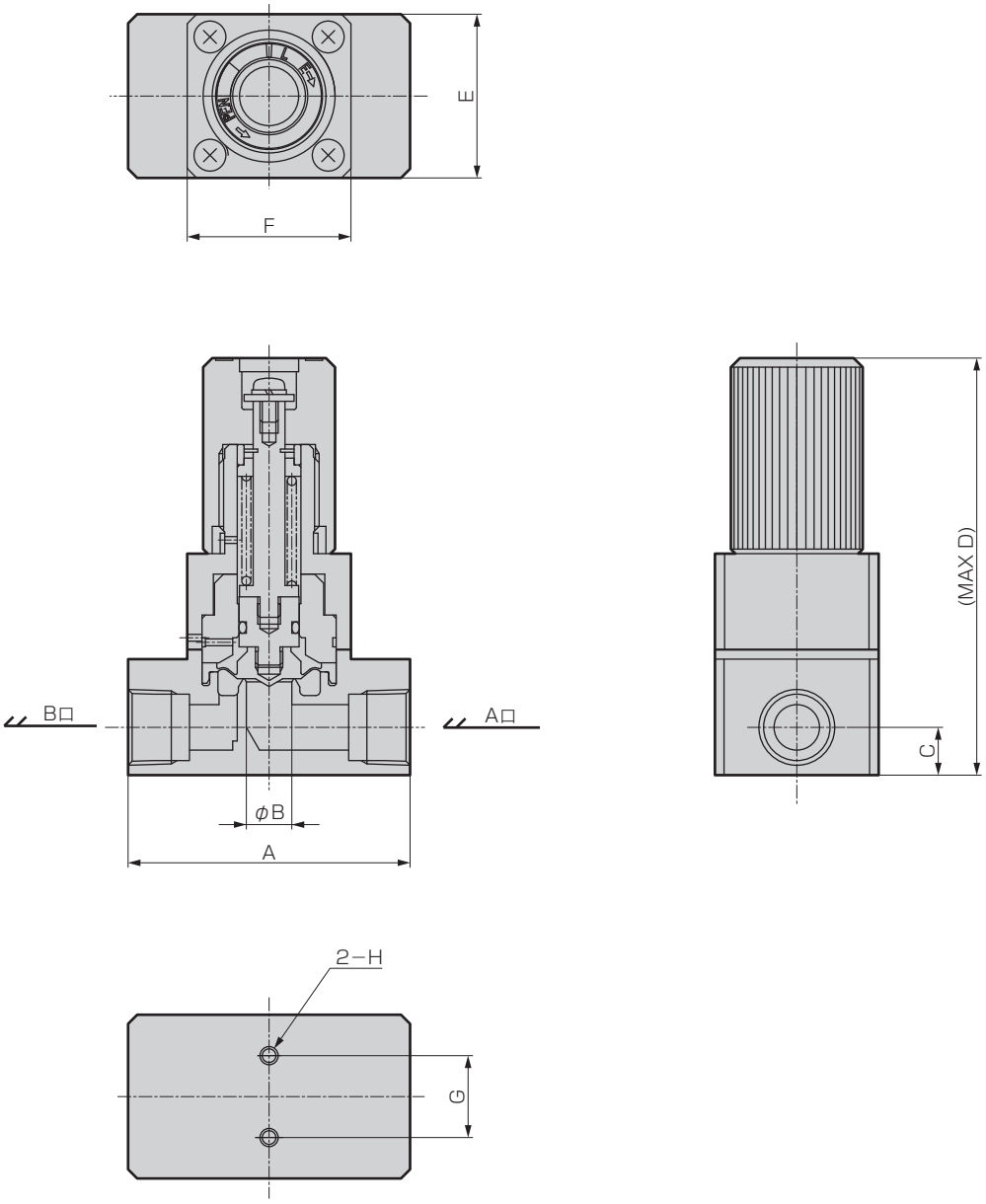

型號	A	B	C	D	E	F	G	H
MMD302-8·10	62	10	10.5	96	36	36	18±0.3	M4深5
MMD402-15	80	16	13.5	121	46	46	26±0.3	M5深6

外形尺寸圖

●SUS出管

·MMD302-3BT·4BT
·MMD402-6BT

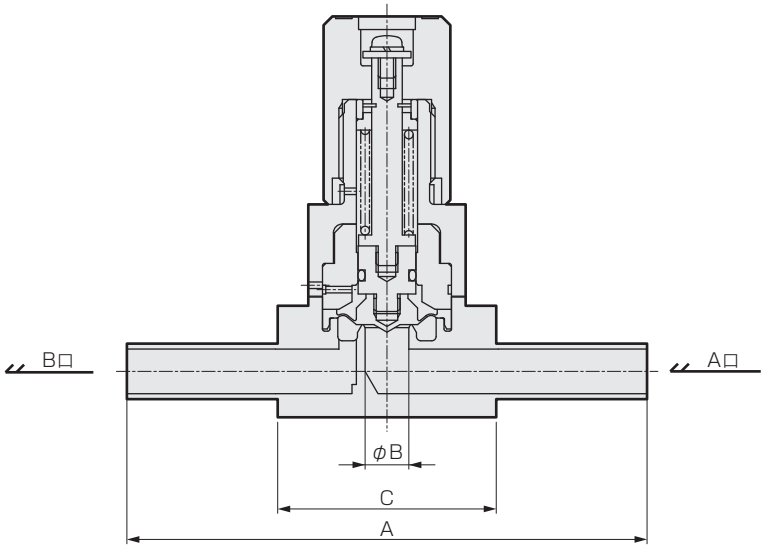

型號	A	B	C
MMD302-3BT·4BT	116	10	50
MMD402-6BT	126	16	61

●二重卡套式接頭

·MMD302-6S·8S
·MMD402-12S

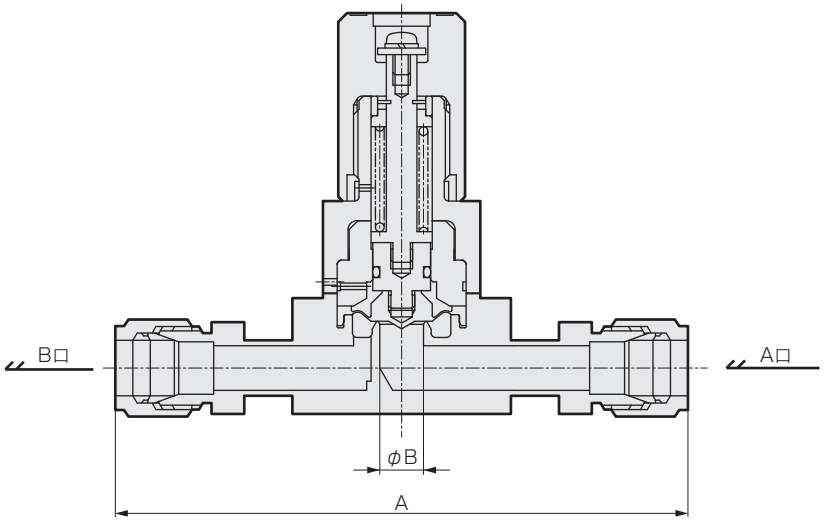

型號	A	B
MMD302-6S	116	10
MMD302-8S	130	10
MMD402-12S	150	16

外形尺寸圖

●二重卡套式接頭

・MMD502-16S

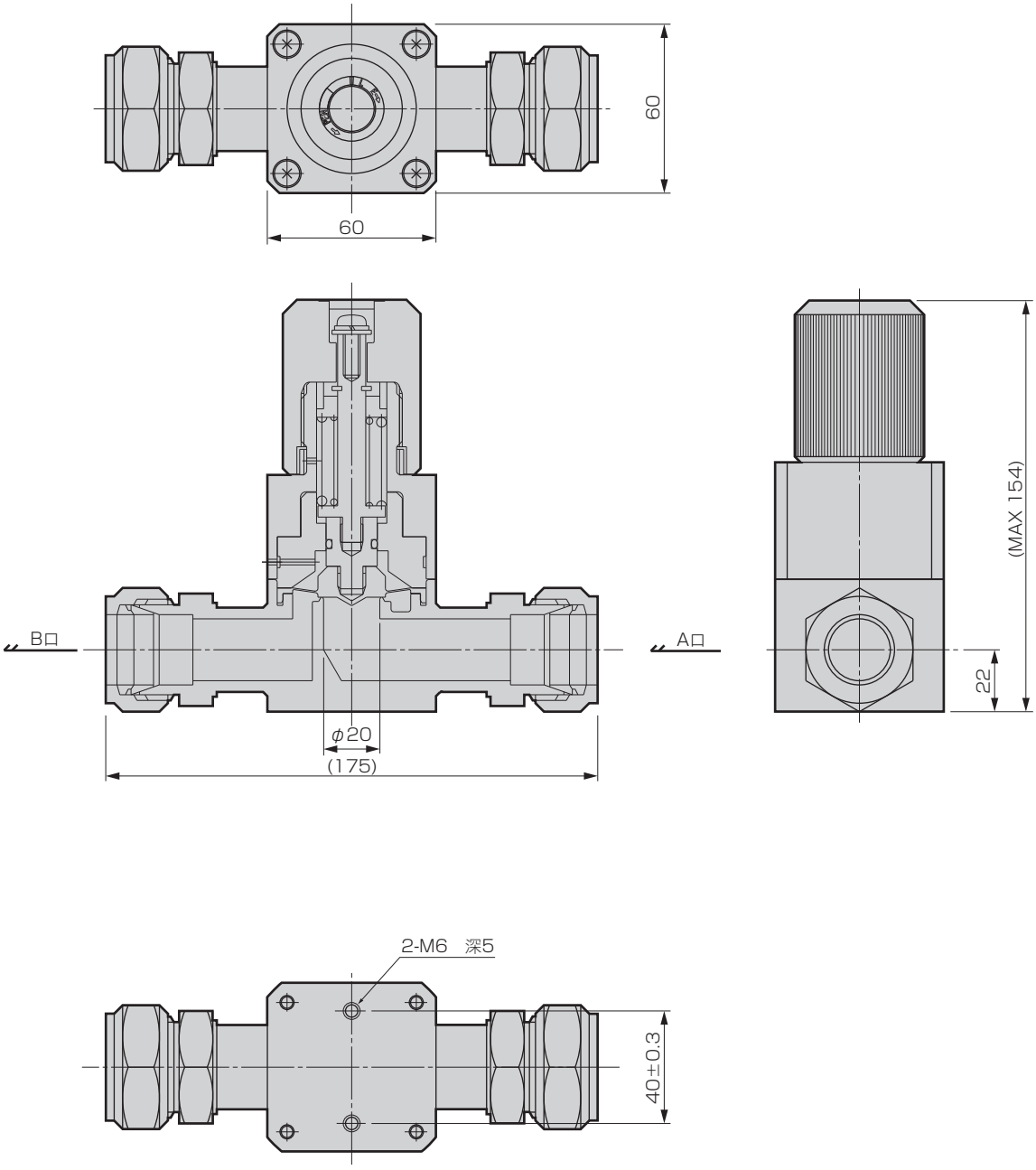

外形尺寸圖

●SUS出管

·MMD502-8BT

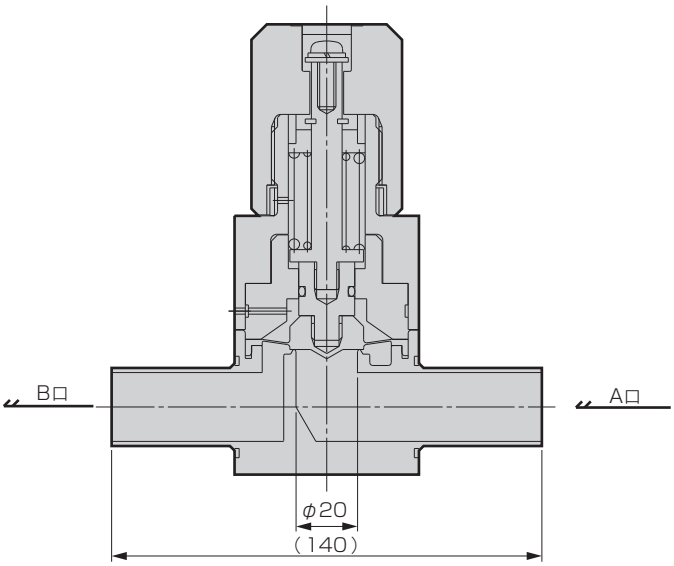

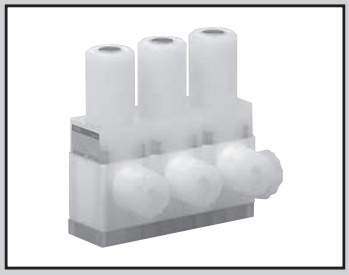

藥液用手動閥(連座型·分路閥)

GMMD$^{3}_{4}_{5}$02 Series

採用穩定密封構造的連座型
最適合用於藥液分路部的集約化。

●孔徑：ϕ6～ϕ20
●連數：1～5連
●連接配管尺寸：ϕ10、ϕ12、ϕ25、3/8″、1/2″、1″

RoHS

出口貿易管理法令管制物品
※對象：GMMD402、502(註5)

規格

項 目		GMMD302	GMMD402	GMMD502
使用流體		藥液、純水(註1)		
流體溫度	℃	5～90(註3)		
耐壓力	MPa	1.2		
使用壓力	MPa	0～0.4		
閥座洩漏	cm^3/min	0(以水壓為設定條件時)		
背壓	MPa	0～0.4		
環境溫度	℃	0～60		
安裝方式		任意		
連接方式		ODϕ10配管連接(一體成型接頭) ODϕ12配管連接(一體成型接頭) OD3/8"配管連接(一體成型接頭) OD1/2"配管連接(一體成型接頭)	OD3/4"配管連接 (一體成型接頭)	ODϕ25配管連接(一體成型接頭) OD1"配管連接(一體成型接頭)
孔徑		ϕ6～ϕ10(註2)	ϕ14.7～ϕ16(註2)	ϕ20
重量 kg	1連	0.25	0.50	1.1
	2連	0.51	1.0	2.2
	3連	0.76	1.5	3.3
	4連	1.0	2.0	4.4
	5連	1.3	2.5	—

註1：請先確認產品構成材質與使用流體和環境氣體的適應性之後再選擇採用。(如需適用性確認一覽表，請參考卷首第17頁。)
註2：請按照型號標示方法，確認每種配管的孔徑。
註3：使用流體為氫氟酸時，如果流體溫度超過40℃時請洽詢本公司。
註4：MMD※02系列不能用來調整流量。請以全閉或全開狀態使用。
註5：GMMD302不屬於對象產品。(二次側口個別接管時)

⚠ 使用之前，請務必詳閱卷首9～18頁的使用注意事項。

內部構造和零件一覽表

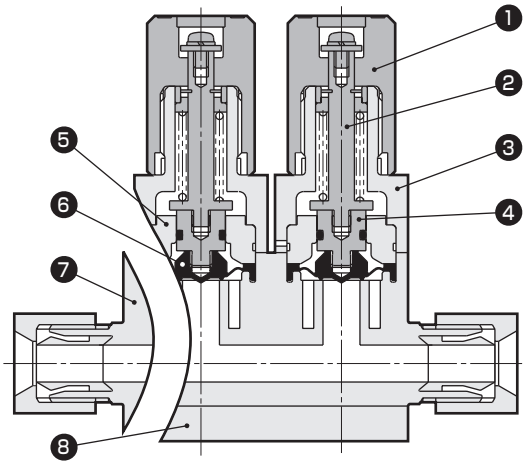

編號	零件名稱	材質(依流體記號分類)
		U
1	旋鈕	PE
2	轉軸	SUS304(附氟樹脂被覆)
3	閥蓋	PP
4	活塞桿	PP
5	膜片壓板	PP
6	膜片	PTFE
7	閥體	PTFE
8	安裝板	PP

型號標示方法

●GMMD3系列(連接：φ10、3/8"配管連接)

GMMD302 - 10UK - 4 U L

- GMMD302：機種型號
- 10UK：Ⓐ連接方式
- 4：Ⓑ連數
- U：Ⓒ流體
- L：Ⓓ A口位置

Ⓐ 連接方式	10US	10BUS	10UP	10BUP	10UA	10BUA	10UR	10BUR	10UK	10BUK	10BUW
	SUPER TYPE PILLAR 一體成型接頭		SUPER 300 TYPE PILLAR接頭 P系列一體型		F-LOCK 20A系列 一體成型接頭		F-LOCK 60系列 一體成型接頭		FINAL LOCK 一體成型接頭		FLARETEK 一體成型接頭
	φ10×φ8配管連接	3/8"×1/4"配管連接	φ10×φ8配管連接	3/8"×1/4"配管連接	φ10×φ8配管連接	3/8"×1/4"配管連接	φ10×φ8配管連接	3/8"×1/4"配管連接	φ10×φ8配管連接	3/8"×1/4"配管連接	3/8"×1/4"配管連接
記號 / 內容 / 孔徑	φ8		φ8		φ8		φ7	φ6	φ8		φ6.3
閥體材質	PTFE切削加工閥體										
Ⓑ 連數											
1～5 / 1連～5連	●	●	●	●	●	●	●	●	●	●	●
Ⓒ 流體											
U / 標準	●	●	●	●	●	●	●	●	●	●	●
Ⓓ A口位置											
無記號 / 右側	●	●	●	●	●	●	●	●	●	●	●
L / 左側	●	●	●	●	●	●	●	●	●	●	●
W / 兩側	●	●	●	●	●	●	●	●	●	●	●

※PTFE切削品需於每次另行製作。

型號標示方法

●GMMD3系列(連接：φ12、1/2"配管連接)

GMMD302 - 12UK - 4 U L

- GMMD302：機種型號
- 12UK：Ⓐ連接方式
- 4：Ⓑ連數
- U：Ⓒ流體
- L：Ⓓ A口位置

		Ⓐ 連接方式										
		12US	15BUS	12UP	15BUP	12UA	15BUA	12UR	15BUR	12UK	15BUK	15BUW
		SUPER TYPE PILLAR 一體成型接頭		SUPER 300 TYPE PILLAR接頭 P系列一體型		F-LOCK 20A系列 一體成型接頭		F-LOCK 60系列 一體成型接頭		FINAL LOCK 一體成型接頭		FLARETEK 一體成型接頭
		φ12×φ10 配管連接	1/2"×3/8" 配管連接	φ12×φ10 配管連接	1/2"×3/8" 配管連接	φ12×φ10 配管連接	1/2"×3/8" 配管連接	φ12×φ10 配管連接	1/2"×3/8" 配管連接	φ12×φ10 配管連接	1/2"×3/8" 配管連接	1/2"×3/8" 配管連接
記號	孔徑 / 內容	φ10		φ10		φ10		φ9.5		φ10		φ9.4
閥體材質		PTFE切削加工閥體										
Ⓑ 連數												
1～5	1連～5連	●	●	●	●	●	●	●	●	●	●	●
Ⓒ 流體												
U	標準	●	●	●	●	●	●	●	●	●	●	●
Ⓓ A口位置												
無記號	右側	●	●	●	●	●	●	●	●	●	●	●
L	左側	●	●	●	●	●	●	●	●	●	●	●
W	兩側	●	●	●	●	●	●	●	●	●	●	●

※PTFE切削品需於每次另行製作。

型號標示方法

●GMMD4系列

GMMD402 - 20BUA - 4 U L

- GMMD402：機種型號
- 20BUA：Ⓐ連接方式
- 4：Ⓑ連數
- U：Ⓒ流體
- L：Ⓓ A口位置

Ⓐ 連接方式	20BUS	20BUP	20BUA	20BUR	20BUK	20BUW
	SUPER TYPE PILLAR 一體成型接頭	SUPER300 TYPE PILLAR接頭P系列一體型	F-LOCK20A系列一體成型接頭	F-LOCK60系列一體成型接頭	FINAL LOCK一體成型接頭SS	FLARETEK一體成型接頭
	3/4"×5/8"配管連接					
記號 / 內容 \ 孔徑	φ16	φ16	φ16	φ15.9	φ16	φ14.7
閥體材質	PTFE切削加工閥體					
Ⓑ 連數						
1～5 / 1連～5連		●	●	●	●	●
Ⓒ 流體						
U / 標準	●	●	●	●	●	●
Ⓓ A口位置						
無記號 / 右側	●	●	●	●	●	●
L / 左側	●	●	●	●	●	●
W / 兩側	●	●	●	●	●	●

※PTFE切削品需於每次另行製作。

型號標示方法

●GMMD5系列

GMMD502 - 25BUK - 4 U W

- GMMD502：機種型號
- 25BUK：Ⓐ連接方式
- 4：Ⓑ連數
- U：Ⓒ流體
- W：Ⓓ A口位置

Ⓐ 連接方式		25US	25BUS	25UP	25BUP	25BUA	25UR	25BUR	25UK	25BUK	25BUW
		SUPER TYPE PILLAR 一體成型接頭		SUPER 300 TYPE PILLAR接頭 P系列一體型		F-LOCK 20A系列 一體成型接頭	F-LOCK 60系列 一體成型接頭		FINAL LOCK 一體成型接頭		FLARETEK 一體成型接頭
		φ25×φ22 配管連接	1"×7/8" 配管連接	φ25×φ22 配管連接	1"×7/8" 配管連接	1"×7/8" 配管連接(註1)	φ25×φ22 配管連接	1"×7/8" 配管連接	φ25×φ22 配管連接	1"×7/8" 配管連接	1"×7/8" 配管連接
記號	內容 / 孔徑	φ20		φ20		φ20	φ20		φ20		φ20
閥體材質		PTFE切削加工閥體									
Ⓑ 連數											
1～4	1連～4連	●	●	●	●	●	●	●	●	●	●
Ⓒ 流體											
U	標準	●	●	●	●	●	●	●	●	●	●
Ⓓ A口位置											
無記號	右側	●	●	●	●	●	●	●	●	●	●
L	左側	●	●	●	●	●	●	●	●	●	●
W	兩側	●	●	●	●	●	●	●	●	●	●

※PTFE切削品需於每次另行製作。

⚠ 型號選定注意事項

註1：也可用於φ25×φ22配管連接。

外形尺寸圖

●一體成型接頭

·GMMD302- ※1
·GMMD402- ※1
·GMMD502- ※1

A口位置:無記號

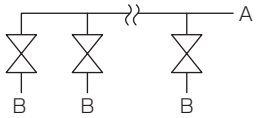

A口位置:L

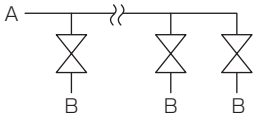

A口位置:W

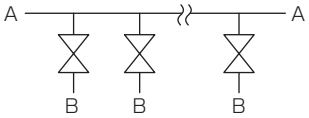

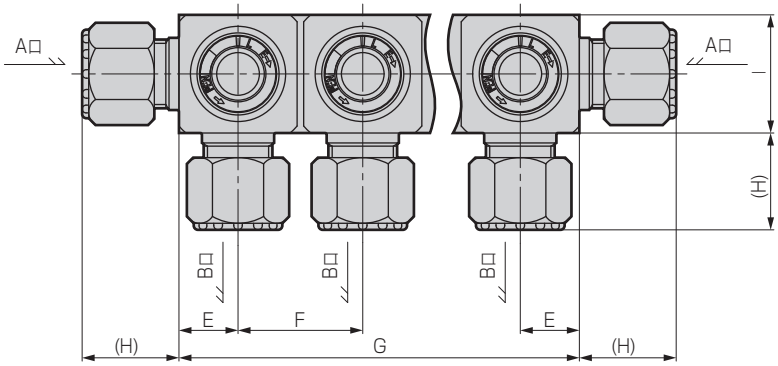

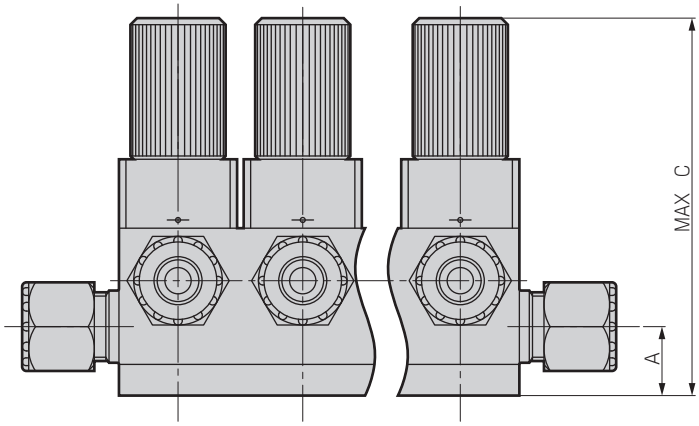

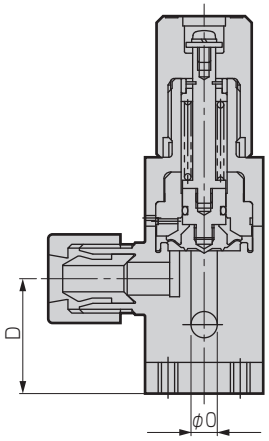

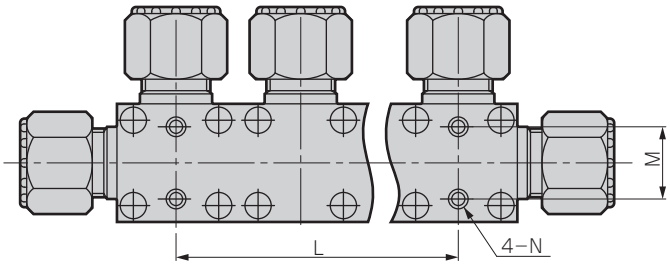

外形尺寸圖

連數	型號	A	C	D	E	F	G	I	L	M	N
1	GMMD302	21	120	36	18	38	36	36	—	22±0.3	M6 深9
	GMMD402	27	153	46	23	48	46	46	—	28±0.3	M8 深10
	GMMD502	35	192	60	30	62	60	60	—	40±0.3	M8 深13
2	GMMD302	21	120	36	18	38	74	36	38±0.3	22±0.3	M6 深9
	GMMD402	27	153	46	23	48	94	46	48±0.4	28±0.3	M8 深10
	GMMD502	35	192	60	30	62	122	60	62±0.4	40±0.3	M8 深13
3	GMMD302	21	120	36	18	38	112	36	76±0.4	22±0.3	M6 深9
	GMMD402	27	153	46	23	48	142	46	96±0.5	28±0.3	M8 深10
	GMMD502	35	192	60	30	62	184	60	124±0.5	40±0.3	M8 深13
4	GMMD302	21	120	36	18	38	150	36	114±0.5	22±0.3	M6 深9
	GMMD402	27	153	46	23	48	190	46	144±0.5	28±0.3	M8 深10
	GMMD502	35	192	60	30	62	246	60	186±0.7	40±0.3	M8 深13
5	GMMD302	21	120	36	18	38	188	36	152±0.7	22±0.3	M6 深9
	GMMD402	27	153	46	23	48	238	46	192±0.7	28±0.3	M8 深10

GMMD302(10mm)

※1 (連接型號)	H	O
10US	25	8
10BUS	25	8
10UP	25	8
10BUP	25	8
10UA	21	8
10BUA	21	8
10UR	37	7
10BUR	39	6
10UK	30	8
10BUK	30	8
10BUW	32.5	6.3

GMMD302(12mm)

※1 (連接型號)	H	O
12US	29.5	10
15BUS	29.5	10
12UP	29	10
15BUP	29	10
12UA	25	10
15BUA	25	10
12UR	37	9.5
15BUR	39	9.5
12UK	33	10
15BUK	33	10
15BUW	33.5	9.4

GMMD402

※1 (連接型號)	H	O
20BUS	39	16
20BUP	36	16
20BUA	31	16
20BUR	44	15.9
20BUK	36.5	16
20BUW	38	14.7

GMMD502

※1 (連接型號)	H	O
25US	43.5	20
25BUS	43.5	20
25UP	43	20
25BUP	43	20
25BUA	40	20
25UR	49.5	20
25BUR	51	20
25UK	40.5	20
25BUK	40.5	20
25BUW	48	20

化學藥液供給用藥液手動閥

MMD※0H Series

為滿足半導體生產線中藥液管路上
所需要的高壓及高背壓而設計的藥液閥。
●配管連接：1/2″、3/4″、1″、1.25″
溶接用PFA出管：
公稱 1/4″、1/2″、3/4″、1″

RoHS CAD

出口貿易管理法令管制物品
※對象：MMD40H(※註4)、MMD50H、60H

規格

項 目	MMD40H		MMD50H	MMD60H
使用流體	藥液、純水(註1)			
流體溫度 ℃	5～40			
耐壓力 MPa	1.4			
使用壓力(A→B) MPa	0～0.7			
閥座洩漏 cm^3/min	0(以水壓為設定條件時)			
背壓 MPa	0～0.7			
環境溫度 ℃	0～40			
安裝方式	任意			
連接方式	OD1/2" 配管連接 公稱1/4"溶接用PFA出管	OD3/4" 配管連接 公稱 1/2" 溶接用PFA出管	OD1" 配管連接 公稱3/4"溶接用PFA出管	OD1.25" 配管連接 公稱1"溶接用PFA出管
孔徑	ϕ10	ϕ16	ϕ22	ϕ25
Cv值	2	5(註2)	9.5	14
重量 kg	0.59		1.1	2.0

註1：請先確認產品構成材質與使用流體和環境氣體的適應性之後再選擇採用。(如需適用性確認一覽表，請參考卷首第17頁。)
註2：FLARETEK接頭型的Cv值為4.5。
註3：MMD※0H系列不能用來調整流量。請以全閉或全開狀態使用。
註4：OD1/2"配管連接、公稱1/4"溶接用PFA出管時除外。

⚠ 使用之前，請務必詳閱卷首9～18頁的使用注意事項。

內部構造和零件一覽表

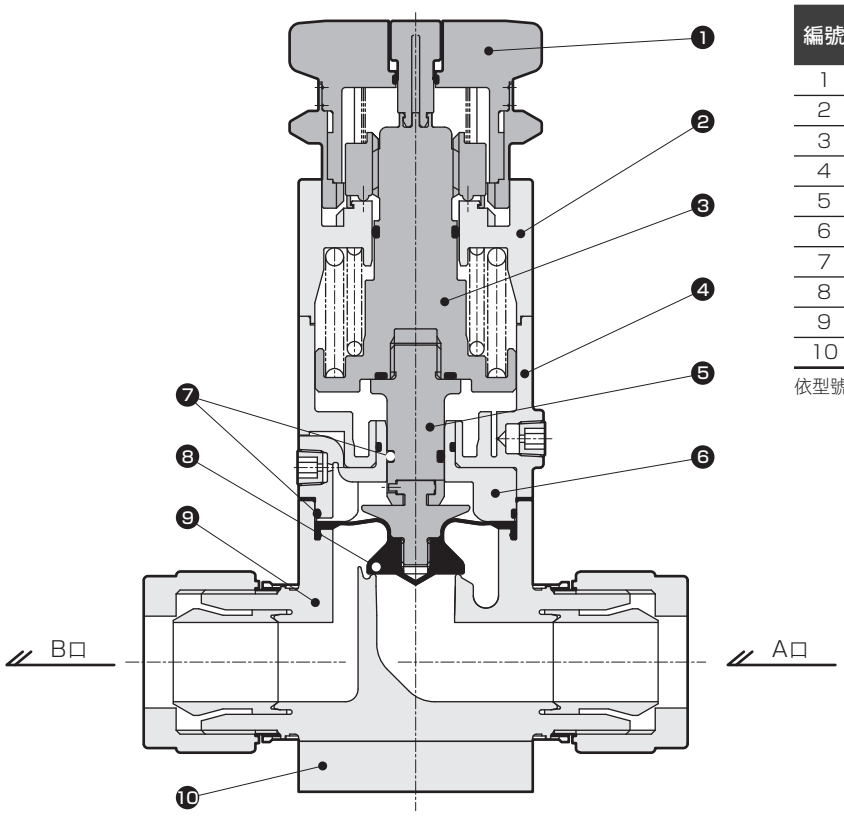

編號	零件名稱	材質(依流體記號分類)	
		標準	M
1	旋鈕	PP	
2	閥蓋	PP	
3	轉軸	PP	
4	氣缸	PP	
5	活塞桿	PP	
6	膜片壓板	PP	
7	O形環	FKM	EPDM
8	膜片	PTFE	
9	閥體	PFA	
10	安裝板	PP	

依型號的不同，在材質和構造上會有所差異，詳情請洽詢本公司。

手動閥操作方法

●OPEN
請確認鎖定環是否已滑到上限位置。(↑①)即使將旋鈕轉到OPEN方向，最初的幾圈是空轉。
在空轉時，一邊轉動滑動螺帽，一邊向下移動，移到圖示位置時將無法再繼續向下移動。(↓②)
如果繼續轉動，將只做旋轉運動，螺牙推力會將轉軸頂起，並將閥打開。(↑③指示器上升。)

●CLOSE
請確認鎖定環是否已滑到上限位置。(↑①)將旋鈕向CLOSE方向轉動，則閥關閉。
(指示器下降。)
所採用的結構，在閥處於關閉狀態(指示器已下降的位置)後如果繼續向CLOSE方向轉動，則只是空轉。
→用這種結構來防止過度緊鎖。
即使只是空轉，但閥關閉彈簧將發揮作用，可切斷流體流通。

在空轉狀態下，滑動螺帽和轉軸的螺紋將轉到咬合脫落位置，但由於滑動螺帽一直被彈簧頂著，因此只要向OPEN方向轉動，螺紋將再次進入咬合狀態。

●旋鈕鎖定
操作旋鈕後，可將鎖定環向下滑到極限位置，將旋鈕鎖定使之無法轉動。
→可防止誤操作。

●操作時請勿向旋鈕施加橫向外力。此外，閥打開後以及旋鈕鎖定後請勿強行轉動。
否則將有造成零件破損的危險。

旋鈕上的標示

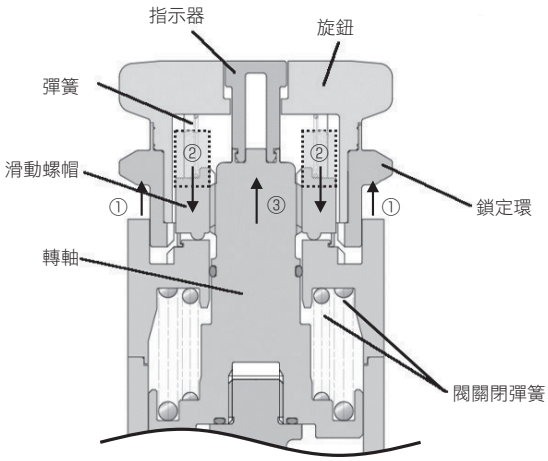

型號標示方法

●MMD※0H系列

MMD40H - **4BJ** - **M**

MMD50H

MMD60H

Ⓑ流體

機種型號

Ⓐ連接方式

	MMD40H						MMD50H			MMD60H	
Ⓐ 連接方式											
	4BJ	6BJ	4BW	6BW	2W	4W	8BJ	8BW	6W	10BJ	8W
	SUPER 300 TYPE PILLAR接頭 P系列一體型		FLARETEK 一體成型接頭		溶接用 PFA出管		SUPER 300 TYPE PILLAR接頭 P系列一體型	FLARETEK 一體成型接頭	溶接用 PFA出管	SUPER 300 TYPE PILLAR接頭 P系列一體型	溶接用 PFA出管
	1/2"×3/8"配管連接	3/4"×5/8"配管連接	1/2"×3/8"配管連接	3/4"×5/8"配管連接	公稱1/4"溶接用PFA出管	公稱1/2"溶接用PFA出管	1"×7/8"配管連接	1"×7/8"配管連接	公稱3/4"溶接用PFA出管	1 1/4"×1 1/10"配管連接	公稱1"溶接用PFA出管
記號 / 內容 / 孔徑	φ10	φ16	φ10	φ16	φ10	φ16	φ22			φ25	
閥體材質	PFA成型閥體										
Ⓑ 流體											
無記號 標準	●	●	●	●	●	●	●	●	●	●	●
M 氨類用(註)	●	●	●	●	●	●	●	●	●	●	●

⚠ 型號選定注意事項

註：為接單生產。

外形尺寸圖

●一體成型接頭

·MMD$^{4}_{5}{}_{6}$0H-※BJ
※BW

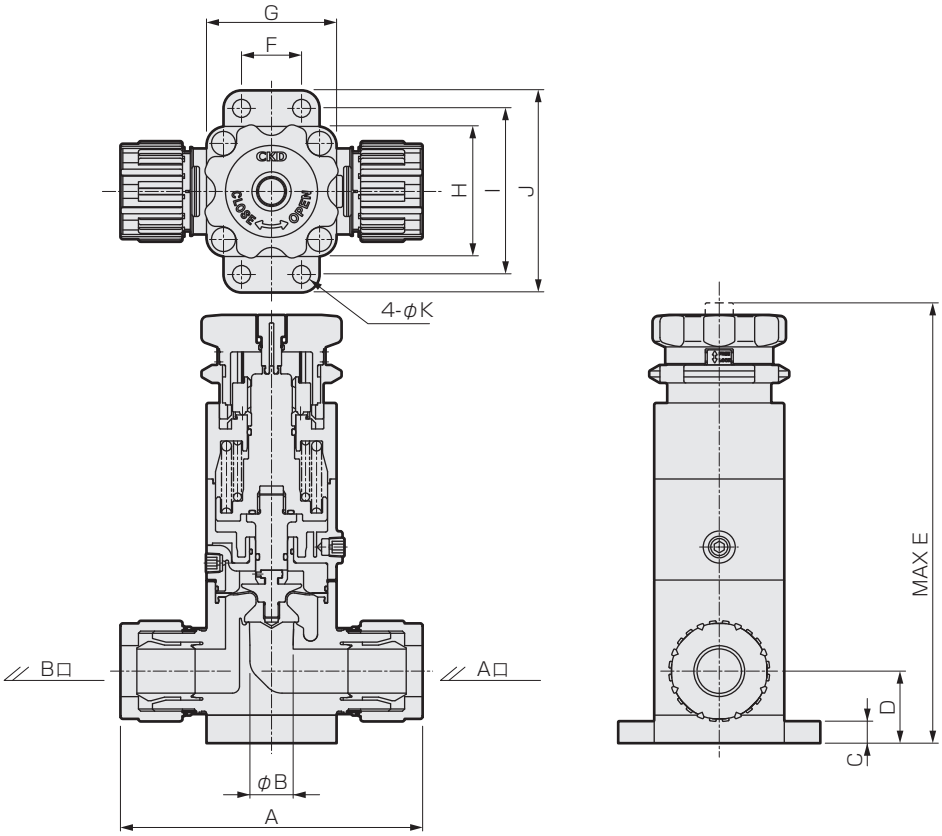

●溶接用管型

·MMD$^{4}_{5}{}_{6}$0H-※W

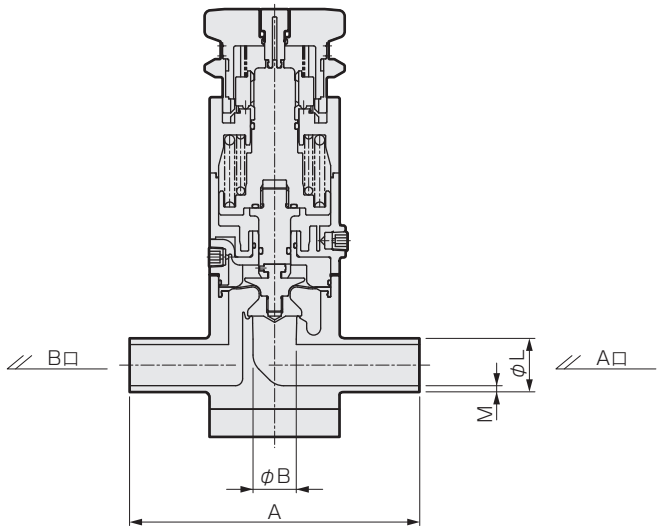

型號	連接型號	A	B	C	D	E	F	G	H	I	J	K	L	M
MMD40H	4BJ	108	10	10	31	183	20	50	50	68	86	9	—	—
	4BW	117	10	10	31	183	20	50	50	68	86	9	—	—
	2W	110	10	10	31	183	20	50	50	68	86	9	13.7	2.3
	6BJ	122	16	10	31	183	20	50	50	68	86	9	—	—
	6BW	126	16	10	31	183	20	50	50	68	86	9	—	—
	4W	130	16	10	31	183	20	50	50	68	86	9	21.3	2.8
MMD50H	8BJ	151	22	11	36	220	30	65	65	83	101	9	—	—
	8BW	161	22	11	36	220	30	65	65	83	101	9	—	—
	6W	145	22	11	36	220	30	65	65	83	101	9	26.7	2.9
MMD60H	10BJ	198	25	12	42	241	38	75	75	93	111	9	—	—
	8W	155	25	12	42	241	38	75	75	93	111	9	33.4	3.4

藥液用手動閥 無金屬型

MMD※0M Series

這是一種設計適用於半導體生產線中的強酸(鹽酸、氫氟酸)管路的閥件。

●連接配管尺寸：φ10、φ12、φ25、3/8″、1/2″、3/4″、1″

RoHS CAD

出口貿易管理法令管制物品

※對象：MMD50M

規格

項 目		MMD30M		MMD50M	
使用流體		藥液、純水(註1)			
流體溫度	℃	5～40			
耐壓力	MPa	1.0			
使用壓力(A→B)	MPa	0～0.5			
閥座洩漏	cm^3/min	0(以水壓為設定條件時)			
背壓	MPa	0～0.5			
環境溫度	℃	0～40			
安裝方式		任意			
連接方式		ODφ3/8"配管連接 ODφ10配管連接	ODφ1/2"配管連接 ODφ12配管連接	ODφ3/4"配管連接	ODφ1"配管連接 ODφ25配管連接
孔徑		φ8	φ10	φ16	φ22
Cv值		1.25	1.8	5.5	9.5
重量	kg	0.28		1.1	

註1：請先確認產品構成材質與使用流體和環境氣體的適應性之後再選擇採用。(如需適用性確認一覽表，請參考卷首第17頁。)

⚠ 使用之前，請務必詳閱卷首9～18頁的使用注意事項。

內部構造和零件一覽表

MMD30M

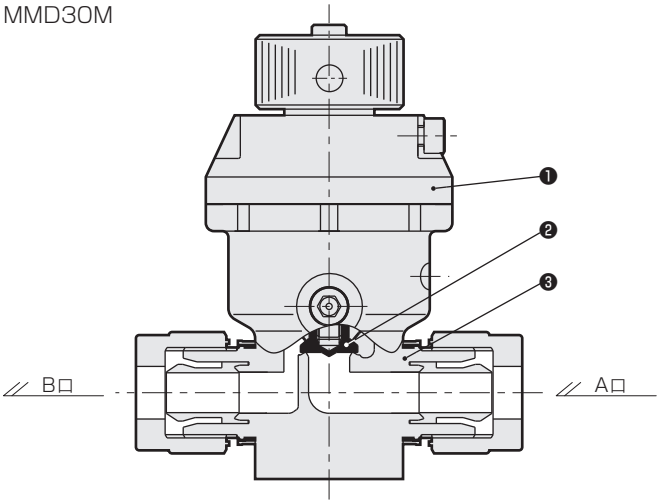

編號	零件名稱	材質
1	促動器	PP及其他
2	膜片	PTFE
3	閥體	PFA

MMD50M

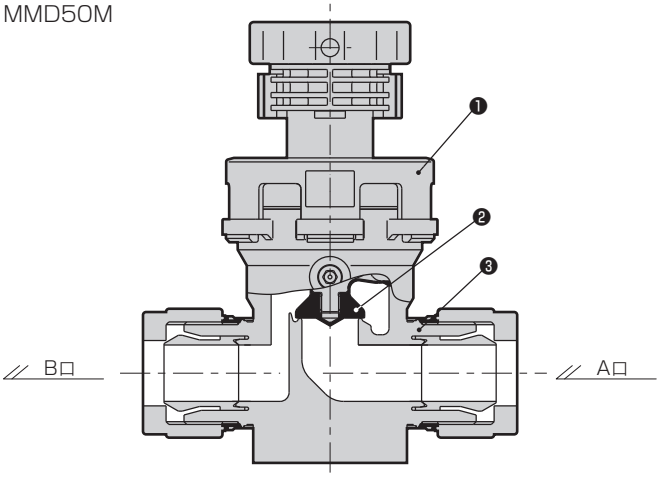

編號	零件名稱	材質
1	促動器	PVDF及其他
2	膜片	PTFE
3	閥體	PFA

型號標示方法

●MMD※0M系列

MMD30M - **3BJ**

MMD50M

機種型號

Ⓐ連接方式

	MMD30M				MMD50M		
Ⓐ 連接方式	3BJ	10J	4BJ	12J	6BJ	8BJ	25J
	SUPER 300 接頭 P系列一體型						
	3/8" × 1/4" 配管連接	φ10 × φ8 配管連接	1/2" × 3/8" 配管連接	φ12 × φ10 配管連接	3/4" × 5/8" 配管連接	1" × 7/8" 配管連接	φ25 × φ22 配管連接
孔徑 / 內容	φ8		φ10		φ16	φ22	
Cv值	1.25		1.8		5.5	9.5	

外形尺寸圖

●MMD30M-※1

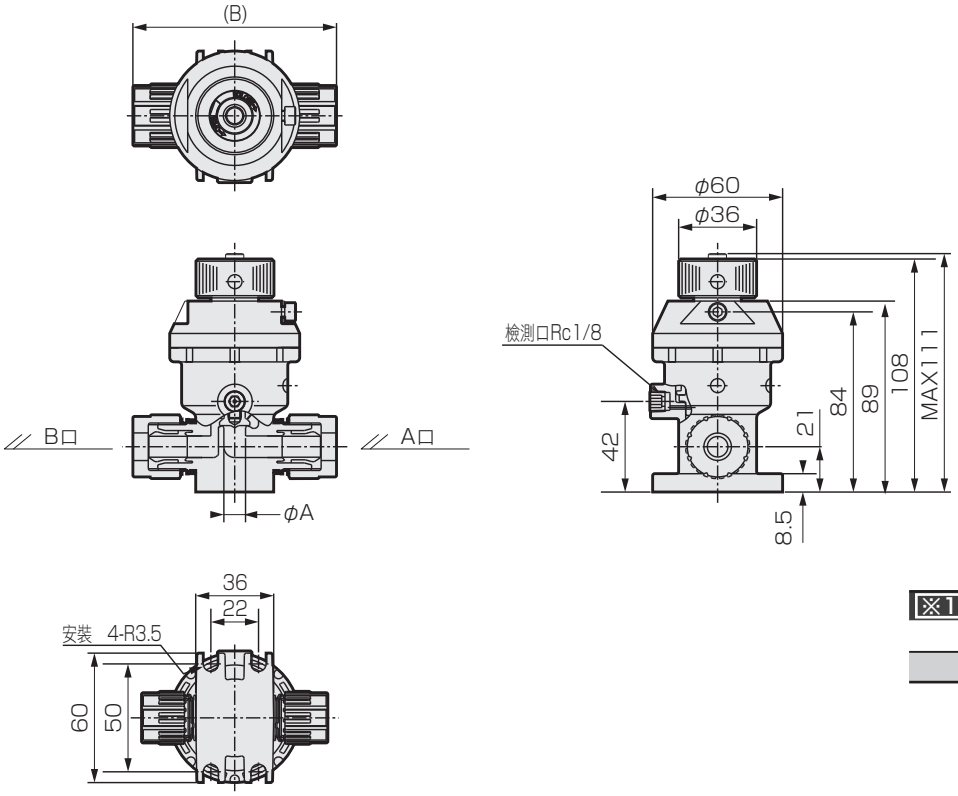

※1 (連接型號)	φA	B
3BJ	8	86
4BJ	10	94

●MMD50M-※1

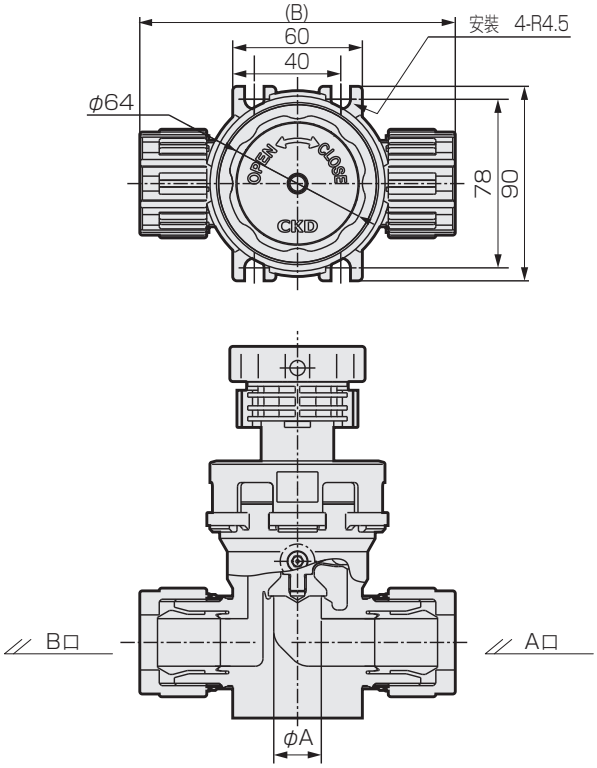

※1 (連接型號)	φA	B
6BJ	16	132
8BJ	22	146

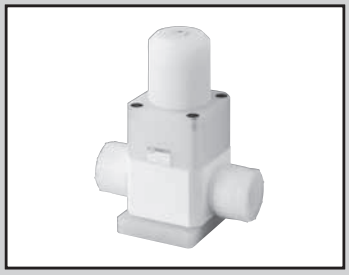

大口徑藥液用手動閥

LYX Series

可對應1.5″大口徑PFA軟管

RoHS

出口貿易管理法令管制物品

規格

項 目		LYX-1381
使用流體		藥液、純水(註1)
流體溫度	℃	10～35
耐壓力	MPa	0.8
使用壓力(A→B)	MPa	0～0.4
使用壓力(B→A)	MPa	0～0.4
閥座洩漏	cm^3/min	0(以水壓為設定條件時)
背壓	MPa	0～0.4
環境溫度	℃	5～35
頻率		4次/分以下
安裝方式		任意
連接方式		OD1·1/2" SUPER 300 TYPE PILLAR接頭P系列 $1^{1}/_{2}$"×$1^{21}/_{64}$"配管連接
孔徑		ϕ40
Cv值		24
操作部	操作壓力 MPa	0.5～0.6
	操作口	Rc1/8
重量	kg	5.3

註1：請先確認產品構成材質與使用流體和環境氣體的適應性之後再選擇採用。

型號標示方法

LYX - 1381 - 12BJ - M

機種型號

Ⓐ流體

記號	內 容
Ⓐ 流體	
無記號	標準
M	氨類用

內部構造和零件一覽表

●LYX-1381

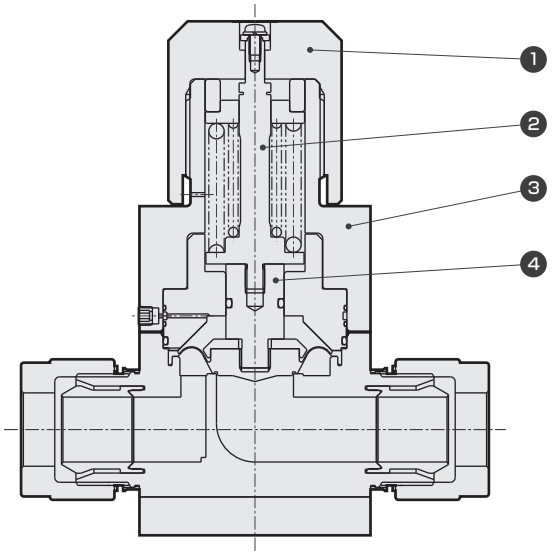

編號	零件名稱	材質(依流體記號分類)	
		標準	M
1	旋鈕	PE	
2	轉軸	SUS304(附氟樹脂被覆)	
3	閥蓋	PP	
4	活塞桿	PP	

依型號的不同，在材質和構造上會有所差異，
詳情請洽詢本公司。

⚠ 使用之前，請務必詳閱卷首9～18頁的使用注意事項。

外形尺寸圖

●手動閥

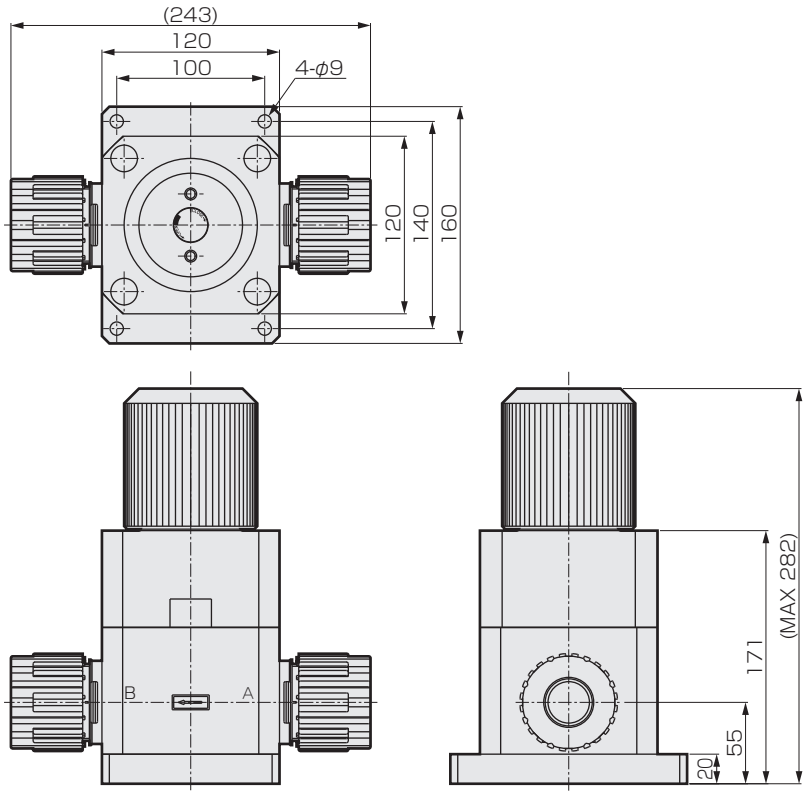

MEMO

回吸閥

概　要

為了防止流體在流路關閉時從噴嘴前端滴下，採用在流路關閉後可將噴嘴前端液面向管內吸回的閥。有回吸閥單體，以及與藥液用氣動閥一體型可供選擇。

特　色

回吸閥AMS

- 以小型、輕量的閥體實現整個裝置系統的小型化
- 促動器材質採用PPS，幾乎不會因溶劑引起變色、溶解。
- 採用一體成型接頭(PFA成型閥體)，實現無微塵顆粒環境

藥液用氣動閥•回吸閥一體型 AMDS

- 藥液用氣動閥一體化
  減少配管工時，並進一步實現了輕量化、小型化。
- 提高耐腐蝕性
  液體接觸面全部採用氟樹脂，適用於多種藥液和純水。
- 防污染、防漏措施完善採用一體成型接頭，消除了洩漏、液體殘留。

⚠ 使用注意事項	卷首9
單體型	
AMS	184
氣動一體型	
AMDS	188

藥液用回吸閥

AMSZ2・AMS022 Series

能夠防滴落的
前端噴嘴部控制用回吸閥
●最大回吸量：0.04cm³·0.12cm³
●連接配管尺寸：φ3、φ6、φ6.35、1/8″、1/4″、Rc1/8

RoHS CAD

規格

項 目			AMSZ2-※	AMS022-※
使用流體			藥液、純水(註1)	
流體溫度		℃	5～80	
耐壓力		MPa	0.6	
使用壓力		MPa	0～0.2	
環境溫度		℃	0～60	
安裝方式			孔口在垂直方向，橫向安裝(出口朝上)	
連接方式			Rc1/8 ODφ3配管連接 OD1/8"配管連接	Rc1/8 ODφ6配管連接 OD1/4"配管連接
操作部	操作壓力	MPa	0.3～0.5	
	操作口		M5	
最大回吸量		cm³	0.04	0.12
重量		kg	0.08	0.13

註1： 不可用於氧化性流體。要使用氧化性流體和氨水為使用流體時，請洽詢本公司。
請先確認產品構成材質與使用流體和環境氣體的適用性後再選擇採用。(如需適用性確認一覽表，請參考卷首第17頁。)

使用範例和相關產品

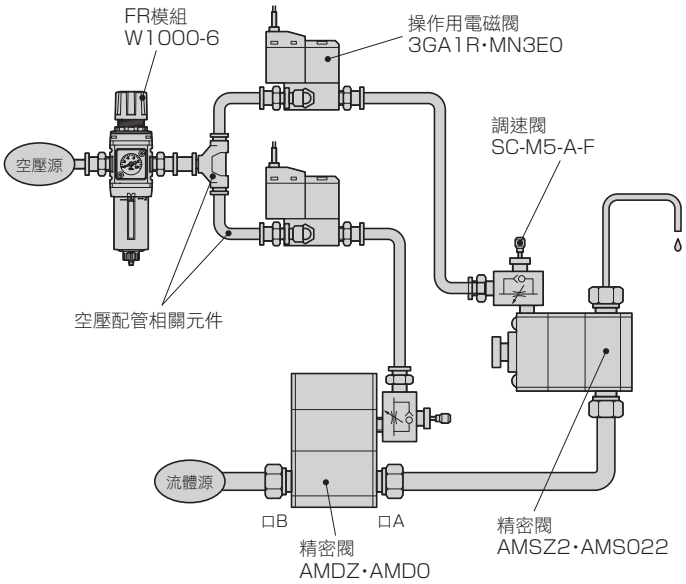

關於相關產品，請參閱
空壓閥綜合(型錄編號：CB-023S)、
空壓、真空、輔助元件綜合(型錄編號：CB-024S)、
無塵元件系統綜合(型錄編號：CB-033S)。

內部構造和零件一覽表

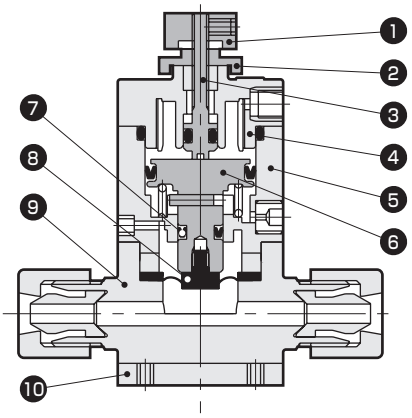

編號	零件名稱	材質(閥體材質分類)	
		標準	D
1	旋鈕	SUS303	
2	鎖定螺帽	SUS303	
3	調整桿	SUS303	
4	閥蓋	PPS	
5	氣缸	PPS	
6	活塞桿	SUS303	
7	Y形墊圈	NBR	
8	膜片	PTFE	
9	閥體	PFA、PTFE	SUS316
10	安裝板	SUS304	—

依型號的不同，在材質和構造上會有所差異，詳情請洽詢本公司。

⚠ 使用之前，請務必詳閱卷首9～18頁的使用注意事項。

型號標示方法

●AMSZ系列

AMSZ2 - 6 - D

機種型號　Ⓐ連接方式　Ⓑ閥體材質

Ⓐ 連接方式								
6	3US	6BUS	3UP	6BUP	3UF	3UR	6BUR
Rc 1/8	SUPER TYPE PILLAR 一體成型接頭		SUPER 300 TYPE PILLAR接頭 P系列一體型		F-LOCK 20系列 一體成型接頭	F-LOCK 60系列 一體成型接頭	
	φ3×φ2配管連接	1/8"×0.086"配管連接	φ3×φ2配管連接	1/8"×0.086"配管連接	φ3×φ2配管連接	φ3×φ2配管連接	1/8"×1/16"配管連接

記號	內容							
Ⓑ 閥體材質								
無記號	PFA成型閥體或PTFE切削加工閥	PTFE	PFA				PTFE	PTFE
D	不鏽鋼閥體	●						

※PTFE切削品需於每次另行製作。

●AMSO系列

AMS022 - 8BUS - D

機種型號　Ⓐ連接方式　Ⓑ閥體材質

Ⓐ 連接方式											
6	6US	8BUS	6UP	8BUP	6UF	8BUF	6UR	8BUR	6UK	8BUK	8BUW
Rc 1/8	SUPER TYPE PILLAR 一體成型接頭		SUPER 300 TYPE PILLAR接頭 P系列一體型		F-LOCK 20系列 一體成型接頭		F-LOCK 60系列 一體成型接頭		FINAL LOCK 一體成型接頭		FLARETEK 一體成型接頭
	φ6×φ4配管連接	1/4"×5/32"配管連接	φ6×φ4配管連接	1/4"×5/32"配管連接	φ6×φ4配管連接	φ6.35×φ4.3配管連接	φ6×φ4配管連接	1/4"×5/32"配管連接	φ6×φ4配管連接	1/4"×5/32"配管連接	1/4"×5/32"配管連接

記號	內容											
Ⓑ 閥體材質												
無記號	PFA成型閥體或PTFE切削加工閥	PTFE	PFA		PTFE		PTFE		PTFE		PTFE		PTFE
D	不鏽鋼閥體	●											

※PTFE切削品需於每次另行製作。

型號選定注意事項

註1：需要可用於氧化流體的全樹脂型促動器時，請另行洽詢本公司。

動作原理

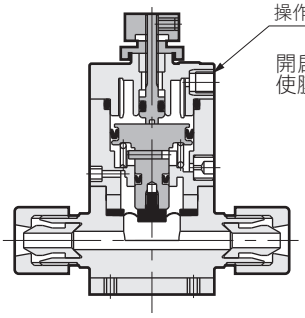

開啟流體流動時，向操作口施加空氣壓，使膜片下壓。

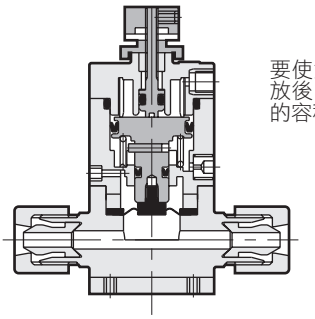

要使流體停止時，操作口的空氣向大氣排放後，彈簧的彈力使膜片上升，回吸閥內的容積增大，可防止流體滴下。

外形尺寸圖

●Rc螺牙型

·AMSZ2-6

·AMSZ2-6-D

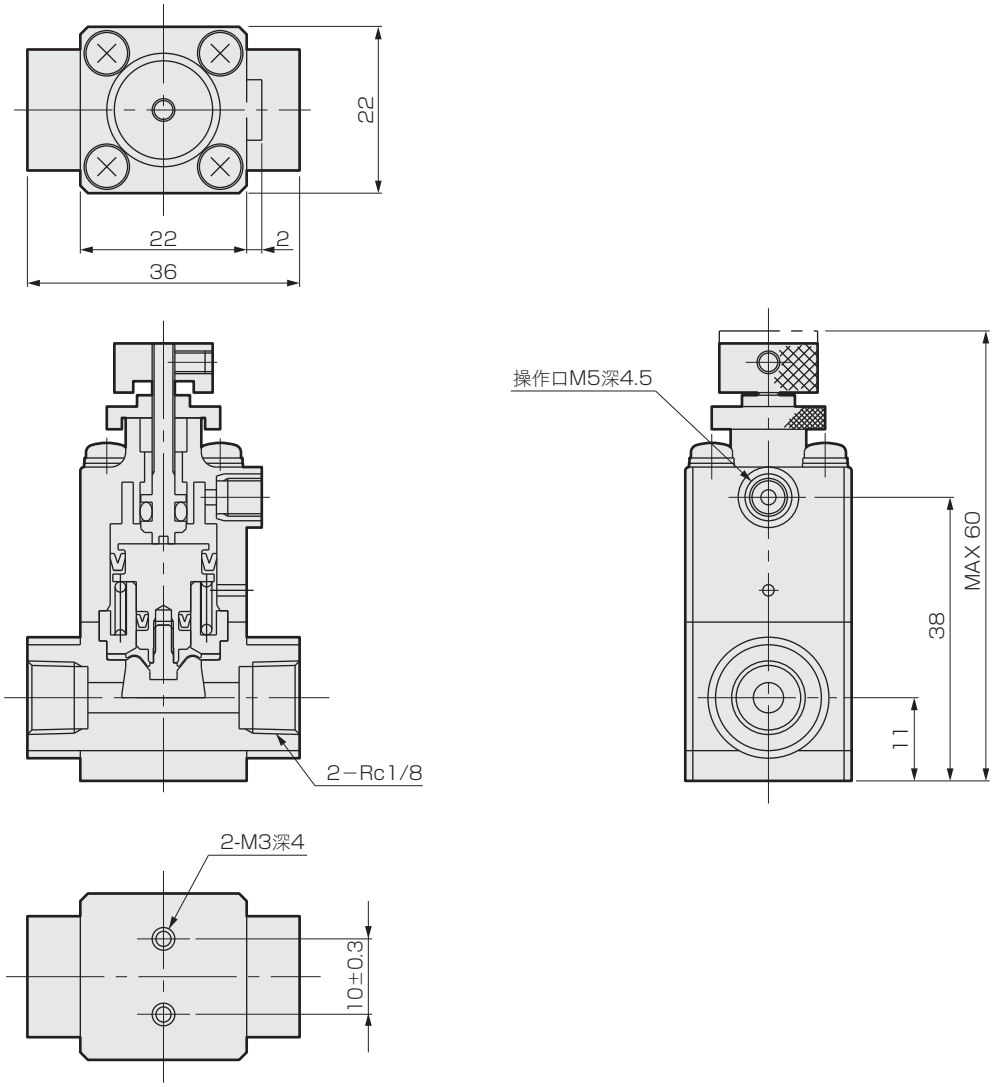

●一體成型接頭

·AMSZ2- ※1

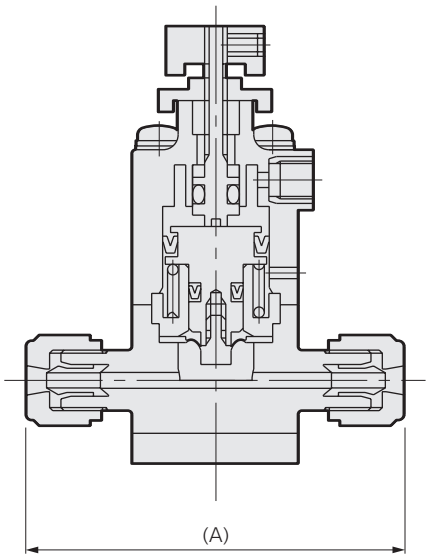

尺寸 ※1(連接型號)	A
3US、3UP	50
6BUS、6BUP	50
3UF	40
3UR	57
6BUR	57

外形尺寸圖

●Rc螺牙型

·AMS022-6
·AMS022-6-D

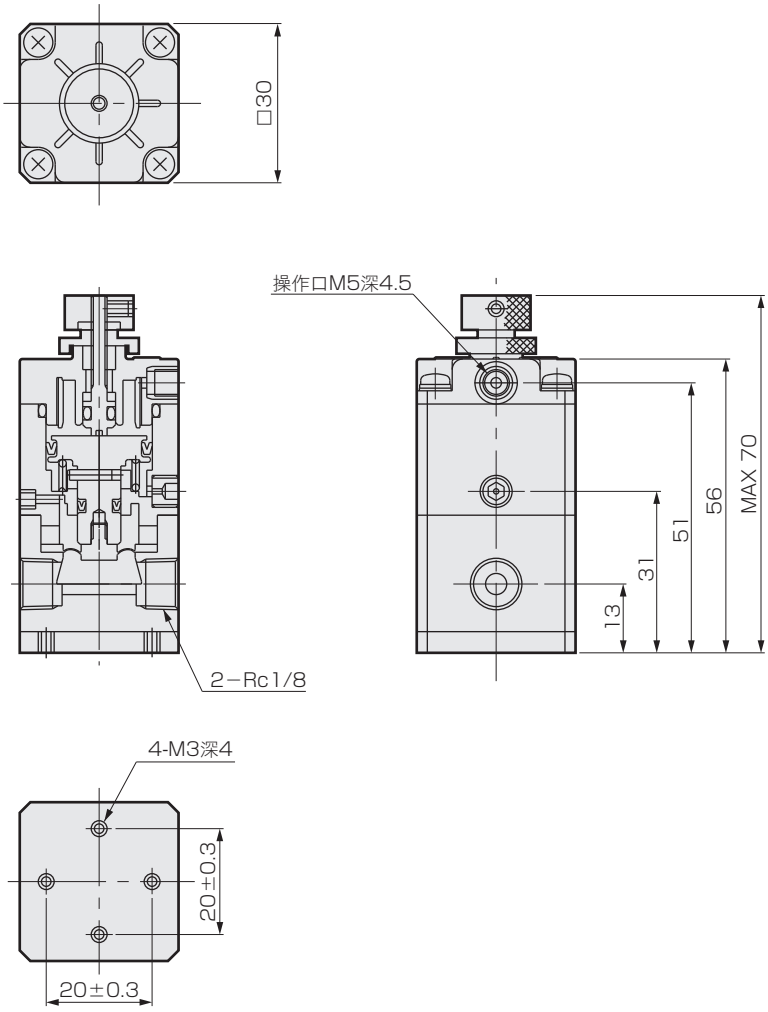

●一體成型接頭

·AMS022- ※1

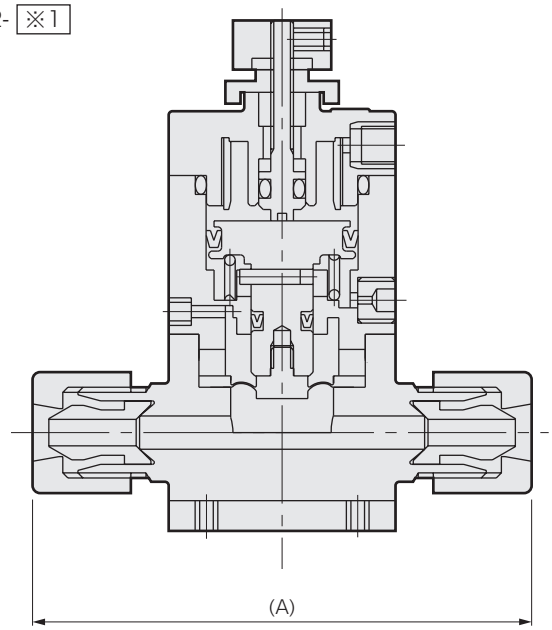

尺寸 ※1(連接型號)	A
6US	66
8BUS	66
6UP	68
8BUP	68

尺寸 ※1(連接型號)	A
6UF	64
8BUF	64
6UR	90
8BUR	92
6UK	71
8BUK	71
8BUW	86

藥液用氣動閥·回吸閥一體型

AMDSZ0·AMDS00 Series

能夠實現減少配管工時及小型化。
●最大回吸量：0.04cm³·0.12cm³
●連接配管尺寸：φ3、φ6、φ6.35、1/8″、1/4″

RoHS CAD

規格

項 目			AMDSZ0-※	AMDS00-※
使用流體			藥液、純水(註1)	
流體溫度		℃	5～80	
耐壓力		MPa	0.6	
使用壓力		MPa	0～0.2	
環境溫度		℃	0～60	
安裝方式			接口在垂直方向，橫向安裝(出口朝上)	
連接方式			ODφ3配管連接 OD1/8"配管連接	ODφ6配管連接 OD1/4"配管連接
操作部	操作壓力	MPa	0.3～0.5	
	操作口		M5	
最大回吸量		cm³	0.04	0.12
孔徑			φ2	φ4
Cv值			0.08	0.32
重量		kg	0.12	0.22

註1： 不可用於氧化性流體。要使用氧化性流體和氨水為使用流體時，請洽詢本公司。
請先確認產品構成材質與使用流體和環境氣體的適用性後再選擇採用。(如需適用性確認一覽表，請參考卷首第17頁。)

使用範例和相關產品

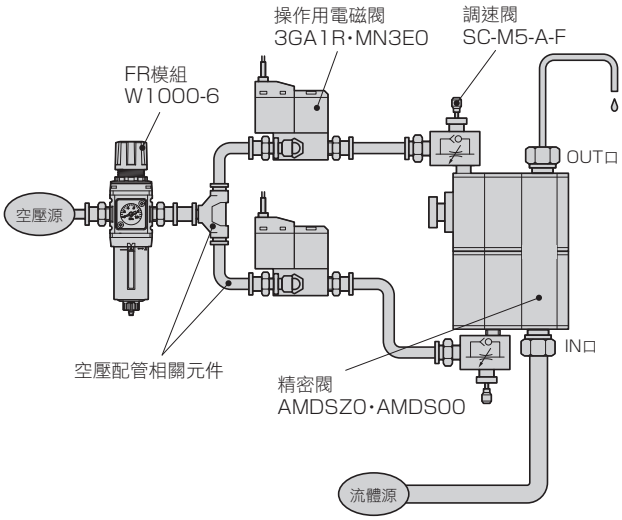

關於相關產品，
請參閱空壓閥綜合(型錄編號：CB-023S)、
空壓、真空、輔助元件綜合(型錄編號：CB-024S)、
無塵元件系統綜合(型錄編號：CB-033S)。

內部構造和零件一覽表

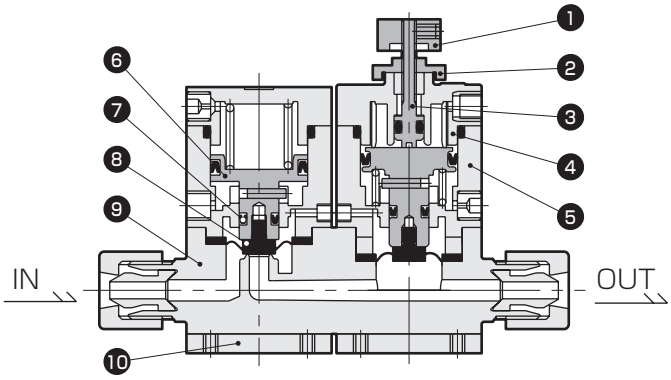

編號	零件名稱	材質
1	旋鈕	SUS303
2	鎖定螺帽	SUS303
3	調整桿	SUS303
4	閥蓋	PPS
5	氣缸	PPS
6	活塞桿	SUS303
7	Y形墊圈	NBR
8	膜片	PTFE
9	閥體	PFA、PTFE
10	安裝板	SUS304

依型號的不同，在材質和構造上會有所差異，詳情請洽詢本公司。

⚠ 使用之前，請務必詳閱卷首9～18頁的使用注意事項。

型號標示方法

●AMDSZ系列

AMDSZ0 - 3US

機種型號

Ⓐ連接方式

Ⓐ 連接方式						
3US	6BUS	3UP	6BUP	3UF	3UR	6BUR
SUPER TYPE PILLAR 一體成型接頭		SUPER 300 TYPE PILLAR接頭 P系列一體型		F-LOCK 20系列 一體成型接頭	F-LOCK 60系列 一體成型接頭	
φ3×φ2配管連接	1/8"×0.086"配管連接	φ3×φ2配管連接	1/8"×0.086"配管連接	φ3×φ2配管連接	φ3×φ2配管連接	1/8"×1/16"配管連接

記號	內容
閥體材質	
PFA成型閥體或PTFE切削加工閥	PFA / PFA / PTFE / PTFE

※PTFE切削品需於每次另行製作。

●AMDSO系列

AMDS00 - 6UR

機種型號

Ⓐ連接方式

Ⓐ 連接方式										
6US	8BUS	6UP	8BUP	6UF	8BUF	6UR	8BUR	6UK	8BUK	8BUW
SUPER TYPE PILLAR 一體成型接頭		SUPER 300 TYPE PILLAR接頭 P系列一體型		F-LOCK 20系列 一體成型接頭		F-LOCK 60系列 一體成型接頭		FINAL LOCK 一體成型接頭		FLARETEK 一體成型接頭
φ6×φ4配管連接	1/4"×5/32"配管連接	φ6×φ4配管連接	1/4"×5/32"配管連接	φ6×φ4配管連接	φ6.35×φ4.3配管連接	φ6×φ4配管連接	1/4"×5/32"配管連接	φ6×φ4配管連接	1/4"×5/32"配管連接	1/4"×5/32"配管連接

記號	內容
閥體材質	
PFA成型閥體或PTFE切削加工閥	PFA / PTFE / PTFE / PTFE / PTFE / PTFE

※PTFE切削品需於每次另行製作。

型號選定注意事項

註1：需要可用於氧化流體的全樹脂型促動器時，請另行洽詢本公司。
註2：由於減少發泡、改善中斷藥液之性能，因此也可支援低滑動型(膜片式)促動器。請另行洽詢本公司。

外形尺寸圖

●一體成型接頭

·AMDSZ0- ※1

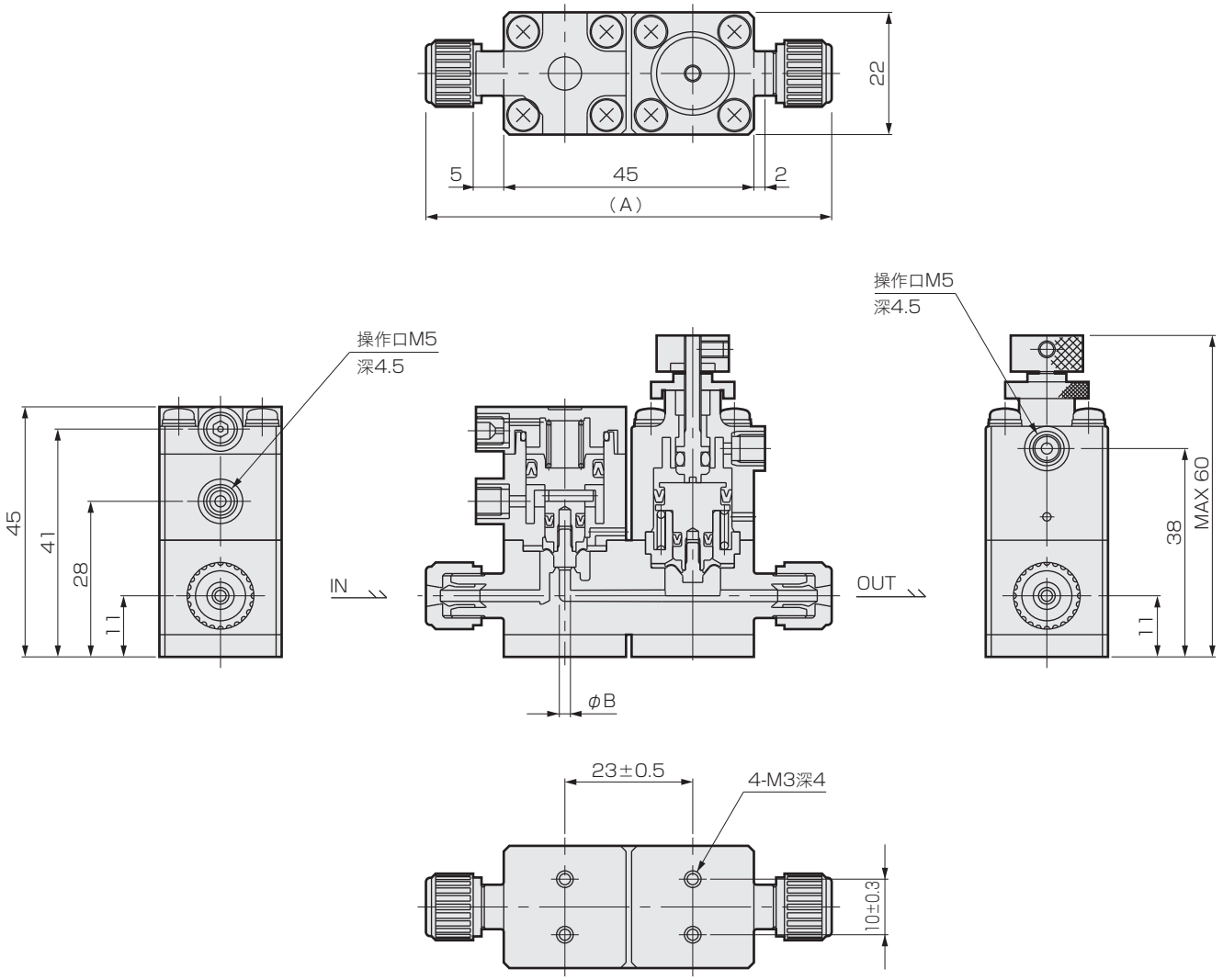

尺寸 ※1(連接型號)	A	B
3US、3UP	73	2
6BUS、6BUP	73	2
3UF	63	2
3UR	80	1.6
6BUR	80	1.6

外形尺寸圖

●一體成型接頭

·AMDS00- ※1

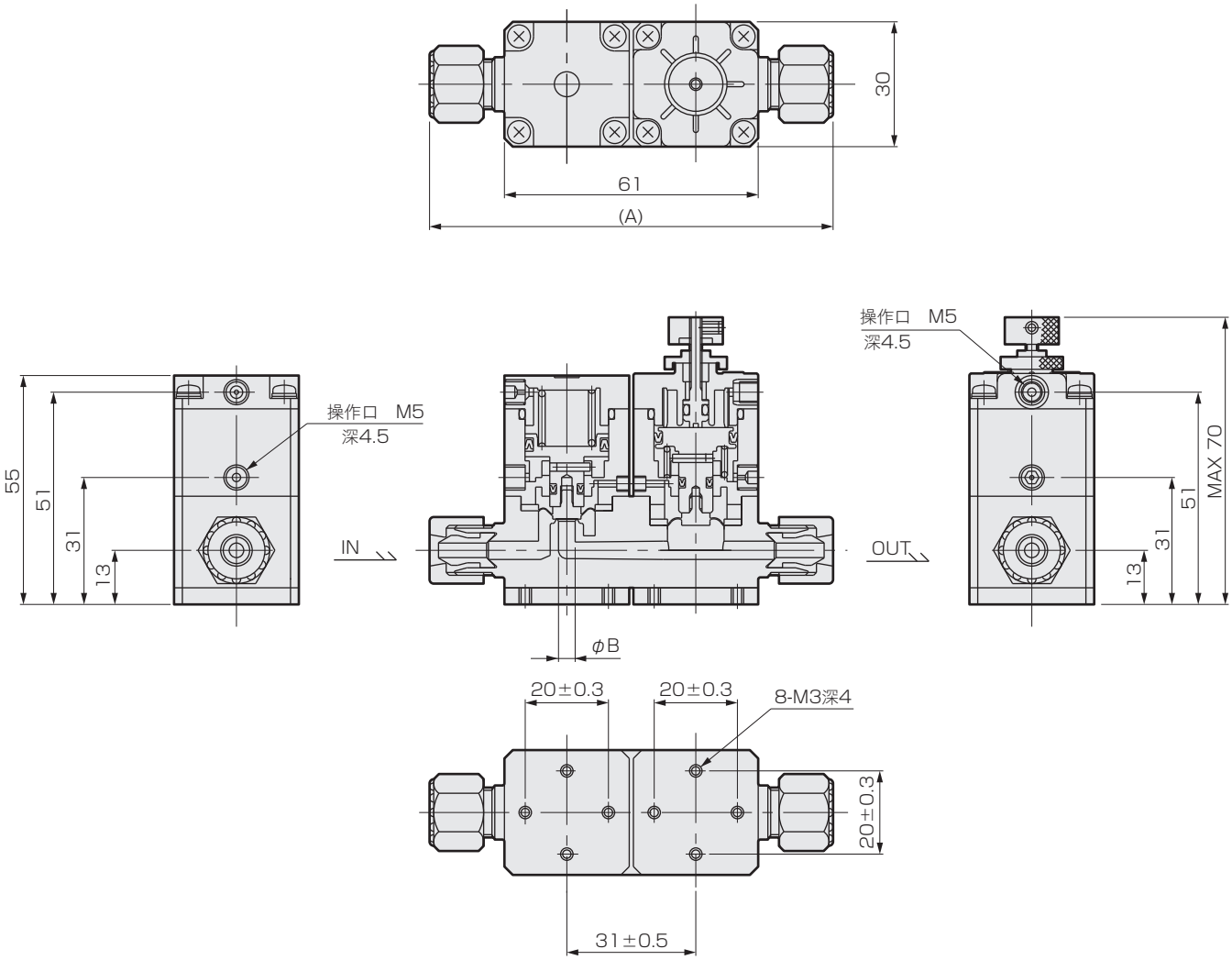

尺寸 ※1(連接型號)	A	B
6US	97	4
8BUS	97	4
6UP	99	4
8BUP	99	4
6UF	95	4
8BUF	95	4
6UR	121	3.5
8BUR	123	3.5
6UK	102	4
8BUK	102	4
8BUW	117	3

MEMO

調壓閥

概　要

用於純水、藥液、空氣、氮氣的減壓閥。優異的耐腐蝕性、安裝簡單。根據用途，可從不鏽鋼型、氟樹脂型中選擇。

特　色

PMP

- 優異的壓力穩定性和高速應答。
- 滯留部很少的流路結構。
- 液體接觸部全部採用氟樹脂(PTFE、PFA)

PYM(空氣·氮氣·純水用)

- 不鏽鋼閥體、液體接觸部採用氟樹脂(PTFE)及SUS316。
- 內置過濾器
  可確保防止流體內異物混入，提高安全性。

PMM20

- 氟樹脂閥體、液體接觸部全部採用氟樹脂(PFA、PTFE)。
- 採用一體成型接頭，完善防止異物污染措施。

PMM50

- 專門設計用於純水、熱純水大流量供應的減壓閥。

⚠ 使用注意事項	卷首9
氣導型	
PMP202	194
PMP402	194
手動型	
PYM	198
PMM20	200
PMM50	202

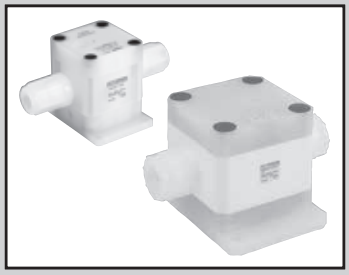

精密調壓閥(引導式)

PMP$^{2}_{4}$02 Series

藥液、純水供給部的壓力變動透過引導空氣控制，
進而提供穩定壓力可調整壓力的調壓閥。

● 連接配管尺寸：φ6、φ10、φ12、
φ25、1/4″、3/8″、1/2″、3/4″、1″

RoHS

出口貿易管理法令管制物品

※對象：PMP402(註4)

規格

項 目		PMP202	PMP402
使用流體		純水、藥液(註2)	純水(註3)
流體溫度	℃	10～60	10～90
耐壓力	MPa	0.75	1
最高使用壓力	MPa	0.5	0.5
設定壓力	MPa	0.02～0.3	0.07～0.4
操作壓力	MPa	0～0.4	0～0.45
推薦流量	ℓ/min	0.2～5(註5)	2～20
操作口		Rc1/8	Rc1/8
環境溫度	℃	10～60	10～60
安裝方式		任意	任意
連接方式		ODφ6配管連接(一體成型接頭)、 OD1/4"配管連接(一體成型接頭)、 ODφ10配管連接(一體成型接頭)、 OD3/8"配管連接(一體成型接頭)	OD3/4"配管連接(一體成型接頭) (OD1"、OD1/2"選購品因應)
重量	kg	0.28	1.7

註1： 無溢流型
註2： 請先確認產品構成材質與使用流體和環境氣體的適用性後再選擇採用。(如需適用性確認一覽表，請參考卷首第17頁。)
註3： 使用流體為藥液時，請洽詢本公司。
註4： ODφ12·1/2"配管連接時除外。
註5： 連接ODφ10·3/8"配管時。
連接ODφ6·1/4"配管時為0.2～2ℓ/min。

使用範例

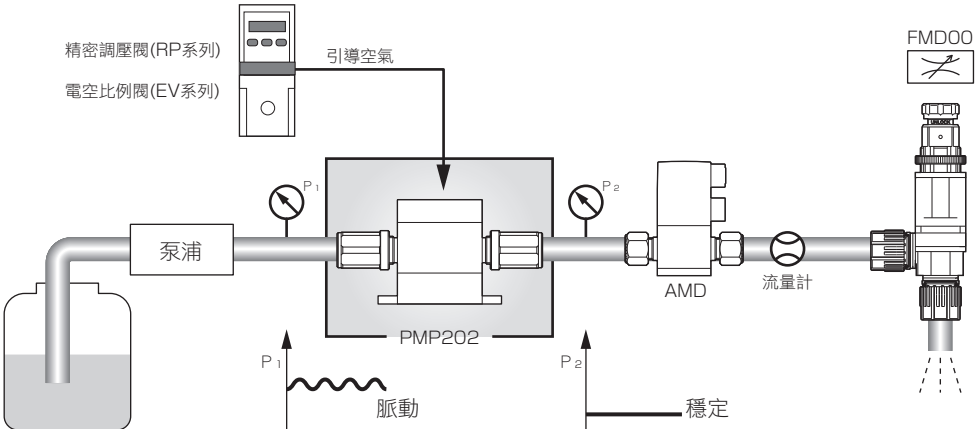

⚠ 使用之前，請務必詳閱卷首9～18頁的使用注意事項。

內部構造和零件一覽表

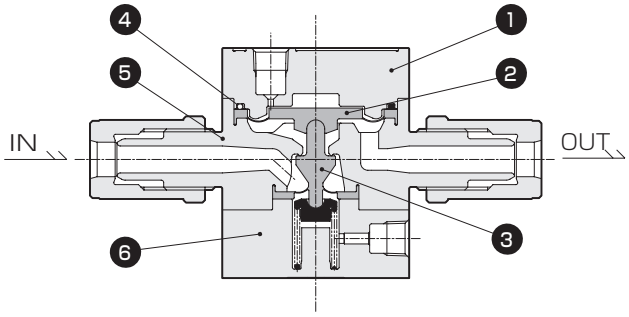

編號	零件名稱	材質
1	閥蓋	PVDF
2	膜片	PTFE
3	閥膜片	PTFE
4	O形環	FKM
5	閥體	PFA
6	底板	PVDF

依型號的不同，在材質和構造上會有所差異，
詳情請洽詢本公司。

型號標示方法

PMP202 - 10UR - 1

機種型號　Ⓐ連接方式　Ⓑ底板方向

	內容	Ⓐ 連接方式							
		6UP	8BUP	6UR	8BUR	10UP	10BUP	10UR	10BUR
		SUPER 300 TYPE PILLAR接頭 P系列一體型		F-LOCK 60系列 一體成型接頭		SUPER 300 TYPE PILLAR接頭 P系列一體型		F-LOCK 60系列 一體成型接頭	
		φ6×φ4配管連接	1/4"×5/32"配管連接	φ6×φ4配管連接	1/4"×5/32"配管連接	φ10×φ8配管連接	3/8"×1/4"配管連接	φ10×φ8配管連接	3/8"×1/4"配管連接
閥體材質									
PFA成型閥體或PTFE切削加工閥		PFA		PFA		PFA		PFA	
Ⓑ 底板方向									
無記號	縱向	●		●		●		●	
1	橫向	●		●		●		●	

PMP402 - 20BUP - 1 N

機種型號　Ⓐ連接方式　Ⓑ底板方向　流體規格

	內容	Ⓐ 連接方式				
		12UP	25UP	15BUP	20BUP	25BUP
		SUPER 300 TYPE PILLAR接頭 P系列一體型				
		φ12×φ10配管連接	φ25×φ22配管連接	1/2"×3/8"配管連接	3/4"×5/8"配管連接	1"×7/8"配管連接
閥體材質						
PFA成型閥體或PTFE切削加工閥		PTFE	PTFE	PTFE	PTFE	PTFE
Ⓑ 底板方向						
無記號	縱向	●	●	●	●	●
1	橫向	●	●	●	●	●

流量特性•壓力特性

PMP202

流量特性1(水)

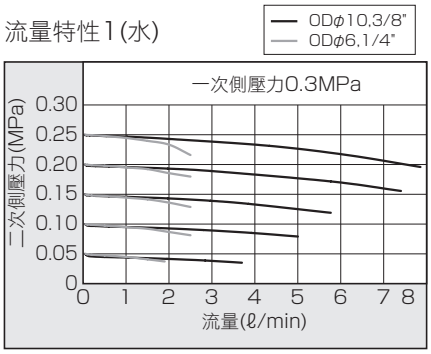

流量特性2(水)

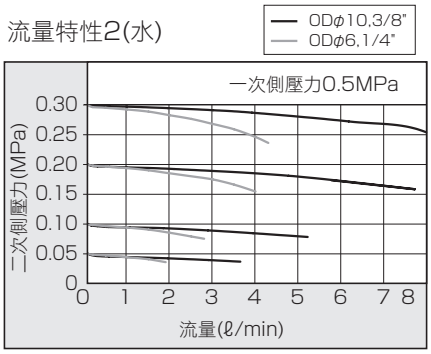

壓力特性(水)

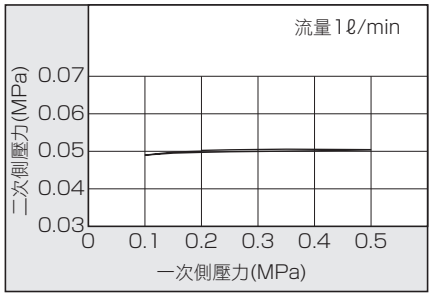

PMP402

流量特性1(水)

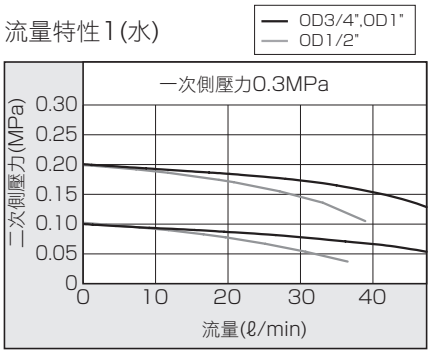

流量特性2(水)

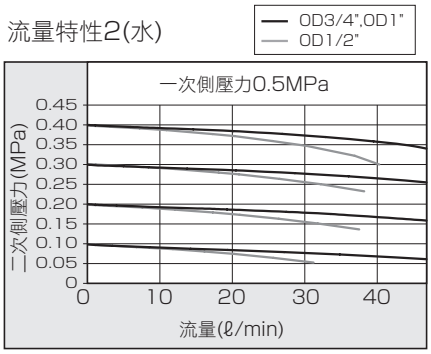

壓力特性(水)

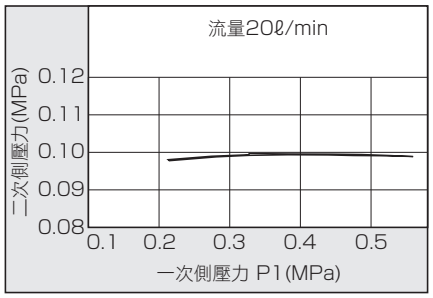

參考數據

應答時間　操作空氣二次側壓力的從動性

PMP202

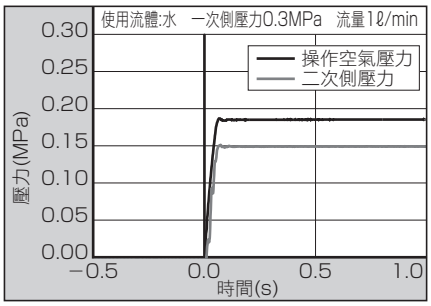

PMP402

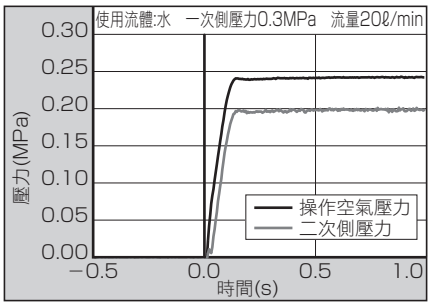

參考數據

脈動吸收性　一次側壓力脈動的二次側壓力的穩定性

PMP202

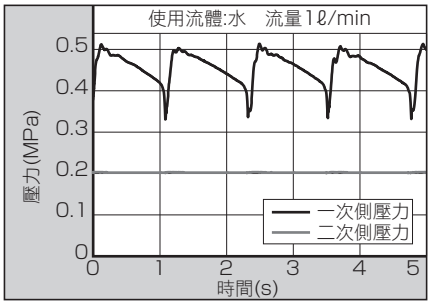

PMP402

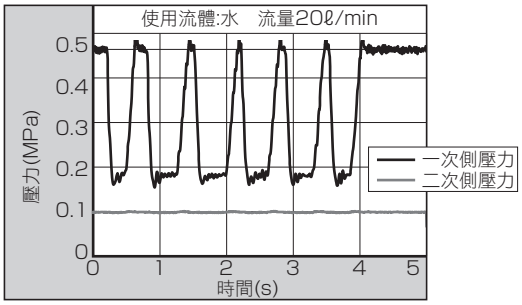

■ **關於使用方法**

- 溫度、壓力、流量、其他使用條件請在產品規格範圍內使用。
- 如果長期不使用時，請停止一次側的供給壓力。
- 本產品為無溢流型，如果關閉二次側使用，可能會發生水錘等原因產生高壓保持現象。
- 請勿作為遮斷閥使用。

外形尺寸圖

●PMP202- ※1

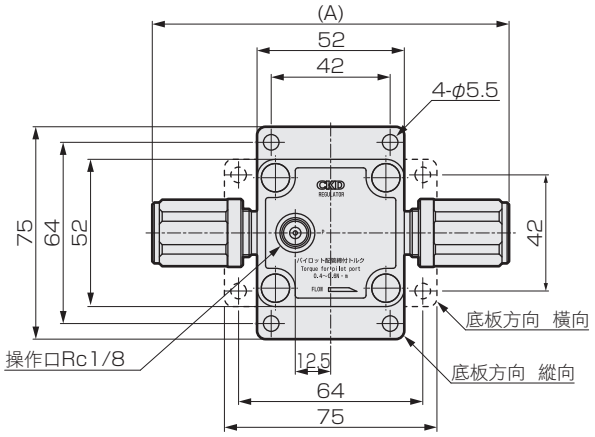

尺寸 ※1(連接型號)	A
6UP	90
8BUP	90
6UR	112
8BUR	114
10UP	102
10BUP	102
10UR	126
10BUR	130

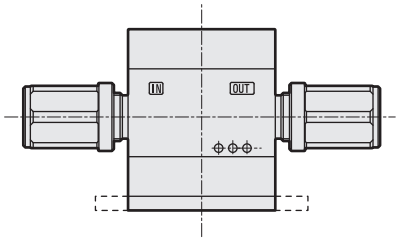

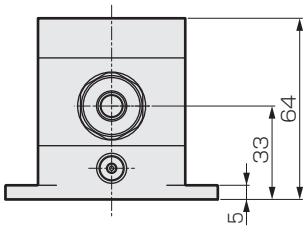

●PMP402- ※1 - ※2 N

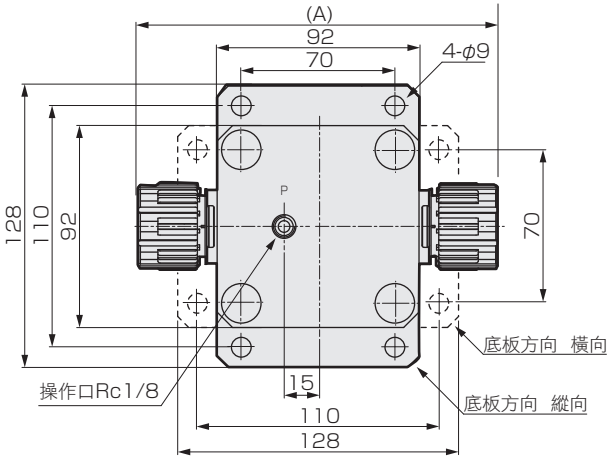

尺寸 ※1(連接型號)	A
12UP·15BUP	150
20BUP	164
25UP·25BUP	178

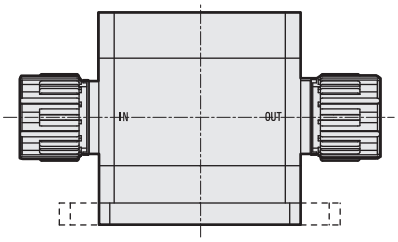

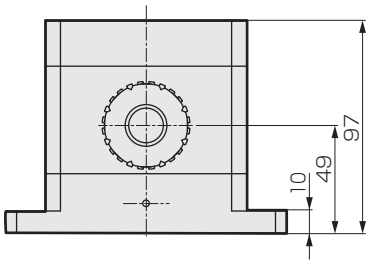

精密調壓閥(手動式)

PYM Series

採用不鏽鋼閥體、空氣、
氮氣和純水用減壓閥。
連接：Rc1/8″、1/4″

RoHS

規格

項 目		PYM10-6	PYM10-8
使用流體		純水、氮氣、空氣(註3)	
流體溫度	℃	5～60	
耐壓力	MPa	1.5	
最高使用壓力	MPa	0.99	
設定壓力	MPa	0.02～0.2(註2)	
環境溫度	℃	0～60	
安裝方式		任意	
配管口徑及壓力錶口徑		Rc1/8	Rc1/4
重量	kg	0.77	

註1：接液部材質…PTFE、SUS316、無溢流型。
註2：也可以提供設定壓力範圍為0.02～0.4MPa的產品，詳情請另行洽詢本公司。
註3：不可用於氧化性流體。
註4：請先確認產品構成材質與使用流體和環境氣體的適應性之後再選擇採用。(如需適用性確認一覽表，請參考卷首第17頁。)

內部構造和零件一覽表

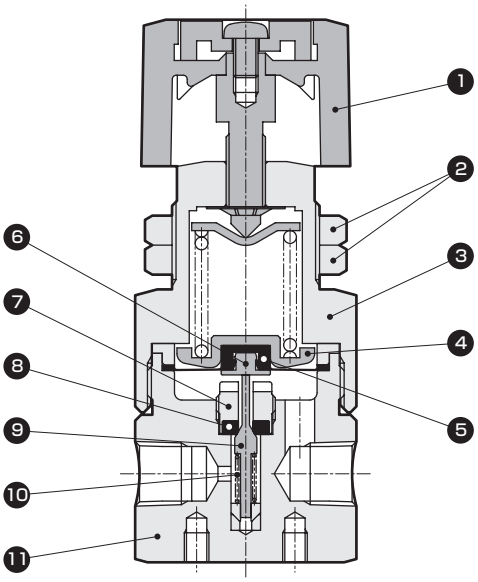

編號	零件名稱	材質
1	調壓旋鈕	ABS
2	鎖定螺帽	SUS304
3	閥蓋	C3604(鍍鎳-磷)
4	彈簧座	SUS304
5	膜片	PTFE
6	膜片擋圈	SUS316
7	閥磁盤架	SUS316
8	閥磁盤	PTFE
9	閥	SUS316
10	彈簧	SUS316
11	閥體	SUS316

依型號的不同，在材質和構造上會有所差異，詳情請洽詢本公司。

型號標示方法

PYM10 - 6

機種型號

Ⓐ 配管口徑

Ⓐ 配管口徑	
6	Rc1/8
8	Rc1/4

⚠ 使用之前，請務必詳閱卷首9～18頁的使用注意事項。

流量特性·壓力特性

流量特性(水)

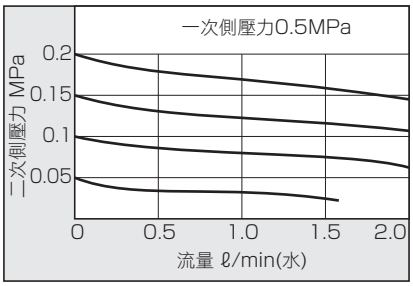

流量特性(空氣)

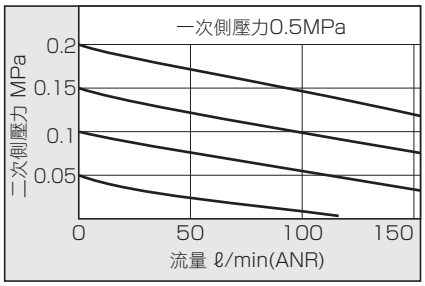

壓力特性(水)

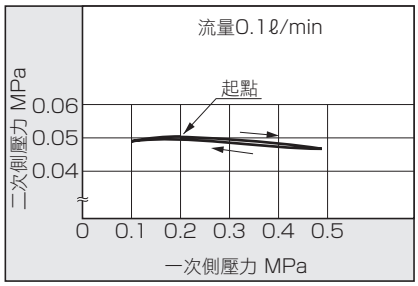

外形尺寸圖

●PYM10-6(Rc1/8)
●PYM10-8(Rc1/4)

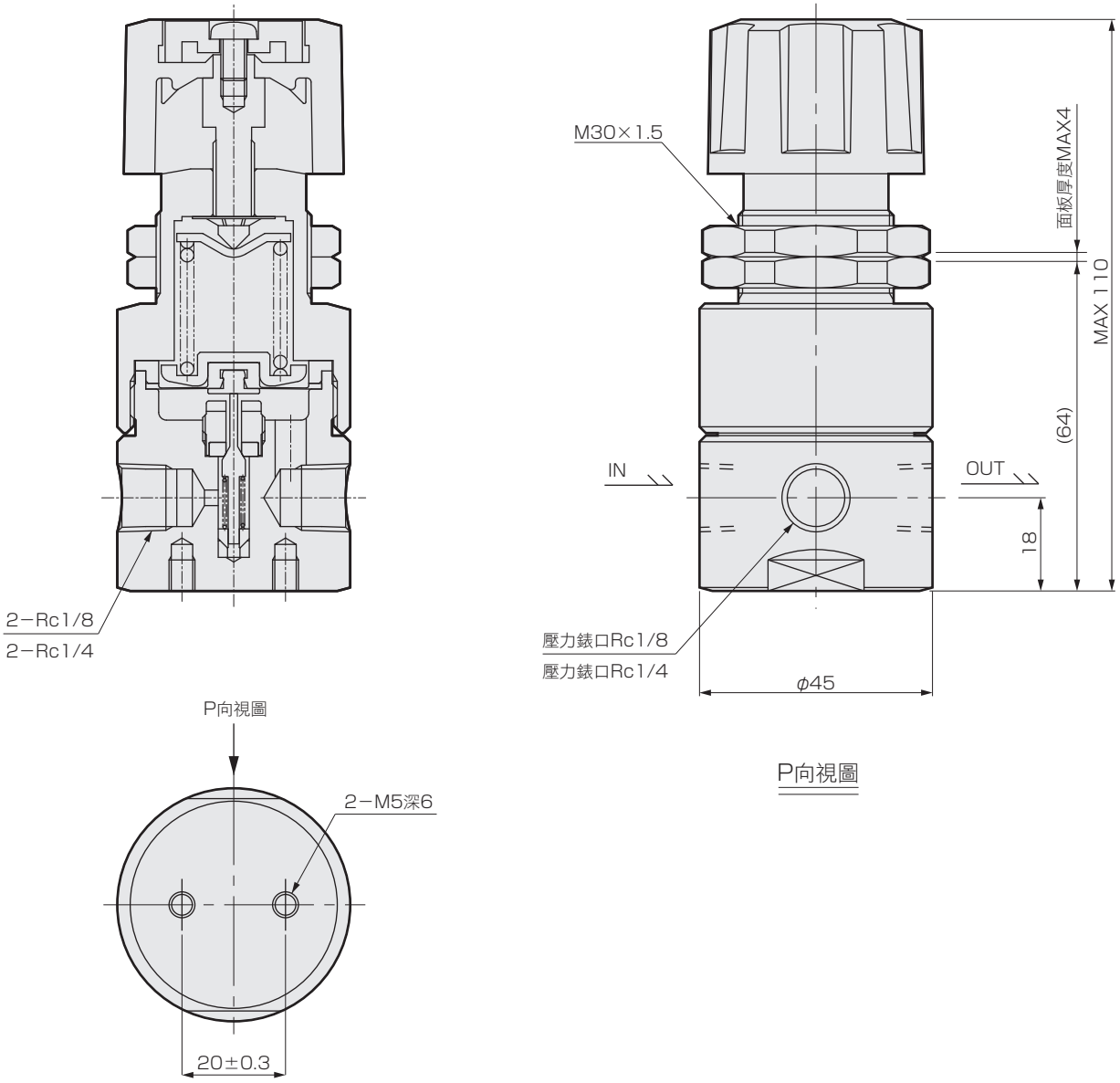

■ 關於使用方法

- 溫度、壓力、流量、其他使用條件請在產品規格範圍內使用。
- 如果長期不使用時，請停止一次側的供給壓力。
- 本產品為無溢流型，如果關閉二次側使用，可能會發生水錘等原因產生高壓保持現象。
- 請勿作為遮斷閥使用。

精密調壓閥(手動式)

PMM20 Series

液體接觸部全部採用氟樹脂之純水用減壓閥
●連接配管尺寸：φ8、φ10、3/8″

RoHS

規格

項 目		PMM20
使用流體		純水
流體溫度	℃	5～80
耐壓力	MPa	0.75
最高使用壓力	MPa	0.5
設定壓力	MPa	0.02～0.2(註3)
環境溫度	℃	0～60
安裝方式		任意
連接方式		ODφ10配管連接(一體成型接頭)、OD3/8"配管連接(一體成型接頭)
重量	kg	0.42

註1：無溢流型
註2：可以採取面板安裝架安裝。
註3：型號末尾有“-H”表示設置壓力範圍為0.05～0.4MPa。(流體溫度5～40℃)詳情請洽詢本公司。

內部構造和零件一覽表

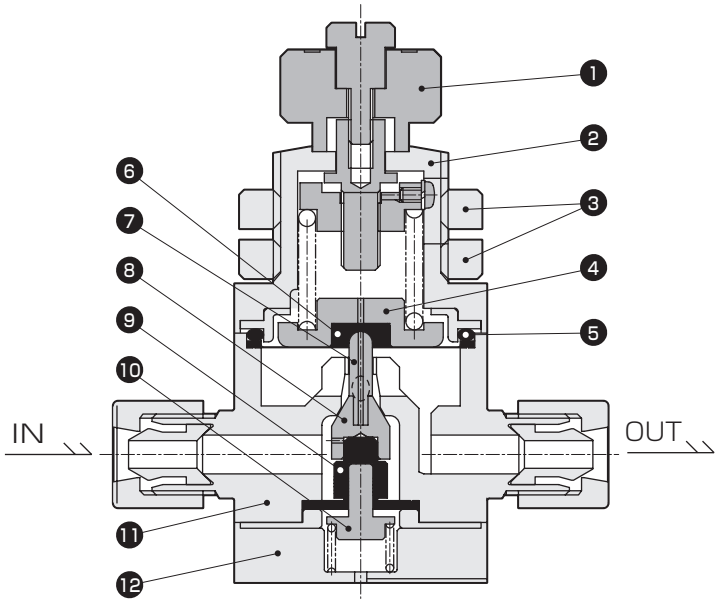

編號	零件名稱	材質
1	調壓旋鈕	PP
2	閥蓋	PP
3	鎖定螺帽	PP
4	彈簧座	SUS304
5	O形環	FKM
6	膜片	PTFE
7	閥桿	PCTFE
8	閥	PTFE
9	波紋管	PTFE
10	活塞桿	SUS304
11	閥體	PFA
12	底板	PP

依型號的不同，在材質和構造上會有所差異，詳情請洽詢本公司。

型號標示方法

PMM20-10BUS

機種型號　Ⓐ連接方式

Ⓐ 連接方式											
8US	10US	10BUS	10UP	10BUP	10UA	10BUA	10UR	10BUR	10UK	10BUK	10BUW
SUPER TYPE PILLAR一體成型接頭			SUPER 300 TYPE PILLAR接頭 P系列一體型		F-LOCK 20A系列 一體成型接頭		F-LOCK 60系列 一體成型接頭		FINAL LOCK 一體成型接頭		FLARETEK 一體成型接頭
φ8×φ6配管連接	φ10×φ8配管連接	3/8"×1/4"配管連接	φ10×φ8配管連接	3/8"×1/4"配管連接	φ10×φ8配管連接	3/8"×1/4"配管連接	φ10×φ8配管連接	3/8"×1/4"配管連接	φ10×φ8配管連接	3/8"×1/4"配管連接	3/8"×1/4"配管連接
內容											
閥體材質											
PFA成型閥體或PTFE切削加工閥	PFA		PTFE		PTFE		PTFE		PTFE		PTFE

※PTFE切削品需於每次另行製作。

⚠ 使用之前，請務必詳閱卷首9～18頁的使用注意事項。

流量特性·壓力特性

流量特性(水)

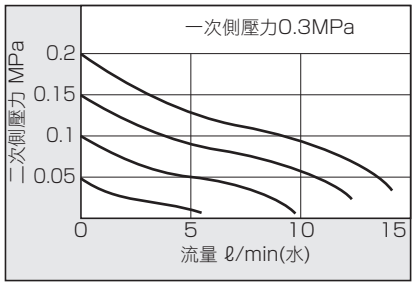

壓力特性1(水)

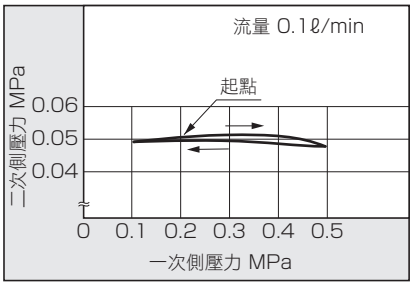

壓力特性2(水)

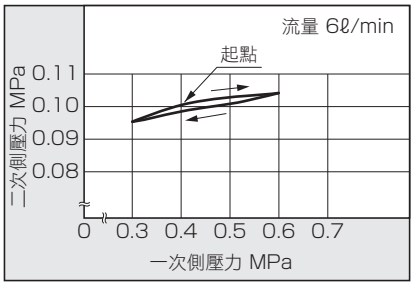

外形尺寸圖

●PMM20- ※1

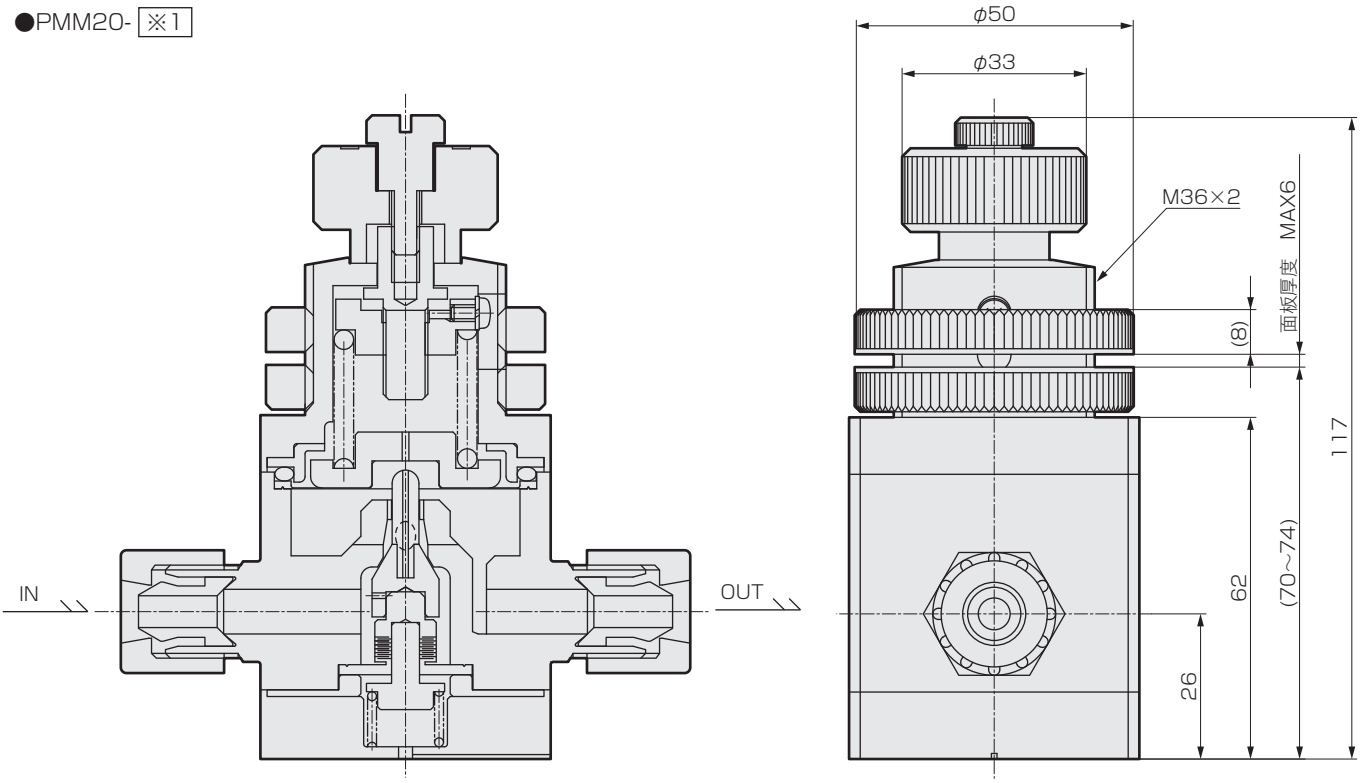

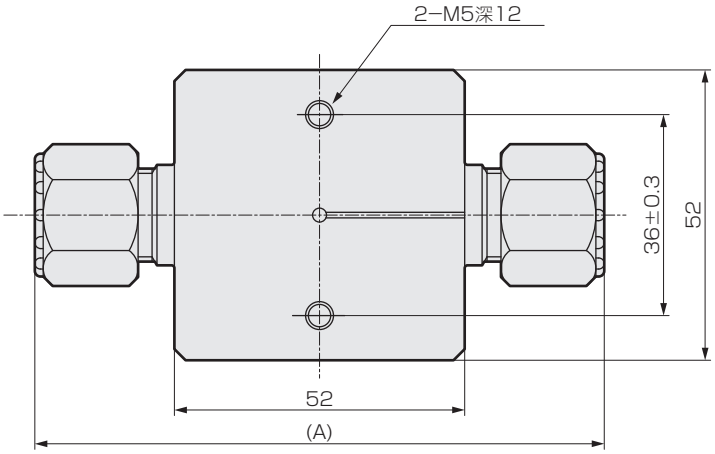

尺寸 ※1(連接型號)	A
8US	94
10US	102
10BUS	102
10UP	102
10BUP	102
10UA	94
10BUA	94
10UR	126
10BUR	130
10UK	112
10BUK	112
10BUW	117

■ 關於使用方法

- 溫度、壓力、流量、其他使用條件請在產品規格範圍內使用。
- 如果長期不使用時，請停止一次側的供給壓力。
- 本產品為無溢流型，如果關閉二次側使用，可能會發生水錘等原因產生高壓保持現象。
- 請勿作為遮斷閥使用。

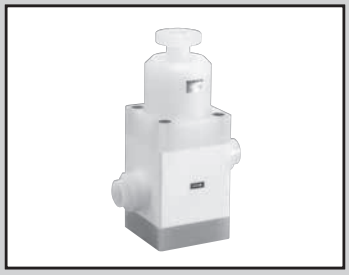

精密調壓閥(手動式)

PMM50 Series

專門設計用於純水、熱純水大流量供應的減壓閥。
●連接　公稱25 PVDF管一體型

RoHS

接單生產　出口貿易管理法令管制物品

規格

項 目		PMM50-25AFU
使用流體		純水
流體溫度	℃	5～80
耐壓力	MPa	0.75
最高使用壓力	MPa	0.5
設定壓力	MPa	0.1～0.3
環境溫度	℃	5～40
安裝方式		將調壓旋鈕朝上垂直安裝
連接方式		公稱25　PVDF管一體成型接頭
重量	kg	5.5

註1：無溢流型

內部構造和零件一覽表

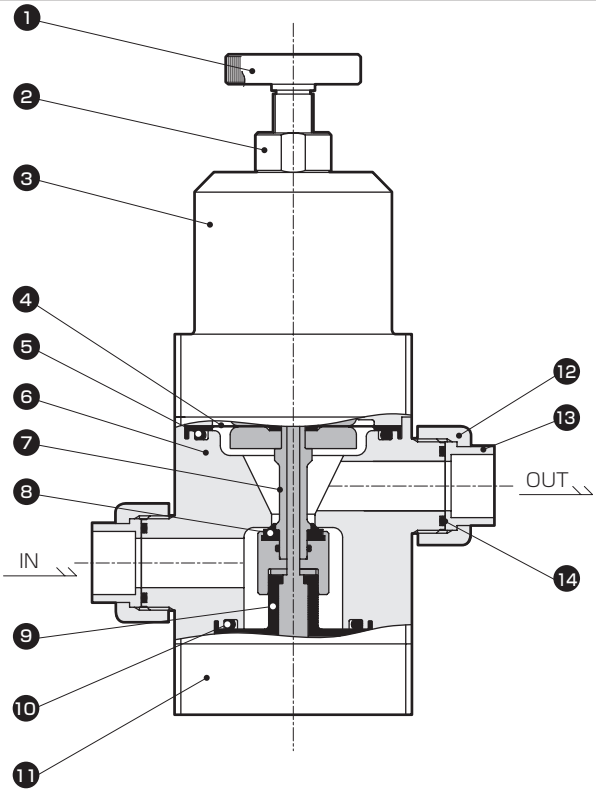

編號	零件名稱	材質	編號	零件名稱	材質
1	調壓旋鈕	PP	8	閥座	FKM
2	鎖定螺帽	PP	9	波紋管	PTFE
3	閥蓋	PP	10	O形環	FKM
4	膜片	PTFE	11	底板	PVDF
5	O形環	FKM	12	由令螺帽	PVDF
6	閥體	PTFE	13	由令端頭	PVDF
7	桿套	PVDF	14	O形環	FKM

型號標示方法

PMM50 - 25AFU

機種型號　Ⓐ連接方式

PMM50
Ⓐ 連接方式
25AFU
PVDF管一體成型接頭
公稱25

⚠ 使用之前，請務必詳閱卷首9～18頁的使用注意事項。

流量特性·壓力特性

流量特性(水)

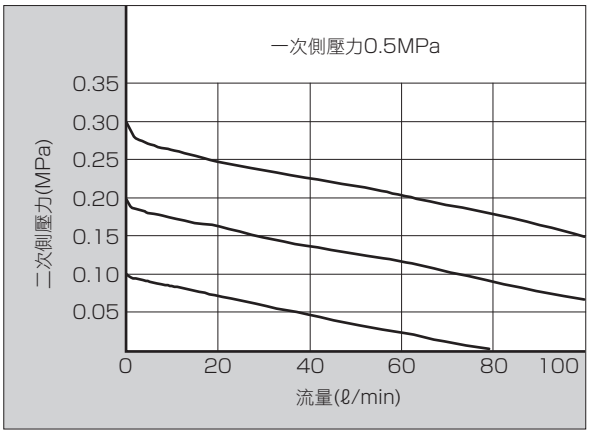

壓力特性(水)

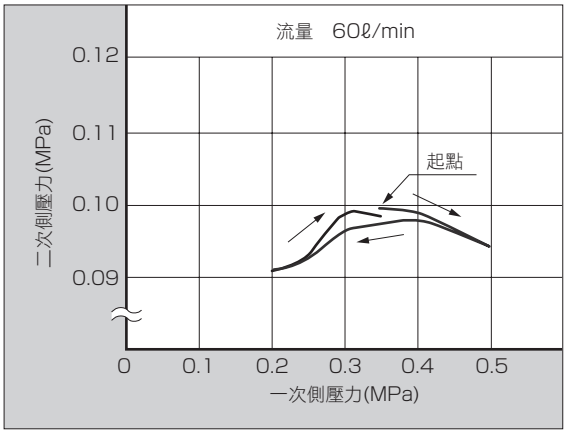

外形尺寸圖

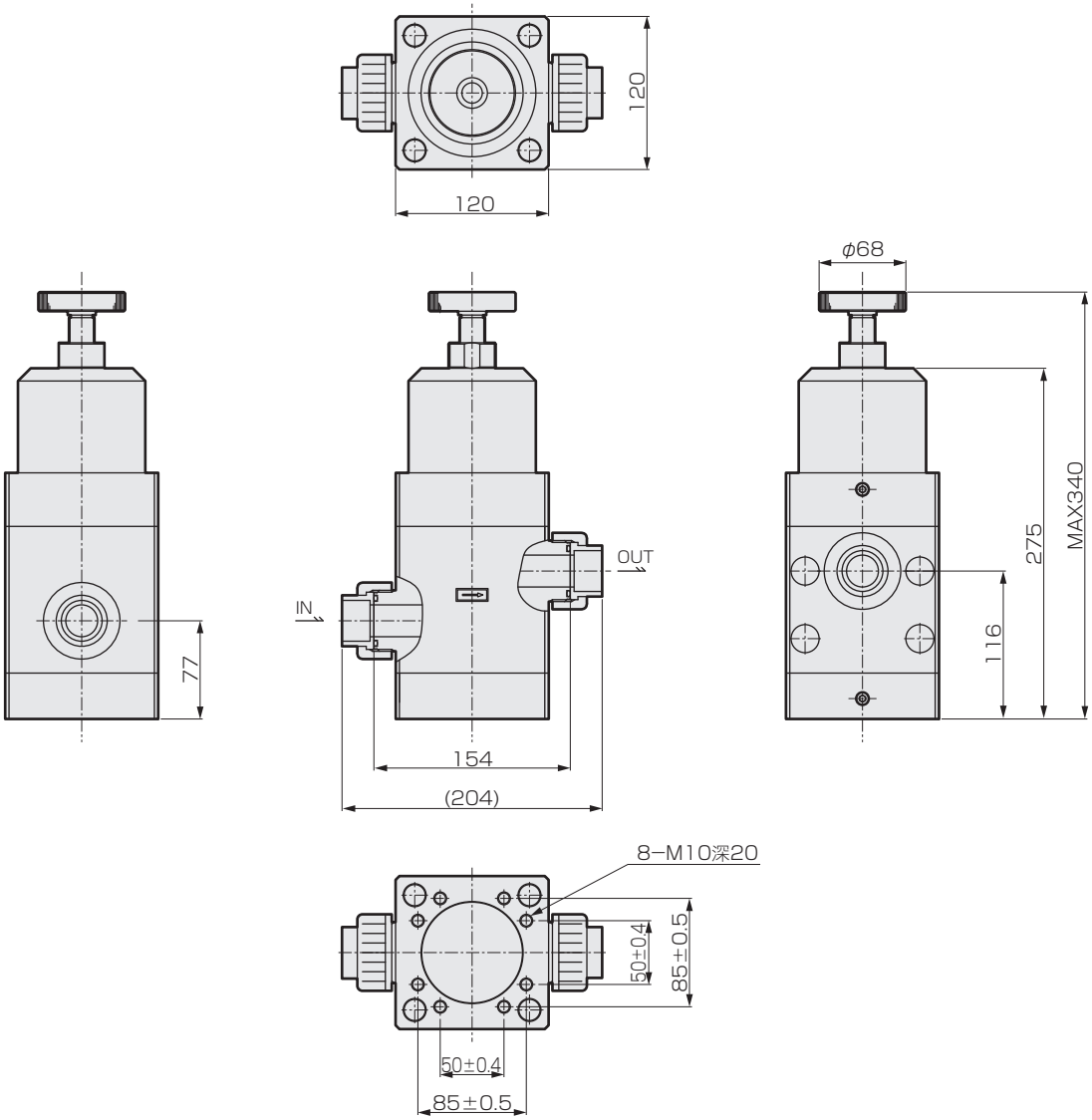

■ **關於使用方法**

- 溫度、壓力、流量、其他使用條件請在產品規格範圍內使用。
- 如果長期不使用時，請停止一次側的供給壓力。
- 本產品為無溢流型，如果關閉二次側使用，可能會發生水錘等原因產生高壓保持現象。
- 請勿作為遮斷閥使用。

MEMO

流量調整閥

概　要

進行藥液流量調整的接液部設計為採用樹脂的流量調整閥。

特　色

FMD00

●為了能夠因應腐蝕性高的流體，而經過特殊設計的微弱流量調整閥。

MNV

●採電動式並擁有600步進數調整範圍的流量調整閥。

●適用於20℃～195℃的流體。

⚠ 使用注意事項	卷首9
電動型	
MNV	206
手動型	
FMD00	208
手動微小流量型	
LYX-1381 LYX-0965	212

藥液用電動針閥

MNV Series

●連接配管尺寸：3/8″

RoHS

規格

1.閥、本體

項 目		MNV00-10BUP-1-G
使用流體		藥液、純水(註1)
流體溫度	℃	20～195
耐壓力	MPa	0.5
使用壓力(A→B)	MPa	0～0.2
流體差壓	kPa	5～200　(A、B口間的差壓)
設定範圍		0～600步進數　(馬達驅動步進數) •0步進數閥開側　原點感測器偵測 •600步進數閥閉側　有擋塊
使用環境溫度	℃	20～100
使用環境濕度	%RH	20～85　(不得結露)
保存環境溫度	℃	0～60
保存環境濕度	%RH	20～85　(不得結露)
安裝方式		任意
連接方式		SUPER 300 TYPE PILLAR接頭 P系列一體型 3/8"×1/4"　PFA軟管用接頭
孔徑	mm	ϕ3.4
保護構造		防水(相當於IP65)
重量	kg	0.51

註1：請先確認產品構成材質與使用流體和環境氣體的適用性後再選擇採用。(如需適用性確認一覽表，請參考卷首第17頁。)
無法使用硝酸、鹽酸、氫氟酸、臭氧和有機類流體。

2.馬達

類型		2相步進馬達(雙極)
驅動方式		全步(步距角度1.8°)
額定驅動電流	mA/相	350
驅動速度	pps	650

3.感測器

電源電壓	DC24V±10%　漣波(P-P)10[%]以下
消耗電流	50mA以下
控制輸出	NPN集極開路輸出　40mA以下
動作模式	從原點位置到閥開放側有開度時，訊號輸出ON
應答頻率	1kHz以上

4.淨化　(註2)

排氣流量	L/min	15～30
內部壓力	kPa	0～100
流體溫度	℃	10～30
配管口徑		IN口：Rc1/8、EXH口：Rc1/8
淨化供應流體		清淨壓縮空氣　相當於JIS等級2.6.1 (JIS B 8392-1:2003)

註2：請務必進行淨化處理。另外在流量方面，請在供應側設置調速閥，使其調整為指定的流量。

5.纜線

導體剖面積	AWG#24，約0.2[mm²]
導體材質	鍍錫銅線
導線絕緣外徑	約1.14[mm]
導線絕緣材質	ETFE
纜線精細加工外徑	約4.4[mm]
外皮護套材質	FEP，黑色
纜線長度	3m

6.配線

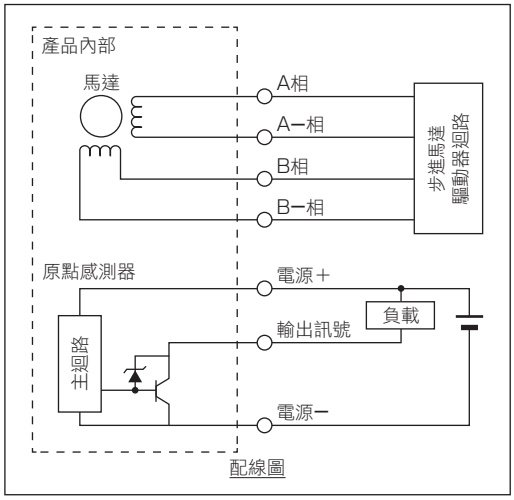

配線圖

絕緣體顏色	連接點
綠	馬達　A相
黃	馬達　A-相
白	馬達　B相
紅	馬達　B-相
橙	原點感測器　電源+
藍	原點感測器　電源-
灰	原點感測器　輸出訊號
黑	N.C.

⚠ 使用之前，請務必詳閱卷首9～18頁的使用注意事項與產品規格書。

型號標示方法

MNV00 - 10BUP - 1 - G

Ⓐ 機種型號　Ⓑ 連接方式　Ⓒ 孔徑　Ⓓ 流體溫度

記號	內　容
Ⓐ 機種型號	
MNV00	
Ⓑ 連接方式	
10BUP	SUPER 300 TYPE PILLAR接頭 P系列一體型 3/8"×1/4" 配管連接
Ⓒ 孔徑	
1	ϕ3.4
Ⓓ 流體溫度	
G	20～195℃

流量特性

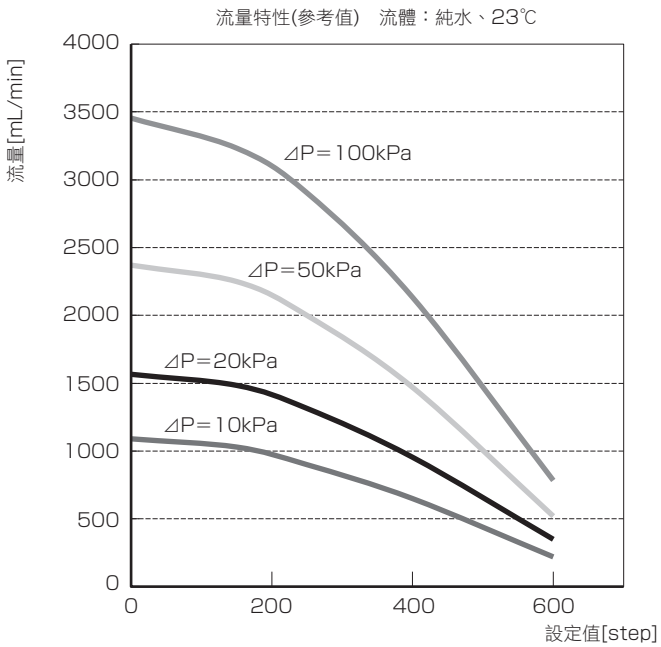

※上述特性為參考值。實際的流量特性存在個別差異。

外形尺寸圖

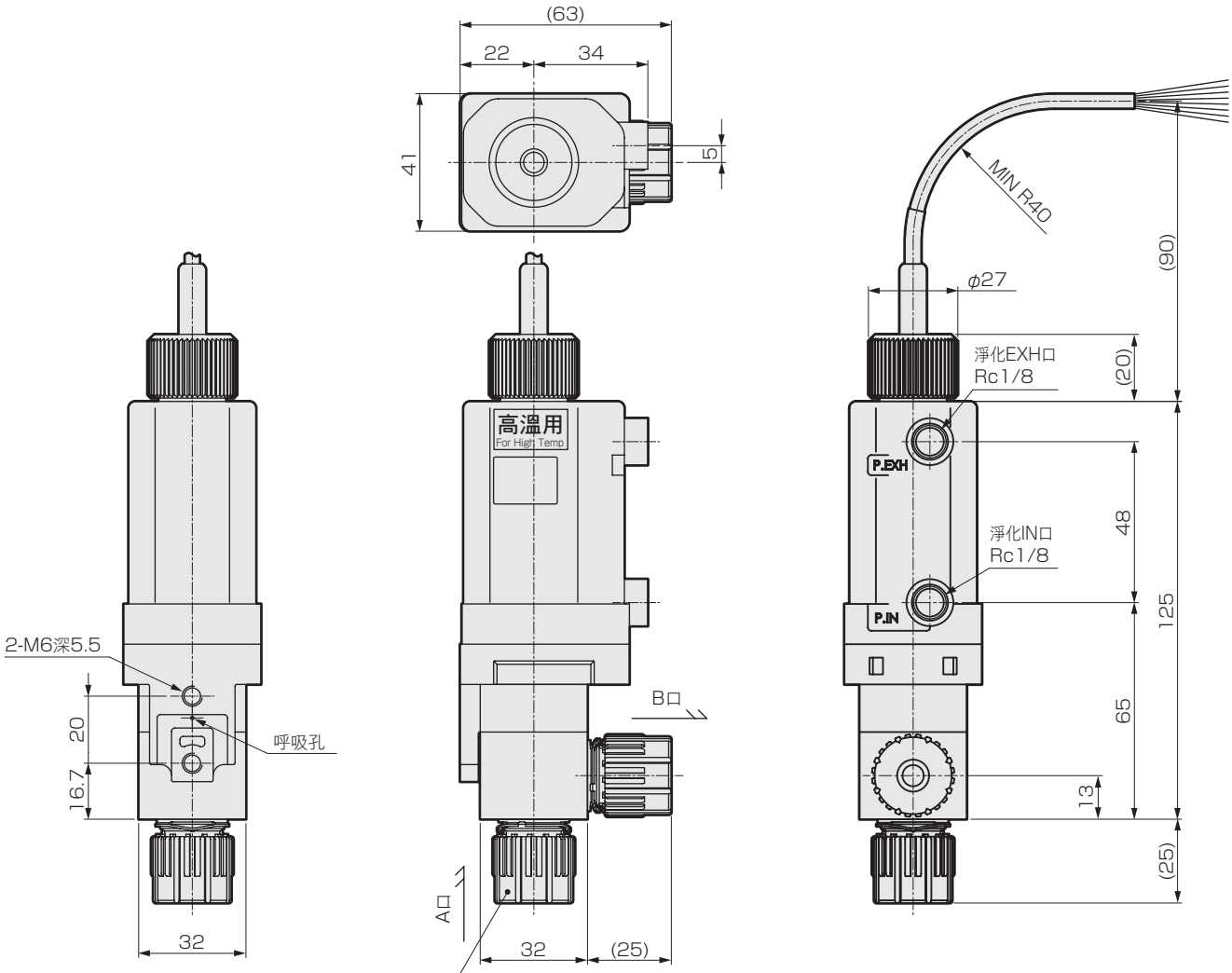

流量調整閥

FMD00 Series

為了能夠因應腐蝕性高的流體，
而經過特殊設計的微弱流量調整閥。
●連接配管尺寸：φ6、φ10、1/4″、3/8″

RoHS

規格

項 目		FMD00-※	FMD00-※-1
使用流體		純水、藥液、空氣、氮氣(註1)	
流體溫度	℃	5～80 (註2)	
耐壓力	MPa	1	
使用壓力	MPa	0～0.3	
環境溫度	℃	0～40	
安裝方式		任意	
連接方式		ODφ6配管連接(一體成型接頭) OD1/4"配管連接(一體成型接頭) ODφ10配管連接(一體成型接頭) OD3/8"配管連接(一體成型接頭)	
孔徑		φ1.6	φ3.5
重量	kg	0.11	

註1： 請先確認產品構成材質與使用流體和環境氣體的適用性後再選擇採用。(如需適用性確認一覽表，請參考卷首第17頁。)
註2： 使用流體為氫氟酸時，若流體溫度超過40℃時請洽詢本公司。

型號標示方法

FMD00 - 6UP - 1

機種型號　Ⓐ連接方式　Ⓑ孔徑

記號	內容	Ⓐ 連接方式 6UP	8BUP	10UP	10BUP
		SUPER 300 TYPE PILLAR接頭 P系列一體型			
		φ6×φ4 配管連接	1/4"×5/32" 配管連接	φ10×φ8 配管連接	3/8"×1/4" 配管連接
Ⓑ 孔徑					
無記號	φ1.6	●	●	●	●
1	φ3.5	●	●	●	●

使用範例

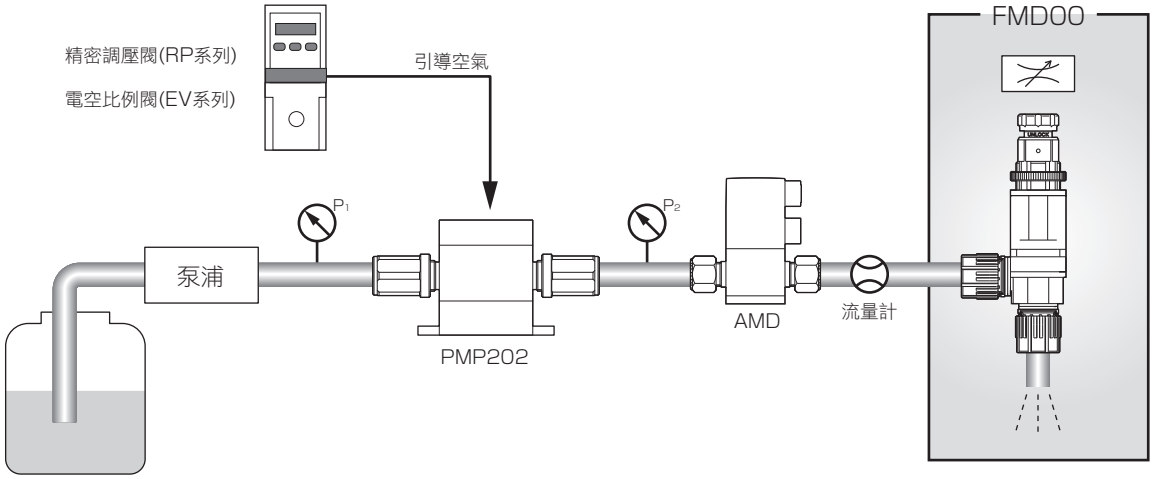

流量特性　ΔP＝0.1MPa　流體：水(參考數據)

● FMD00-8BUP(孔徑φ1.6)

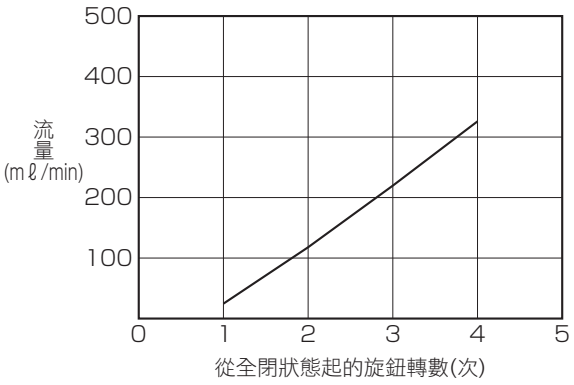

● FMD00-8BUP-1(孔徑φ3.5)

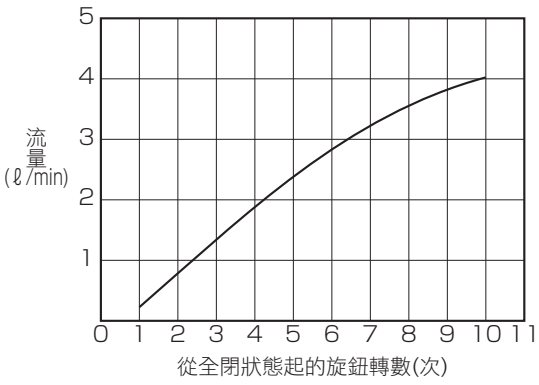

⚠ 使用之前，請務必詳閱卷首9～18頁的使用注意事項。

內部構造和零件一覽表·外形尺寸圖

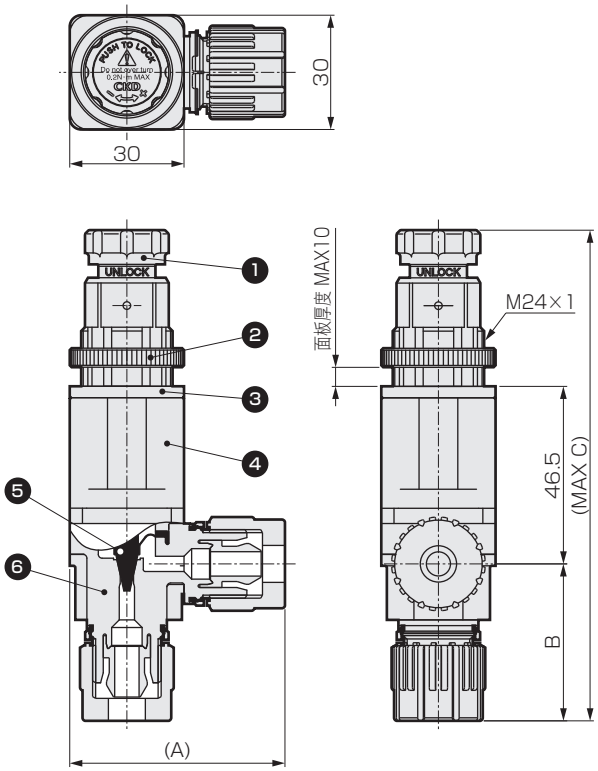

編號	零件名稱	材質
1	旋鈕	PP
2	鎖定螺帽	PP
3	墊圈	FKM
4	閥蓋	PP
5	膜片	PTFE
6	閥體	PFA

依型號的不同，在材質和構造上會有所差異，詳情請洽詢本公司。

連接型號	A	B	C
6UP	51	36	123
8BUP	51	36	123
10UP	57	42	129
10BUP	57	42	129

流量調整閥的操作方法

操作流量調整閥時，要一邊看著流量計一邊進行調整，注意不要把旋鈕旋轉過頭。
(轉動旋鈕的扭力請不要超過0.2N·m)

- **如何調大流量**
  請向上滑動旋鈕，直至能夠看清楚“UNLOCK”字樣。請把(↑①)[UNLOCK狀態]旋鈕向＋方向轉動。

- **如何調小流量**
  請向上滑動旋鈕，直至能夠看清楚“UNLOCK”字樣。請把(↑①)[UNLOCK狀態]旋鈕向－方向轉動。

- **旋鈕的LOCK**
  對旋鈕的操作完成後，請向下滑動旋鈕，直至看不到“UNLOCK”字樣，這樣做，能夠LOCK旋鈕，防止其轉動。
  (↓②)[LOCK狀態]
  →可防止誤操作。

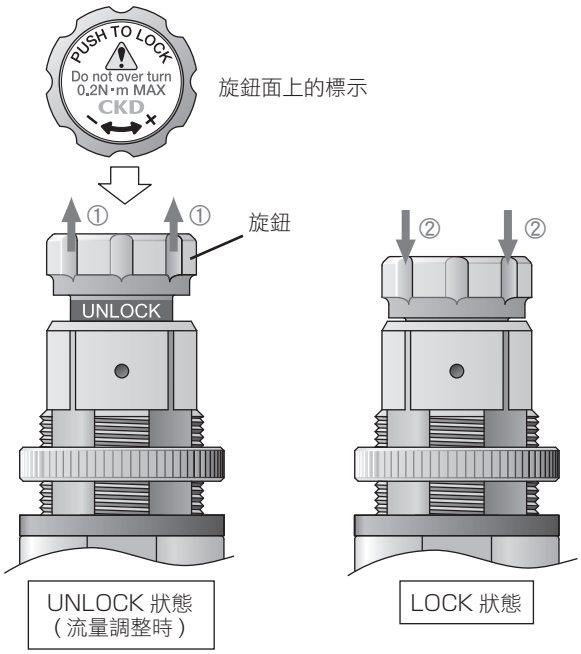

警告

關於閥體的設置，請用安裝面板將閥體固定在裝置上。如果單靠接頭來支撐，則本體、配管和接頭有破損的危險。

注意

1 關於流量設定

- 進行閥操作時，轉動旋鈕的扭力請不要超過0.2N·m。如果扭力超過0.2N·m，有造成產品破損的可能。
- 進行解除LOCK時，不可過分用力拉拔旋鈕。
- 搬運本產品時，不可單獨抓住旋鈕搬運。
- 使用時，請先在實際實驗條件下確認無振動後再使用。振動會縮短產品的壽命。
- 因為本產品為無截止功能的構造，所以不能截止流體，截止流體要選用具有截止功能的閥件。如果用本產品來截止流體會導致閥座破損，降低產品的流量控制性。
- 設置為微小流量時，閥開度很微小。所以，如果流體中有異物混入，有堵塞閥、使流量發生變化的可能性。
- 流體溫度有變化時，氟樹脂的體積膨脹，可能導致閥開度產生變化、流量可能也有所變動。

MEMO

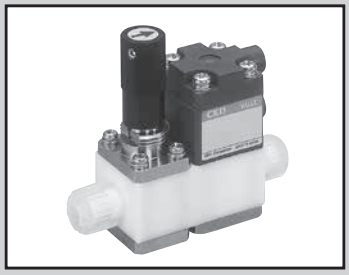

微小流量調整閥 Series

流量調整部與閥開關機能部分離，
達到安定的微小流量調整。
●連接配管尺寸：φ3、1/8″、Rc1/8

RoHS

規格

項 目		LYX-0961-※	LYX-0965-※
使用流體		藥液、純水(註1)	
流體溫度	℃	5～60	
耐壓力	MPa	0.6	
使用壓力	MPa	0～0.3	
環境溫度	℃	0～60	
安裝方式		任意	
重量	kg	0.12	0.07

註1：不可用於氧化性流體。
請先確認產品構成材質與使用流體和環境氣體的適用性後再選擇採用。
註2：關於氣動閥部的規格，請參照第98頁的AMDZ。

流量特性•壓力特性

流量特性比較

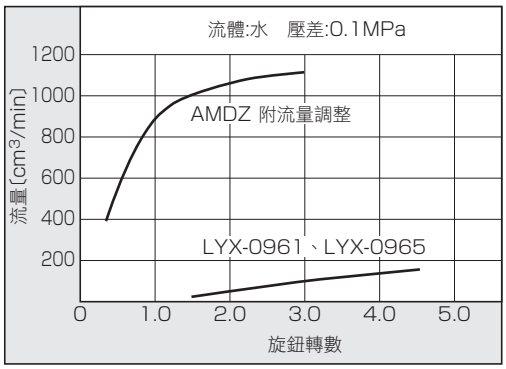

型號標示方法

LYX - 0961 - 6BUS - 1

Ⓐ形式

Ⓐ 形式	
0961	氣動閥一體型
0965	僅微小流量調整閥(無關閥功能)

Ⓑ連接方式

Ⓑ 連接方式		
6	Rc1/8	
3US	SUPER TYPE PILLAR 一體成型接頭	φ3×φ2配管連接
6BUS		1/8"×0.086"配管連接
3UP	SUPER 300 TYPE PILLAR接頭P系列	φ3×φ2配管連接
6BUP		1/8"×0.086"配管連接
3UF	F-LOCK20系列 一體成型接頭	φ3×φ2配管連接
3UR	F-LOCK60系列 一體成型接頭	φ3×φ2配管連接
6BUR		1/8"×1/16"配管連接

Ⓒ動作方式
(僅能選擇LYX-0961)

Ⓒ 動作方式	
1	NC(常閉)
2	NO(常開)
3	複動

內部構造和零件一覽表

●LYX-0961

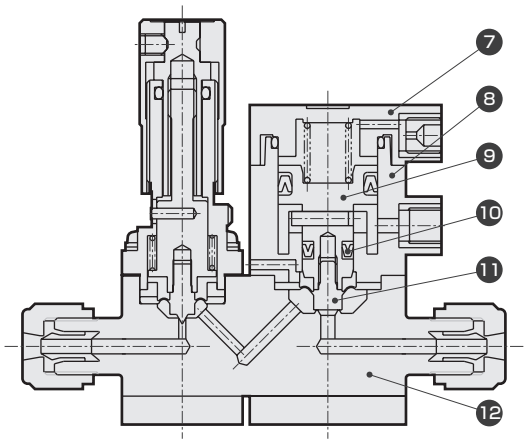

●LYX-0965

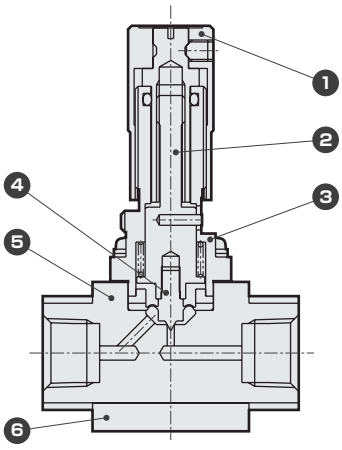

編號	零件名稱	材質
1	調節旋鈕	A5056
2	低桿	SUS304
3	針閥蓋	SUS304
4	膜片	PTFE
5	閥體	PTFE
6	安裝板	SUS304
7	閥蓋	PPS
8	氣缸	PPS
9	活塞桿	SUS303
10	Y形墊圈	NBR
11	膜片	PTFE
12	閥體	PTFE

依型號的不同，在材質和構造上會有所差異，詳情請洽詢本公司。

⚠ 使用之前，請務必詳閱卷首9～18頁的使用注意事項。

外形尺寸圖

●LYX-0961-6BUS-1

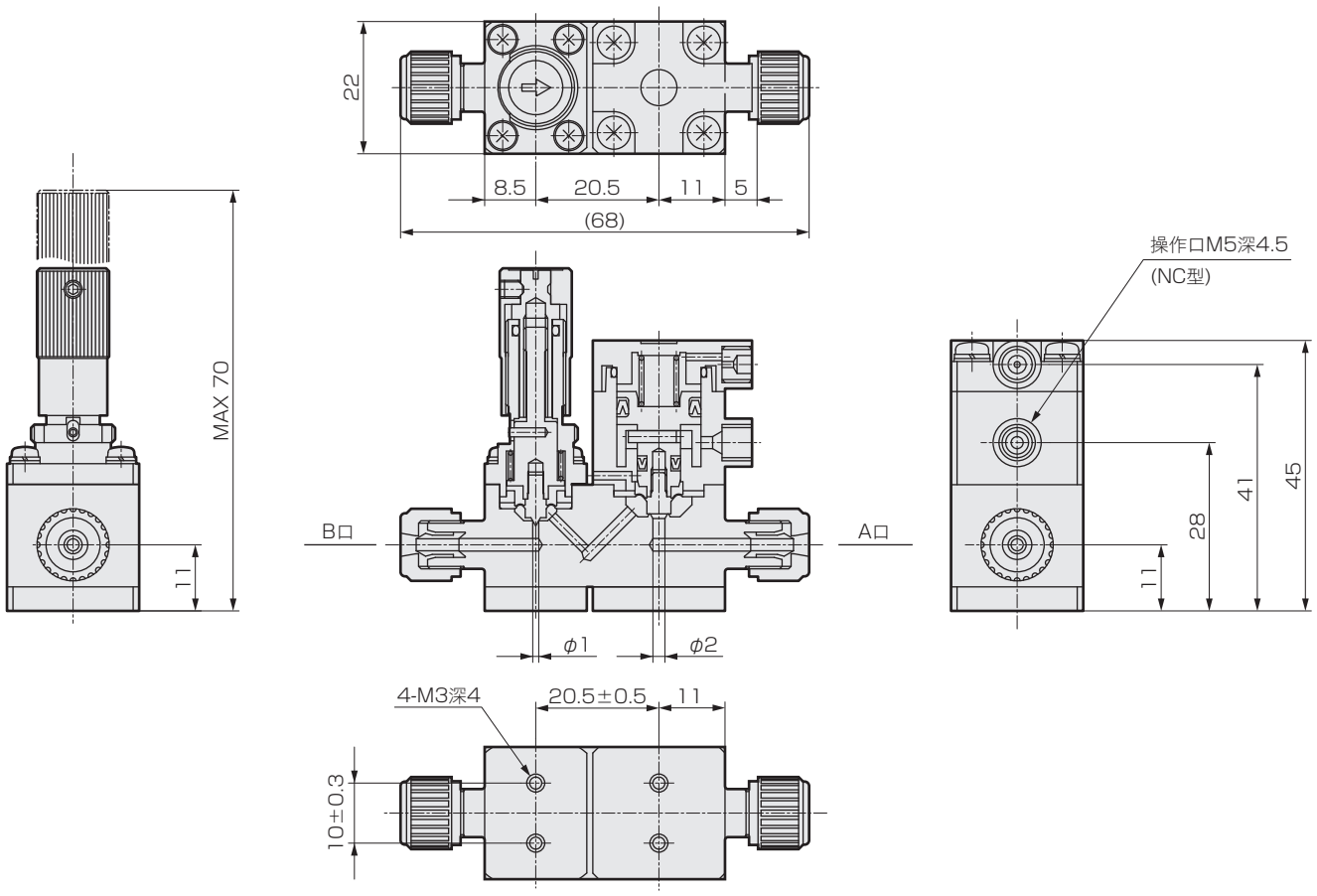

●LYX-0965-6

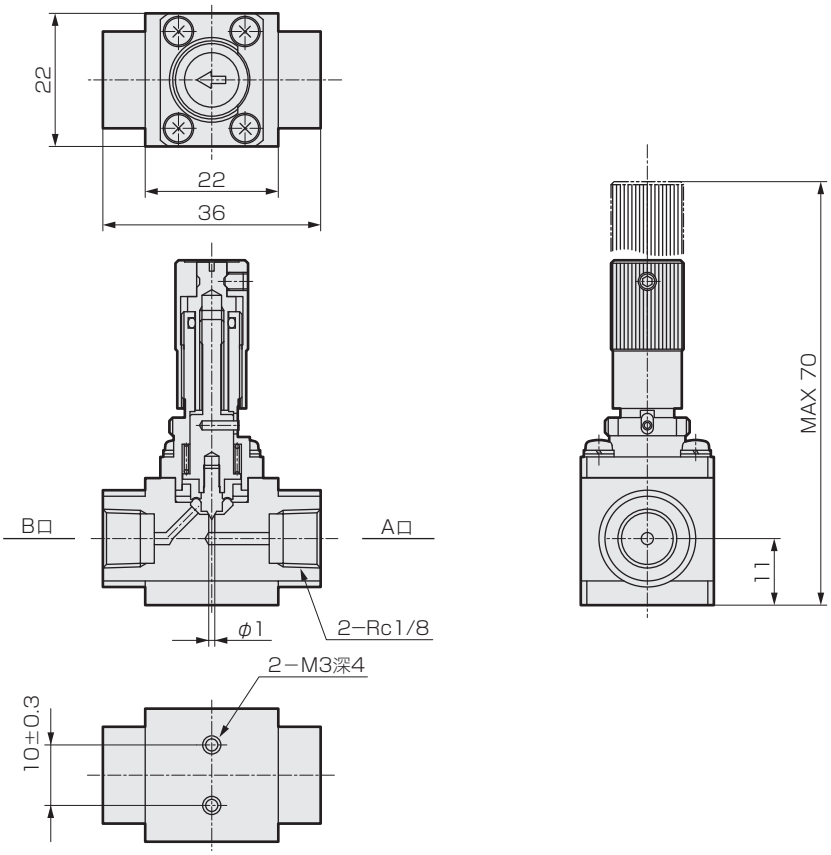

MEMO

精密液面開關

概　要

可高精度地檢測純水、酸、鹼、溶劑等多種腐蝕性流體的液面高度，輸出電信訊號。

特　色

KML703

●檢測點：8點

●可遠端操作

因為感測器部與顯示部分離，可將執行操作的顯示部安裝在遠離液槽的位置。另外，透過內置通訊功能(RS485)，可從主機電腦執行操作。

●抗環境壓力變動能力強

壓差方式可檢測環境壓力與水位的壓差，將檢測管與環境檢測管置於相同的壓力環境，檢測性能可承受很大環境壓力變化而不受影響。

●無需設定檢測流量

KML60

●檢測點數：可設定4點

●可與KML50(1點檢測型)混合連座。

●透過內置固定孔徑，無需設定檢測流量。

KML50

●高精度的液面檢測(±1mm)

●優越的設置性

●因應環境，可選擇高耐腐蝕性材質的機型。

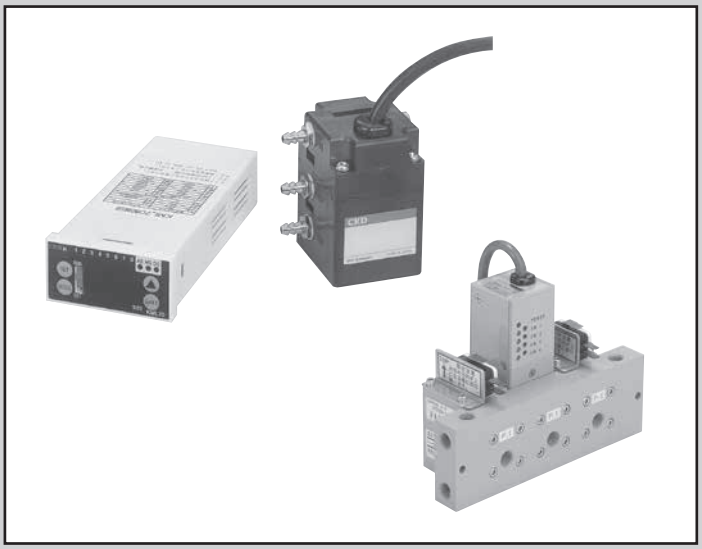

⚠ 使用注意事項	卷首9
氣導型	
KML703	216
KML60 MXKML	220
KML50 MKML	224

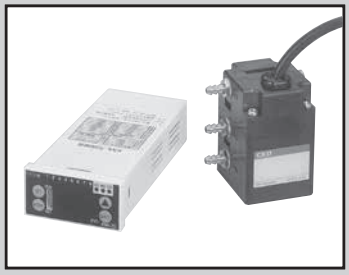

數位式精密液面開關

KML703 Series

無需設定檢測流量
抗環境壓力變動能力強(壓差方式)
可遠端操作，內置通訊功能(RS485)

RoHS

規格

項 目		KML703-G-485		KML703-D-485
檢測方式		錶壓方式		壓差方式
使用流體		清淨空氣、氮氣(註1)		
使用壓力	kPa	10～30		
流體溫度	℃	5～50		
環境溫度	℃	5～50		
耐壓力	kPa	使用壓力	100	
		檢測壓力	10	
檢測水位	mm	1～700(註2)		
環境壓力變動	kPa	—		±3以內(檢測配管必須與環境壓力檢測配管處於相同壓力環境)
消耗流量	Ncm³/min	70以下		140以下
顯示器輸出		DC4～20mA(負載阻抗200～550Ω)		
電源電壓		DC24V ±10% 電壓漣波率 1%以下		
消耗電流	mA	130以下(DC24V時)		
開關輸出		NPN集極開路8點(CH1～CH6 a接點、CH7～CH8 b接點) (DC30V 50mA 以下)		
絕緣電阻	MΩ	100以上(DC500V 1分鐘)		
耐電壓		商用頻率 AC500V 1分鐘		
重複精度	mm	±3(電源接通後10分鐘後)(註2)		
應差	mm	1～10設定(註2)		
應答時間	ms	600以下(使用壓力20kPa、檢測配管內徑φ4mm、長度5m時)		
溫度特性	mm/℃	±1.2以內(檢測流體：水)		
檢測管內徑	mm	4		
檢測管長度	m	5以內		
重量	kg	0.51		

註1： 請使用通過過濾度達0.3μm以上性能的過濾器處理後的流體。
註2： 上述規格值是指在流體壓力20kPa、電源電壓DC24V、環境溫度20℃、檢測配管內徑φ4×長度5m、比重設定值為1、噴嘴安裝高度為0時的值。檢測流體採用水。

使用注意事項

❶ 開關應安裝在比檢測液面更高的位置。
❷ 檢測中使用的配管，請使用內徑為φ4mm的產品。配管途中，請勿安裝節流等增大阻力的裝置。
❸ 不能用於密閉液槽或類似液槽的檢測。
❹ 請注意不要用閥等器件堵塞住檢測配管和檢測口，否則供氣壓力會直接作用在感測器晶片上，造成感測器晶片破損。
❺ 關於空氣質量，請使用通過精密空氣過濾器、細油微粒過濾器的空壓將氣體中的異物及油分過濾後使用。
❻ 請勿關閉供給壓力。否則，周圍化學液體可能會從檢測管回流到感測器中，造成負面影響。
❼ 採用錶壓方式時，請讓EXH口保持開放狀態，不要用盲栓等堵塞。
❽ 不能在藥液環境中使用。

使用之前，請務必詳閱卷首9～18頁的使用注意事項。

型號標示方法

●單體

KML703 - G - 485 - ○

機種型號

Ⓐ檢測方式

Ⓑ通訊

Ⓒ感測器纜線長度

記號	內　容
Ⓐ 檢測方式	
G	錶壓方式
D	壓差方式
Ⓑ 通訊	
485	RS485通訊
Ⓒ 感測器纜線長度	
無記號	感測器纜線5m
3	感測器纜線3m

〈型號表示例〉

KML703-G-485

機種：KML703
Ⓐ檢測方式　　：錶壓方式
Ⓑ通訊　　：RS485通訊
Ⓒ感測器纜線長度：5m

●選購品(固定架、纜線)

KML703 - B

機種型號

記號	內　容
Ⓐ 選購品	
B	感測器本體用固定架
P	電源纜線(3m)
O	輸出纜線(3m)

配管範例

●錶壓方式

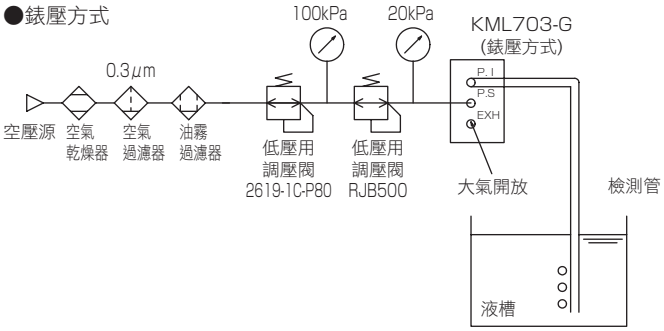

●壓差方式

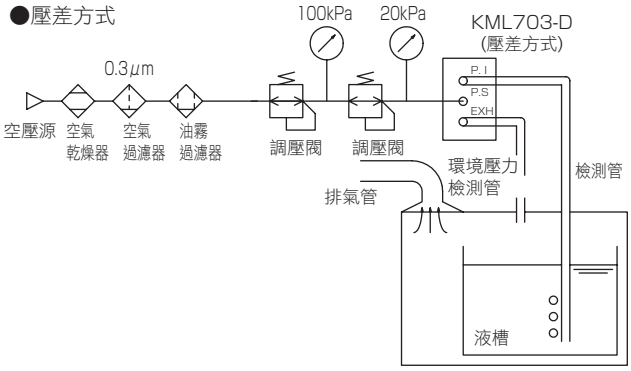

內部構造及主要零件材質 外形尺寸圖

● 感測器本體部

·KML703-G-485

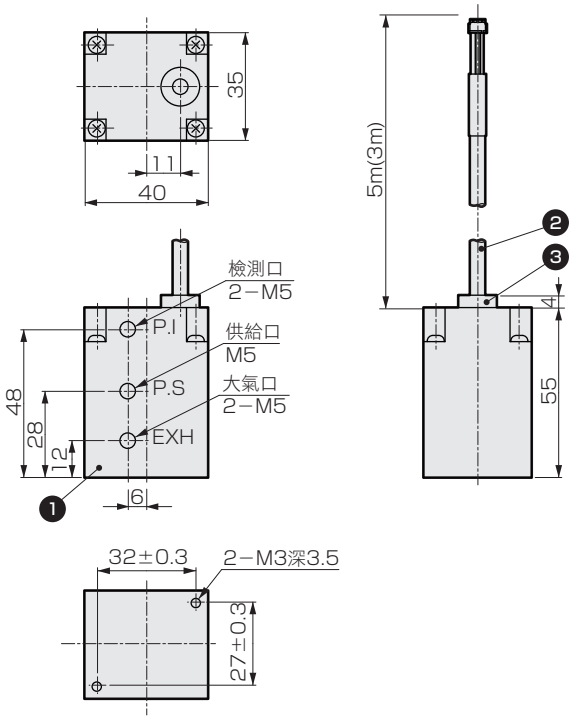

·KML703-D-485

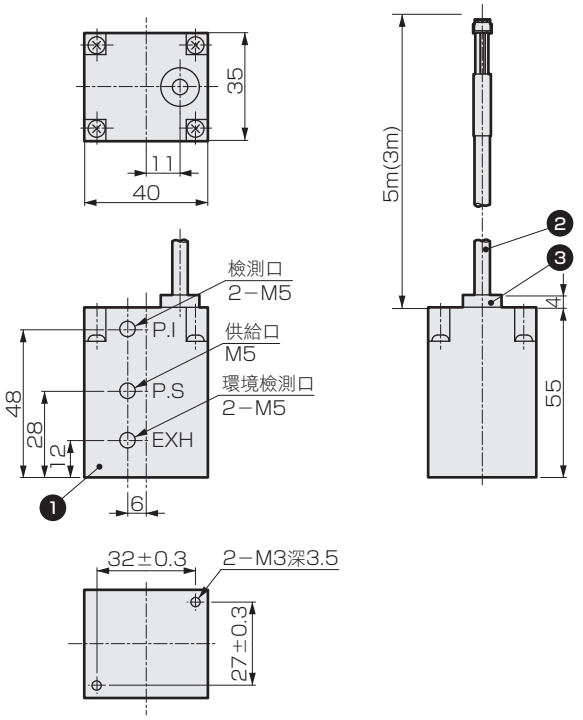

● 螺紋接頭、盲栓、墊圈(附件)

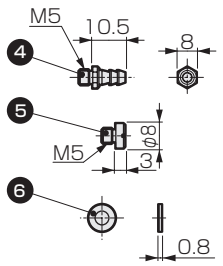

P.I口和EXH口位於本產品正、背面2處位置，不使用的口請裝上附件盲栓，確保不洩漏。
※採用銼壓方式時，請讓EXH口保持開放狀態，不要安裝盲栓。

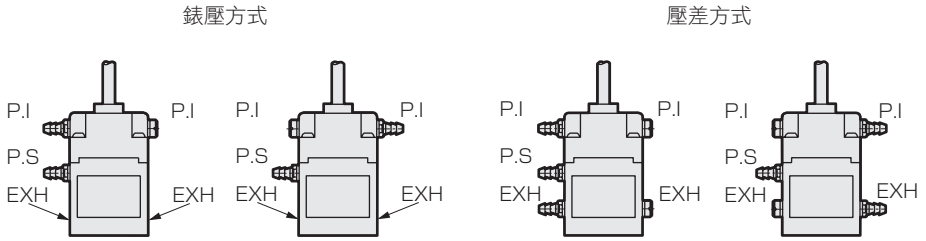

● 感測器本體用固定架(選購品)

·KML703-B

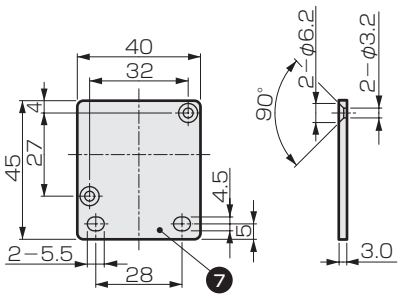

※附固定架安裝用
皿頭小螺絲2個

編號	零件名稱	材質
1	閥體	PPS
2	感測器纜線	PVC
3	軸套	PA
4	螺紋接頭	SUS304
5	盲栓	SUS304
6	墊圈	PTFE
7	固定架	SUS304

內部構造及主要零件材質 外形尺寸圖

●顯示部

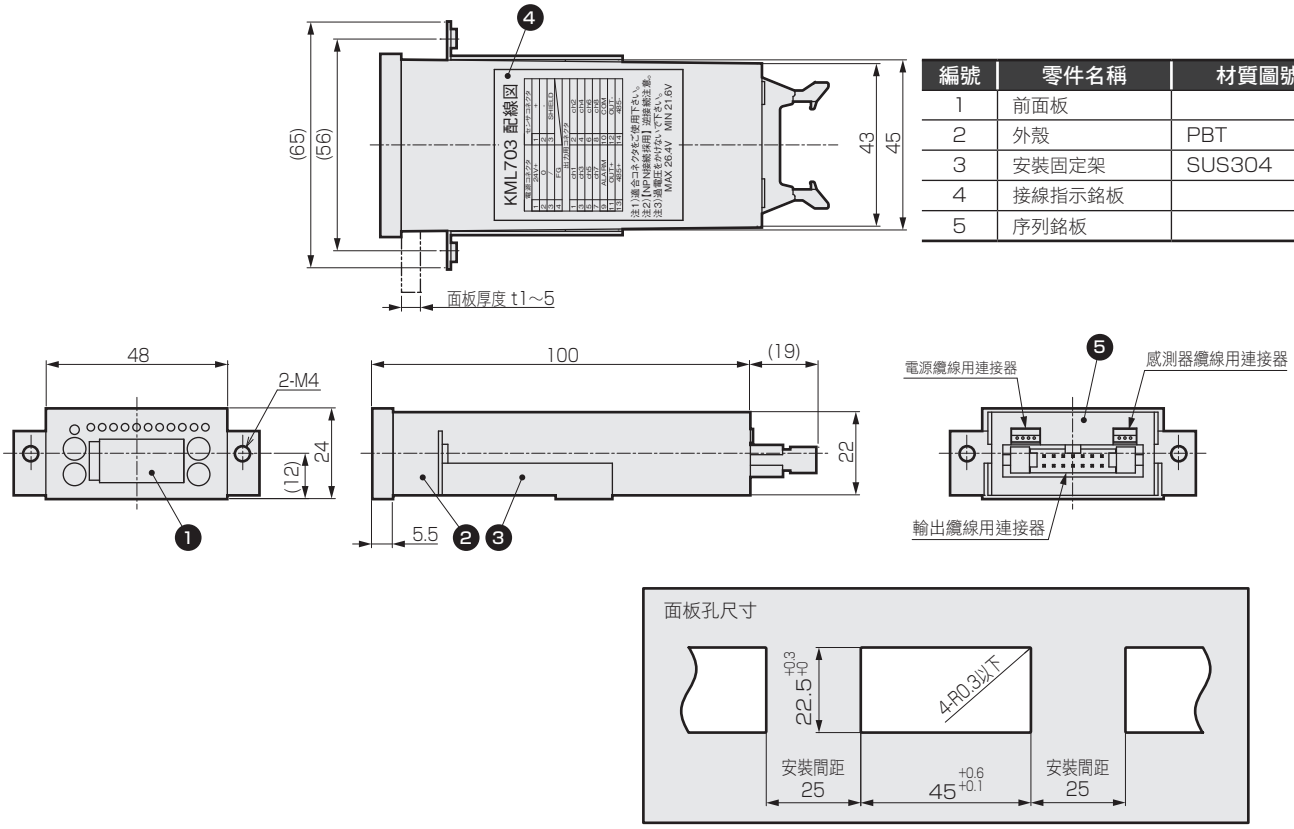

編號	零件名稱	材質圖號
1	前面板	
2	外殼	PBT
3	安裝固定架	SUS304
4	接線指示銘板	
5	序列銘板	

●電源纜線(選購品)
·KML703-P

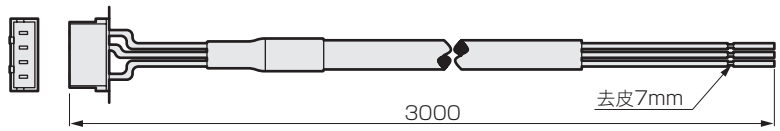

●輸出纜線(選購品)
·KML703-O

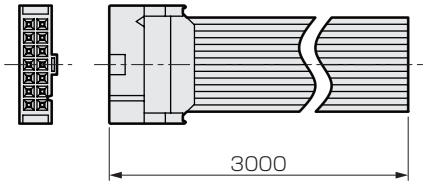

配線連接圖

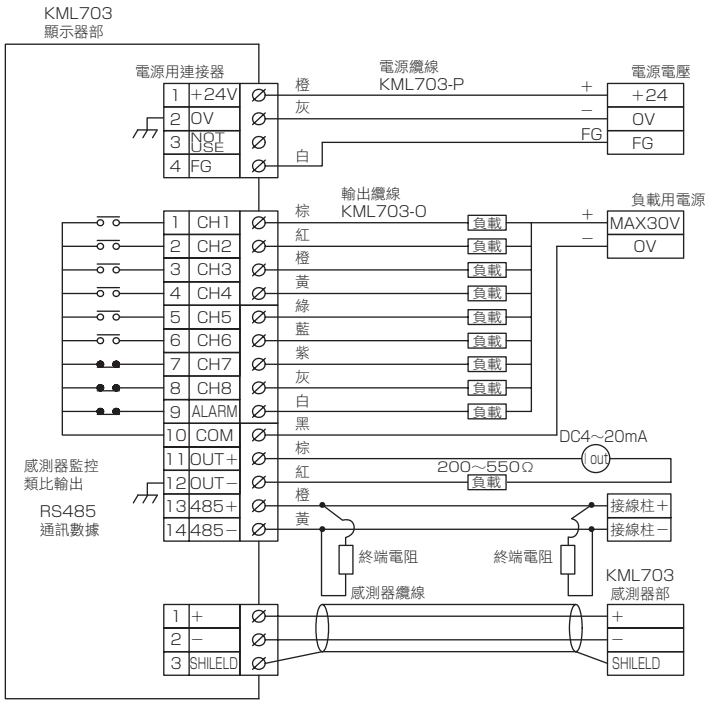

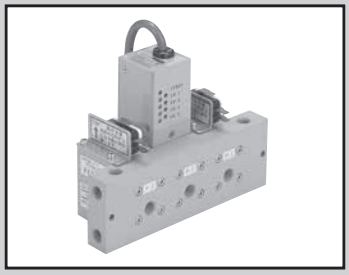

精密液面開關

KML60 Series

1支檢測管可檢測4點的液面位置

RoHS

規格

項 目		KML60-4	
使用流體		空氣、氮氣(註1)	
使用壓力	kPa	10～30(設定水位10～500mm、檢測流體水時)	
		15～30(設定水位10～1000mm、檢測流體水時)	
流體溫度	℃	5～50	
環境溫度	℃	5～50	
耐壓力	kPa	使用壓力	100
		檢測壓力	20(檢測水位2000mm時)
檢測水位	mm	10～1000(註2)	
電源電壓		DC12～24V ±10% 電壓漣波率 5%以下	
消耗電流	mA	40以下(DC24V時)	
開關輸出		NPN集極開路4點 (DC28V 80mA 以下)	
絕緣電阻	MΩ	100以上(DC500V 1分鐘)	
耐電壓		商用頻率 AC500V 1分鐘	
重複精度	mm	±10(電源接通後10分鐘後)(註2)	
應差	mm	4以下(設定水位10～200mmH_2O) 20以下(設定水位200～1000mmH_2O)(註2)	
應答時間	ms	600以下(使用壓力20kPa、檢測配管內徑ϕ4mm、長度5m時)	
溫度特性	mm/℃	±1.2	
檢測管內徑	ϕmm	4	
檢測管長度	m	5以內	
重量	kg	0.23	

註1： 請使用經過過濾度0.3μm以下處理後的流體。
註2： 表中列出的規格值是在流體壓力20kPa、電源電壓DC24V、環境溫度20℃時的值。檢測流體採用水。

使用注意事項

❶ 開關應安裝在比檢測液面更高的位置。
❷ 關於空氣質量，請使用通過精密空氣過濾器、細油微粒過濾器的空壓將氣體中的異物及油分過濾後使用。
❸ 低壓用減壓閥要使用採用禁油處理的產品。
❹ 檢測中使用的配管，請使用內徑為ϕ4㎜的產品。配管途中，請勿安裝節流等增大阻力的裝置。
❺ 連座上設置有8個P·S口，除了需要的配管口，其餘口都要遮蓋起來。
❻ 不能用於密閉液槽或類似液槽的檢測。
❼ 請注意不要用閥等器件堵塞住檢測配管和檢測口，否則供氣壓力會直接作用在感測器晶片上，造成感測器晶片破損。
❽ 採用與KML50系列產品混合的連座時請配合參照KML50系列產品的使用注意事項。
❾ 請勿關閉供給壓力。否則，周圍化學液體可能會從檢測管回流到感測器中，造成負面影響。
❿ 不能在藥液環境中使用。

內部構造和零件一覽表

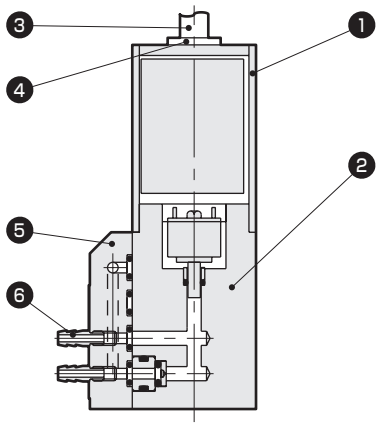

編號	零件名稱	材質
1	閥蓋	PVC
2	底座	PVC
3	感測器纜線	PVC
4	軸套	尼龍66
5	連座	PVC
6	螺紋接頭	SUS304

使用範例

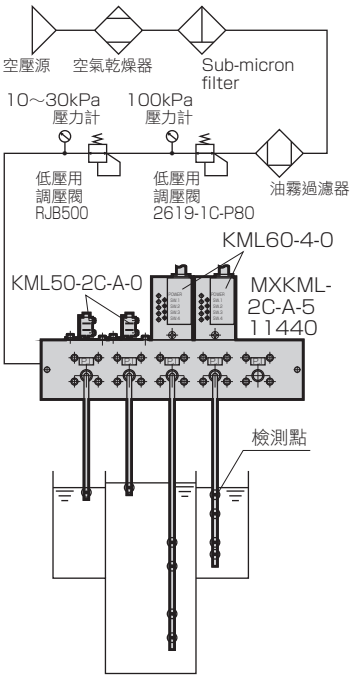

使用之前，請務必詳閱卷首9～18頁的使用注意事項。

型號標示方法

●單體

KML60 - 4 R - 0

機種型號

Ⓐ輸出點數

Ⓑ設定微調電容器動作顯示燈方向

Ⓒ安裝

記號	內　容
Ⓐ 輸出點數	
4	4點設定型
Ⓑ 設定微調電容器動作顯示燈方向	
無記號	P.I口側
R	P.I口背面側
Ⓒ 安裝　(註1)	
無記號	單體
0	連座用單體

註1：把Ⓒ項0的產品安裝到多連底座上時，不能使用多連底座上表面上的2處供氣口。已經安裝好的連座要使用上方的氣口時，必須變更為上方以外的供氣口。

〈型號表示例〉

KML60-4R-0

機種：KML60
Ⓐ輸出點數　：4點
Ⓑ設定微調電容器動作顯示燈方向：P.I口背面側
Ⓒ安裝　：底座安裝用

●連座

MXKML - 1C-A - 3 - 104 - R

機種型號

Ⓐ混合配置的KML50型號

Ⓑ底座連數

Ⓒ連座型的開關排列

Ⓓ設定微調電容器動作顯示燈方向

記號	內　容
Ⓐ 混合配置的KML50型號	
00-0	無KML50混合配置
1C－A	KML50-1C-A-0 混合配置
1C－B	KML50-1C-B-0 混合配置
2C－A	KML50-2C-A-0 混合配置
2C－B	KML50-2C-B-0 混合配置
0A－A	KML50-0A-A-0 混合配置
0A－B	KML50-0A-B-0 混合配置
1B－A	KML50-1B-A-0 混合配置
2B－A	KML50-2B-A-0 混合配置
2B－B	KML50-2B-B-0 混合配置
Ⓑ 底座連數	
1	1連
2	2連
3	3連
4	4連
5	5連
Ⓒ 連座型的開關排列(註1、註2、註3、註4)	
0	蓋板
1	在Ⓐ項中指定的KML50型號
4	KML60－4－0
Ⓓ 設定微調電容器動作顯示燈方向	
無記號	P.I口側
R	P.I口背面側

註1：請按照0·1·4的數字排列來指定連座上的開關排列。
註2：請從連座正面(P.I口側)的左起指定排列數字。
註3：請指定與Ⓑ項中底座連數相同的位數。
註4：使用蓋板時，必須在蓋板位置上指定0。

〈型號表示例〉

MXKML-1C-A-3-104-R

機種：MXKML
Ⓐ混合配置的KML50型號　：KML50-1C-A-0
Ⓑ底座連數　：3連
Ⓒ連座型的開關排列　：正面左起，按照KML50-1C-A-0，蓋板，KML60-4-0的順序排列
Ⓓ設定微調電容器動作顯示燈方向：P.I口背面側

外形尺寸圖

● KML60-4

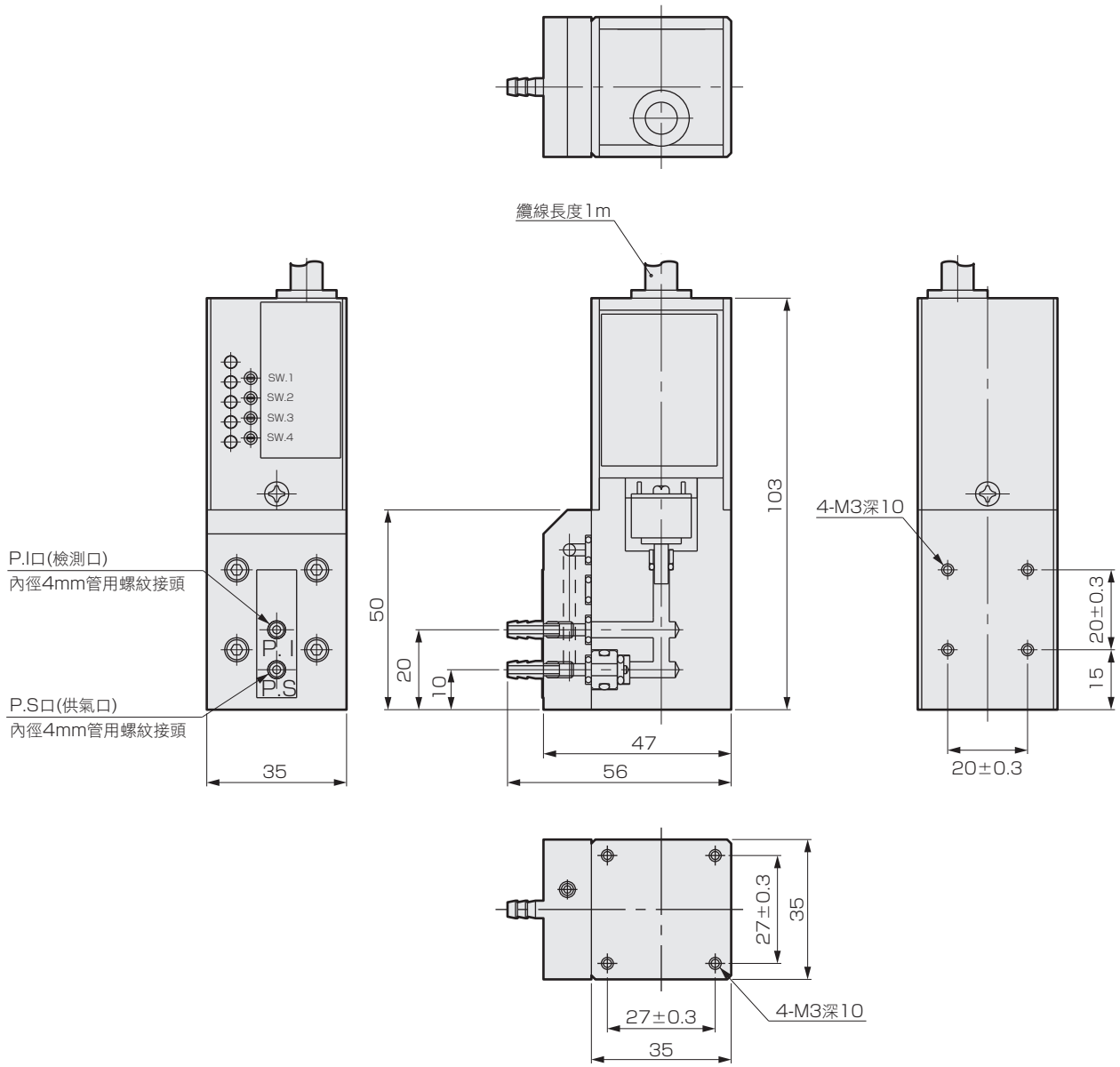

外形尺寸圖

● MXKML-OA-A-※-※(連座型)

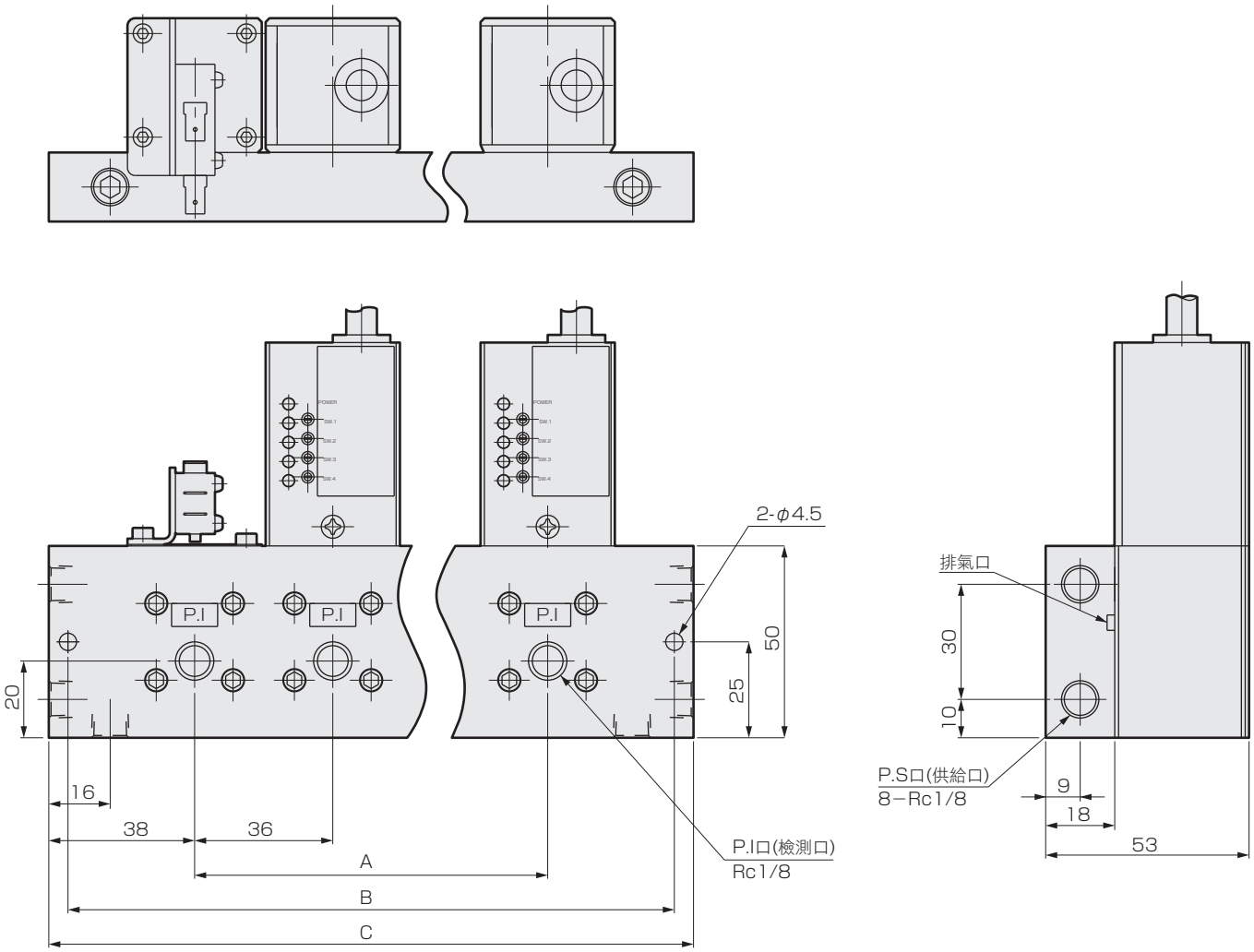

底座連數	A	B	C
1	—	66	76
2	36	102	112
3	72	138	148
4	108	174	184
5	144	210	220

配線連接圖

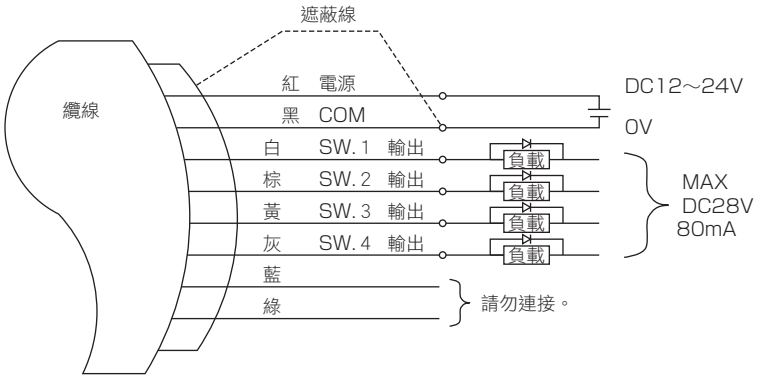

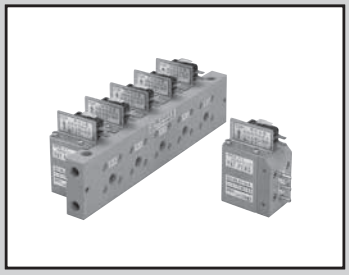

精密液面開關

KML50 Series

以檢測精度±1mm和優良的設置性著稱的液面位置檢測器

規格

項 目		KML50-0A-A/B	KML50-1B/C-A/B	KML50-2B/C-A/B
使用流體		空氣、氮氣		
使用壓力	kPa	15～35	10～30	
流體溫度	℃	5～60		
環境溫度	℃	15～40	5～60	
耐壓力	kPa	50		
檢測水位	mm	8～100	1～600	
接點容量	A型	3A 125V/250V AC 電阻負載(微型開關)		
	B型	0.25A 100V DC 電阻負載(磁簧開關)		
切換水位 mm	切換點	8～12(註1)	8～12(註1)	1～3(註1)
	應差	5以下(註1)	2以下(註1)	2以下(註1)
重複精度	mm	±1		
應答時間	ms	200以下(檢測流量75cm³/min(ANR)，檢測管內徑φ4mm、長2m時)		
檢測管內徑	φmm	4		
檢測管長度	m	2以內		
空氣消耗量	cm³/min(ANR)	750以下(供氣壓力20kPa時)		
重量	kg	0.19	KML50-1B-※ 0.27	KML50-2B-※ 0.27
			KML50-1C-※ 0.19	KML50-2C-※ 0.19

註1: 表中列出的規格值是在供氣壓力20kPa(環境溫度24±2℃)時的值。另外，請使用清淨度高的供給壓力源。
檢測對象為水的值。
註2: 微型開關為C觸點，磁簧開關為A觸點。

使用注意事項

❶ 開關應安裝在比檢測液面更高的位置。
❷ 關於空氣質量，請使用通過精密空氣過濾器、細油微粒過濾器的空壓將氣體中的異物及油分過濾後使用。
❸ 低壓用減壓閥要使用採用禁油處理的產品。
❹ 出貨前用水或者相同粘度的流體進行調整。
❺ 檢測中使用的配管，請使用內徑為φ4mm的產品。配管途中，請勿安裝節流等增大阻力的裝置。
❻ 連座上設置有8個P·S口，
除了需要的配管口，其餘口都要遮蓋起來。
❼ 不能用於密閉液槽或類似液槽的檢測。
❽ 如果對PS口處施加50kPa以上的壓力，有造成破損的可能。加壓時要從0壓力開始慢慢升壓。
❾ 開關部分應安裝在比液面高的位置上。
❿ 出廠時針閥已經調整，請勿再進行調整。
⓫ 如果堵塞EXH口，產品內部會產生過大壓力，有造成破損的危險，要保持EXH口的開放狀態。
⓬ 有從檢測管流出的腐蝕性氣體回流的可能時，請不要停止氣體的供給。本開關是靠從檢測管流出的檢測氣體來保護檢測部不受腐蝕性氣體的腐蝕。
⓭ 不能在藥液環境中使用。

內部構造和零件一覽表

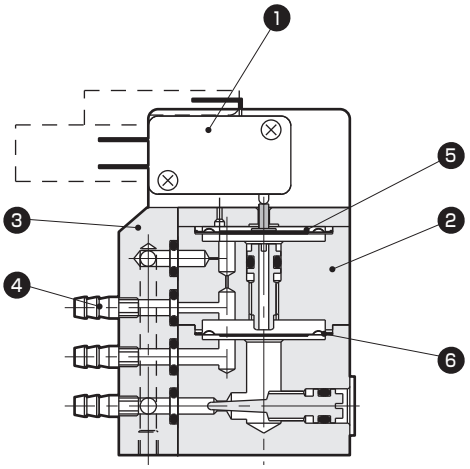

編號	零件名稱	材質(材質組合分類)		
		A	B	C
1	微型開關	—		
2	閥體	PVC	A6063	PVC
3	連座	PVC	A6063	PVC
4	螺紋接頭	SUS304		
5	膜片A	U		
6	膜片B	PTFE	U	U

⚠ 使用之前，請務必詳閱卷首9～18頁的使用注意事項。

型號標示方法

●單體

KML50 - 1 B - B - ○

機種型號

Ⓐ感應分類

Ⓑ材質組合

Ⓒ開關種類

Ⓓ選購品

記號	內　容	
Ⓐ 感應分類	切換點	應差
0(註1)	8～12	5
1(註1)	8～12	2
2(註1)	1～3	2

Ⓑ 材質組合	閥體	膜片
A	PVC	PTFE
B	A6063	U(聚氨酯)
C	PVC	U(聚氨酯)

Ⓒ 開關種類	
A	微型開關(C觸點)
B	磁簧開關(A觸點)

Ⓓ 選購品	
無記號	單體
O	連座用單體

●連座

MKML - 1 B - B - 4 - 2

機種型號

Ⓐ感應分類

Ⓑ材質組合

Ⓒ開關種類

Ⓓ底座連數

Ⓔ蓋板數

記號	內　容	
Ⓐ 感應分類	切換點	應差
0(註1)	8～12	5
1(註1)	8～12	2
2(註1)	1～3	2

Ⓑ 材質組合	閥體	膜片
A	PVC	PTFE
B	A6063	U(聚氨酯)
C	PVC	U(聚氨酯)

Ⓒ 開關種類	
A	微型開關(C觸點)
B	磁簧開關(A觸點)

Ⓓ 底座連數	
1	1連
2	2連
3	3連
4	4連
5	5連

Ⓔ 蓋板數	
0	無蓋板
1	1處安裝
2	2處安裝
3	3處安裝
4	4處安裝

⚠ 型號選定注意事項

註1：Ⓐ項為0時，Ⓑ項僅能選擇A，Ⓐ項為1和2時，Ⓑ項僅有B和C能夠生產。

外形尺寸圖

● KML50-0A-A

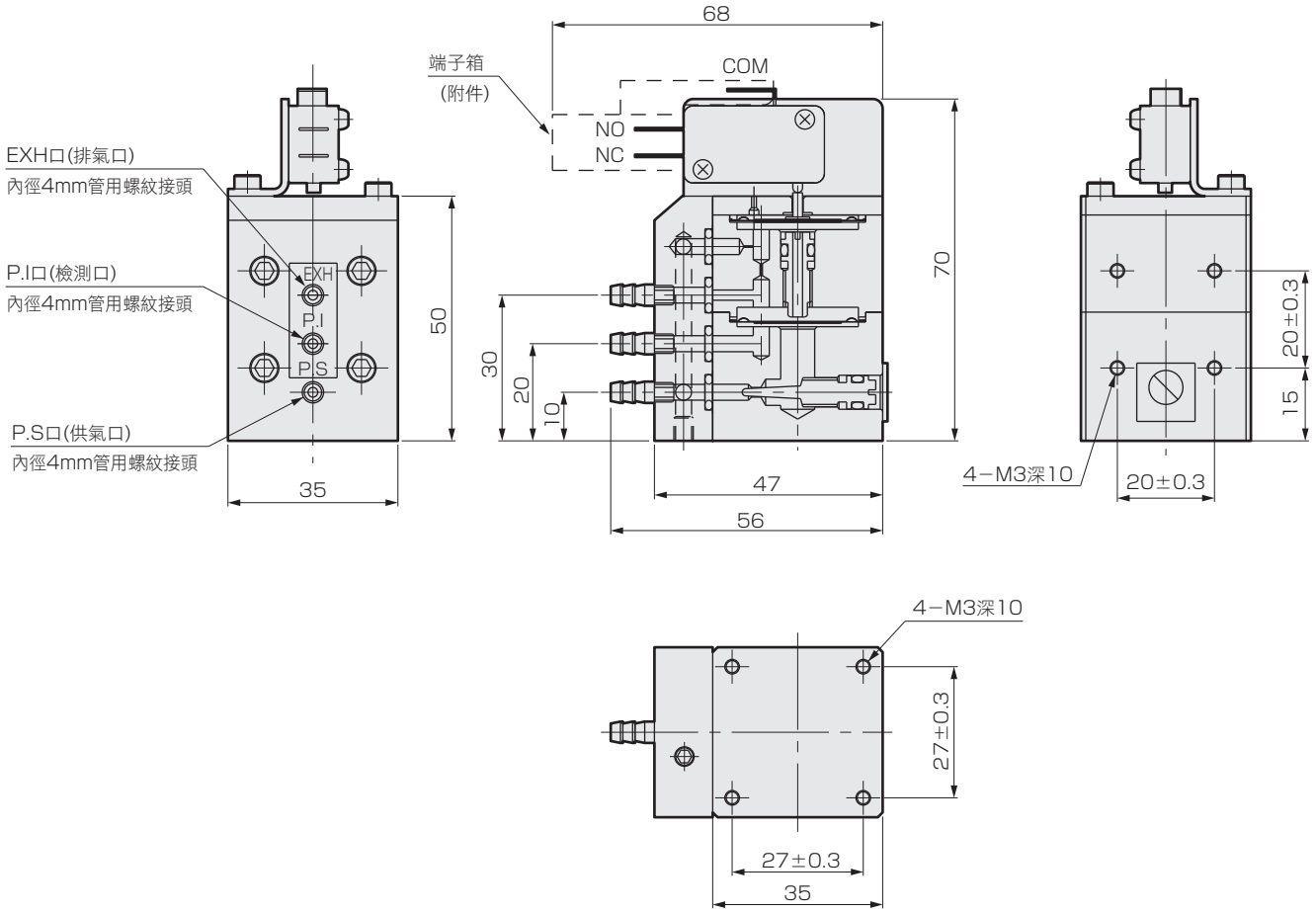

外形尺寸圖

● MKML-OA-A-※-※(連座型)

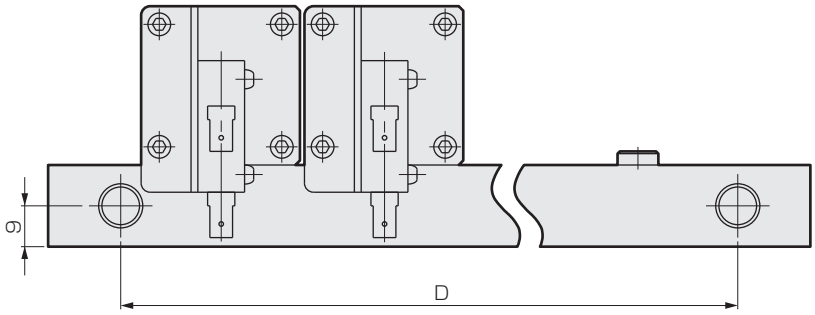

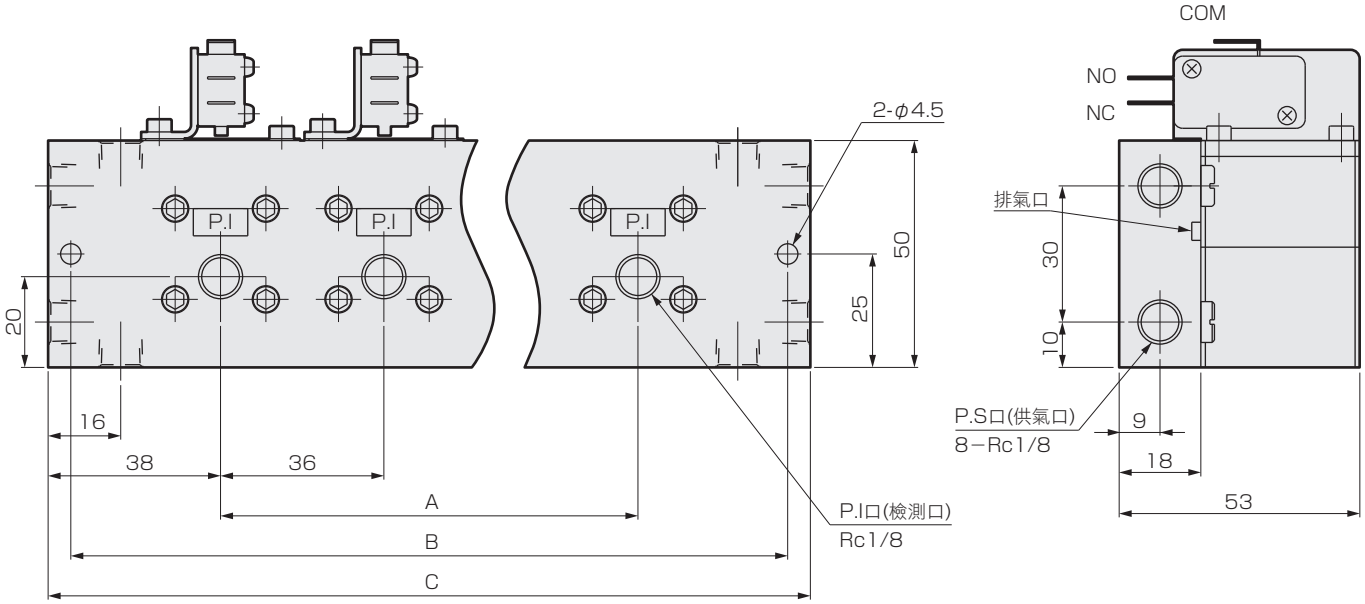

底座連數	A	B	C	D
1	−	66	76	44
2	36	102	112	80
3	72	138	148	116
4	108	174	184	152
5	144	210	220	188

MEMO

相關元件

⚠ 使用注意事項			卷首9
	用途範例	通訊	
操作用電磁閥			
MN3Q	氣動閥驅動		230
MN3E·MN4E	氣動閥驅動	CC-Link DeviceNet EtherCAT	231
3QRA/B	氣動閥驅動		232
MN4GA/B R	氣動閥驅動	CC-Link DeviceNet PROFIBUS-DP EtherCAT EtherNet/IP CC-Link IE Field Basic PROFINET	232
電空比例閥			
EVS2	氣導調壓閥控制		233
MEVT	氣導調壓閥控制	CC-Link DeviceNet	233
EVR	氣導調壓閥控制		234
機械式調壓閥			
RC2000	吹淨氣體、氮氣調壓		235
流量感測器			
FSM3	吹淨氣體、氮氣流量測量	IO-Link	236
輔助元件			
超微細軟管	氣動閥驅動		237
FCS	吹淨氣體、氮氣清淨化		239
氣體產生裝置			
NS	氮氣精製		240
PNA	量測氧氣濃度		241
ASU-S	局部空氣供給		241

操作用電磁閥

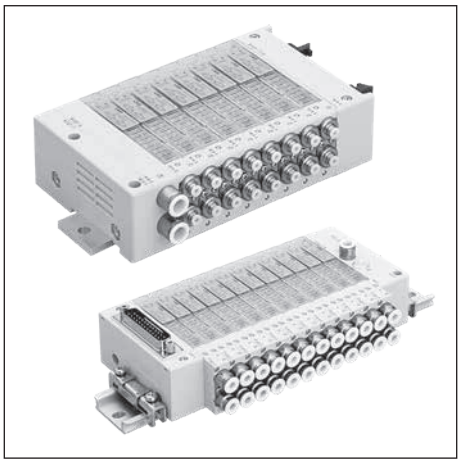

(型錄編號：CC-1066)

用途範例：氣動閥驅動

MN3Q系列

(省配線閥塊型連座　直動式3口閥)

功能濃縮於一身的基本型閥塊型連座

●使用便利性
可配合裝置選擇DIN導軌或直接式2種方式。
可安裝面板。

●安全性
標準配備為排氣誤動作防止閥與防止異物混入用供氣過濾器。

●實現高度34mm※
亦可設置於狹窄場所。※直接安裝時。

主閥規格

項 目		內 容
動作方式/閥構造		直動式提動閥
使用流體		壓縮空氣
使用壓力範圍	MPa	0.2～0.6
有效剖面積	mm^2	0.55　(C:0.11dm^3/sbar)
應答時間	ms	5以下
環境溫度、流體溫度	℃	5～50
保護構造		相當於IP40
振動/衝擊	m/s^2	50以下/300以下
使用環境		不可在腐蝕性氣體環境中使用

電氣規格

項 目			內 容
額定電壓	DCV		24±10%
啟動電流(0.01sec)	A		0.092
保持電流	A		0.025
消耗電力	W	啟動時	2.2
		保持時	0.6
耐熱等級			B
突波保護迴路			附突波消除器
指示器			發光二極體

操作用電磁閥

MN3E·MN4E系列

(3·4口閥、內置2個3口閥型)

高集成、節省空間的高功能小型(寬7、10mm) 3、4口閥　閥塊型連座

(型錄編號：CB-023S)

用途範例：氣動閥驅動

CC-Link　DeviceNet

EtherCAT

●外型小巧，節省空間
閥塊寬10mm型的MN3·4E0系列之外，
閥塊寬7mm、連座間距7mm的MN3·4E00也隆重登場。
任何場所皆可安裝對於改善裝置的設置面積有貢獻。
為提高整合密度，備有個別配線。

●環境保護
內部配線採用環保的無鹵素導線。(D sub連接器 T30型)

●高性能
•在A孔口/B孔口間取得平衡的應答性12ms
(本公司以內置2個3口閥型測得的數據的值)
•不需要麻煩的接線作業
透過連接器的連接，安裝的同時即完成配線。

●多樣性
備有豐富的電線連接，如各種連接器、適用多種網路的串列傳輸等。

●省功率
MN3·4E0系列：0.6W
MN3·4E00系列：0.4W
省功率型(選購品E)可進一步削減消耗功率。

規格

●MN3E00·MN4E00

項 目		MN3E00	MN4E00
使用流體		壓縮空氣	
動作方式		氣導式	
閥結構		彈性體軸式	
使用壓力	MPa	0.2～0.7	
C[dm³/S·bar]		0.3～0.32	
電氣規格			
額定電壓	V	DC12、24	
消耗電力	W	0.4	

●MN3E0·MN4E0

項 目		MN3E0	MN4E0
使用流體		壓縮空氣	
動作方式		氣導式	
閥結構		彈性體軸式	
使用壓力	MPa	0.2～0.7	
C[dm³/S·bar]		0.50～0.54	
電氣規格			
額定電壓	V	DC12、24	
消耗電力	W	0.6	

操作用電磁閥

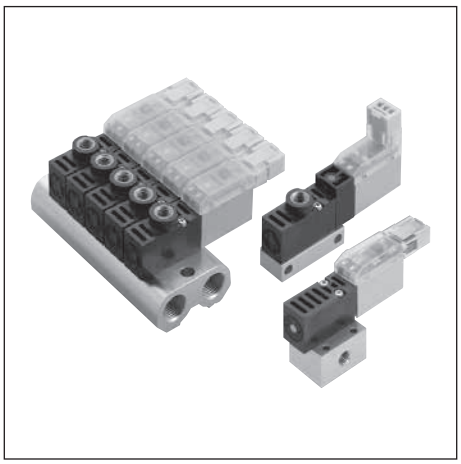

(型錄編號：CC-1020)

用途範例：氣動閥驅動

3QRA/B系列

(3口閥)

實現大流量、高速切換

●有助於裝置的高速、最佳化(小型化、提升維護性)
耐久性1億次以上(本公司規定的嚴格試驗條件下)
小型、輕量19g(極致輕量)10mm(W)×20mm(H)×46mm(D)
●提升流量、應答速度，真空狀態，使大氣開放高速化
大流量　C：0.4(dm³/s·bar)大流量　C：0.3(dm³/s·bar)標準
高應答　4±1ms/1.5±1ms(ON/OFF)
●標準適合各種用途 真空～正壓 全孔口 萬用型 可加壓
■耐臭氧(使用FKM橡膠材料)
■適合RoHS指令
■限制使用銅系材料(空氣流路、滑動部)

共用規格

項 目	內　　容
閥種類與操作方式	直動式升降閥
使用流體	壓縮空氣、低真空
最高使用壓力 MPa	0.70
最低使用壓力 MPa	低真空：-100 KPa
耐壓力 MPa	1.05 (低真空：-101 KPa)
最高動作壓差 MPa	0.70
環境溫度 ℃	-5～50(避免結凍)
流體溫度 ℃	5～50
給油	不可　※
保護構造	防塵
耐振動／耐衝擊 m/s²	50以下／300以下
使用環境	不可在腐蝕性氣體環境中使用

※給油後將造成性能劣化。

電氣規格

項 目		標準規格	大流量規格H
額定電壓 V	DC	24·12	
通電額定		間歇　※1	連續
電壓變動範圍		±10%	
啟動電流 A	DC24V	-	0.13
	DC12V	-	0.27
保持電流 A	DC24V	0.08	0.10
	DC12V	0.17	0.20
消耗電力 W		2.0	2.4　※2
耐熱等級		B	

※1：連續通電5分鐘以內，且通電比請設定為50%以下。自行保持所需最小激磁時間為50ms以上。
※2：啟動後20 ms內的功率為3.2 W。

操作用電磁閥

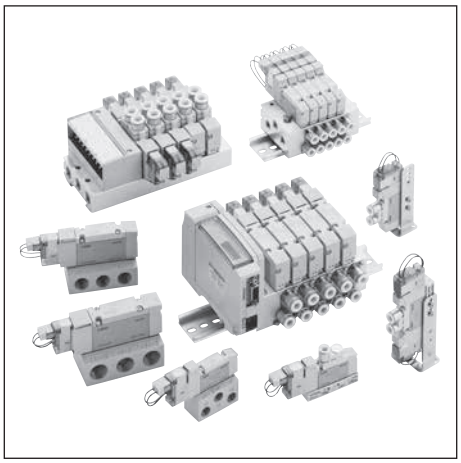

(型錄編號：CB-023S)

用途範例：氣動閥驅動

CC-Link　DeviceNet
PROFIBUS-DP　EtherCAT
EtherNet/IP
CC-Link IE Field Basic
PROFINET

MN4GA/B R系列

(3、5口閥)

配合多樣化需求的泛用閥

●安全性
附保護蓋，可以防止外力等因素造成的手動裝置操作錯誤。
藉由使用單動式氣缸時的背壓回灌，防止氣缸的誤動作。
●可靠性
•使用壽命1億次以上(以清淨空氣在壓力0.5MPa下運作時)
•反應性12ms±2ms(本公司以4G1系列測得的資料值)
採用新滑動機構，確實提升使用壽命、應答性等可靠的性能。
●使用簡便
•上方和橫向的配線連接器可以共用
只要朝上方或水平向插入，即可因應。PAT.
●省功率　0.35W　0.1W(低發熱、省電力迴路)
●各式各樣的選購品
8種類型可供選擇
●各式各樣的通訊
支援10種通訊方式

規格

項 目		3G	4G
使用流體		壓縮空氣	
動作方式		氣導式	
閥構造		彈性體軸式	
使用壓力 MPa		0.2～0.7	
C[dm³/S·bar]		0.92～2.6	0.92～4.5
電氣規格			
額定電壓 V	DC	12、24	
	AC	100、200	
消耗電力 W	DC12、24	0.35(0.4)　附省功率迴路0.1	
視在功率 VA	AC100V	1.0(1.2)　0.93(0.98)	
	AC200V	1.40	

(　)內為附顯示燈時的值。

電空比例閥

EVS2系列

(型錄編號：CB-024S)

用途範例：氣導調壓閥控制

實現小型、輕量且高性能的小型電空比例閥

●輕薄短小
相較於過去…體積 減少20%　　重量 減少35%
●耐久度
相較於過去…增加3倍(與本公司產品比較)
●高精度、高反應
重複精度　0.3%F.S　　解析能力　0.1%F.S　反應時間　0.1sec(無負載時)
●動作狀態以2色顯示
符合設定壓力時…綠色
設定外、錯誤時…紅色
●配管、配線作業簡單
採用匣式快速接頭和M12連接器。

規格

項 目		EVS2-100	EVS2-500
使用流體		清淨壓縮空氣(相當於JIS B 8392-1:2012(ISO 8573-1 ：2010)〔1 ：3 ：2〕)	
最高使用壓力		200kPa	0.7MPa
最低使用壓力		設定壓力＋最高控制壓力×0.1	
耐壓力	(供應側)	300kPa	1.05Mpa
	(輸出側)	150kPa	0.75Mpa
壓力控制範圍(註1)		1～100kPa	0.005～0.5MPa
精度(註2)	遲滯	0.4%F.S.以下	
	線性	±0.5%F.S.以內	
	解析能力	0.1%F.S.以下	
	重複性	0.3%F.S.以下	
溫度特性	零點變動	0.12%F.S./℃以下	
	跨距變動	0.07%F.S./℃以下	
最大流量(註3)		2L/min(ANR)	8L/min(ANR)
分段反應(註4)	(無負載)	0.1s以下	
	(15cm³負載)	0.5s以下	

註1: 輸入訊號為1%F.S.以下時，為不可控制範圍。
註2: 右方所述為限定在電源電壓：24.0±0．1VDC、環境溫度：25±3℃、負載：φ4(I.D.)×10cm、使用壓力(①：110～200kPa、②：0.55～0.70MPa)的靜止狀態下，設定壓力為10～100%F.S.範圍內的特性。
註3: 使用壓力 ： 最高使用壓力，控制壓力 ：最高控制壓力下的特性。
註4: 使用壓力 ： 最高使用壓力，分段量 ：
50%F.S.→100%F.S.
50%F.S.→60%F.S.
50%F.S.→40%F.S.
註5: 右方所述規格的特性為限定在靜止狀態下，如果輸出側消耗空氣，控制壓力可能會變動。

電空比例閥

MEVT系列

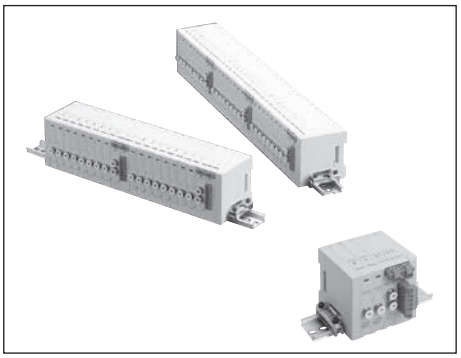

(型錄編號：CB-024S)

用途範例：氣導調壓閥控制

CC-Link　DeviceNet

適用於PC控制和省配線化要求薄型電空比例閥·連座型

●薄型14mm、輕量80g。
●可支援網路。
●用2種顏色顯示動作狀態。
●配管、配線作業簡單。
●2種安裝方向。
●高精度、高反應。
●友善地球環境之產品。

規格

項 目		EVT100	EVT500
使用流體		清淨壓縮空氣(相當於JIS B 8392-1:2012(ISO 8573-1 ：2010)〔1 ：3 ：2〕)	
最高使用壓力		200kPa	0.7MPa
最低使用壓力		控制壓力＋最高控制壓力×0.1	
耐壓力	(供應側)	300kPa	1.05Mpa
	(輸出側)	150kPa	0.75Mpa
壓力控制範圍		0～100kPa	0～0.5MPa
遲滯(註2)		0.4%F.S.以下	
線性(註2)		±0.5%F.S.以下	
解析能力(註2)		0.1%F.S.以下	
重複性(註2)		0.3%F.S.以下	
最大流量(ANR)(註3)		2ℓ/min	6ℓ/min
分段反應(註4)	(無負載)	0.1s以下	
	(15cm³負載)	0.5s以下	

註1: 右方所述是以條件電源電壓24V±0.1VDC進行常溫測量時的特性。
註2: 條件為環境溫度25±3℃、無負載、使用壓力為最高控制壓力×1.1(EVT100 ：110kPa，EVT500 ：0.55MPa)，且控制壓力為10～100%下的特性。
另外在2次側為封閉迴路時，採用如吹氣的使用方法，壓力會發生變動。
註3: 條件是使用壓力為最高使用壓力、控制壓力為最高控制壓力時的特性。
註4: 條件是使用壓力為最高使用壓力、分段量為
50%F.S.→100%F.S.
50%F.S.→60%F.S.
50%F.S.→40%F.S.
時的特性。

電空比例閥

EVR系列

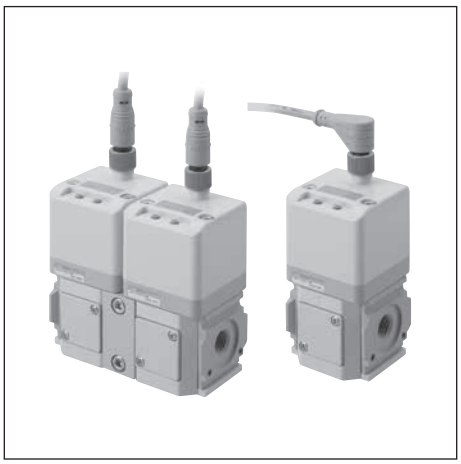

(型錄編號：CB-024S)

用途範例：氣導調壓閥控制

追求精度、穩定性的電空比例閥

●可以選擇最適合裝置的壓力。
　壓力種類…100kPa到900kPa共9種可供選擇。
●高精度壓力控制
　透過內置微電腦的新控制方式，可以實現更高水準的壓力控制。
●溫度穩定性
　內置溫度補償…降低環境溫度造成的影響。不需要因裝置溫度上升而進行壓力補正。
●壓力穩定性
　輸入訊號為0%時殘壓為零
　可以選擇壓力控制模式(3種模式)
●操作簡單
　使用2個開關，可以進行各種設定
　附動作顯示器
●設置性
　連接器…備有直型、L型2種
　連座也可以使用

規格

項 目		EVR-2100 (2109)	EVR-2200 (2209)	EVR-2300 (2309)	EVR-2400 (2409)
使用流體		清淨壓縮空氣(JIS B8392-1：2012 (ISO 8573-1：2010) [1.3.2])			
最高使用壓力		200kPa	400kPa	450kPa	600kPa
最低使用壓力		設定壓力+50kPa			
耐壓力	供給側	300kPa	600kPa	650kPa	900kPa
	輸出側	150kPa	300kPa	450kPa	600kPa
壓力控制範圍	註1	5～100kPa	5～200kPa	5～300kPa	5～400kPa
性能 註2 (設定1時)	遲滯	0.3kPa以下	0.6kPa以下	1.5kPa以下	
	線性	±0.5kPa以內	±1.0kPa以內	±2.5kPa以內	
	解析能力	0.1kPa以下	0.2kPa以下	0.5kPa以下	
	重複性	0.2kPa以下	0.4kPa以下	1.0kPa以下	
溫度特性(設定1時) 基準溫度25℃	零點變動	±0.06kPa/℃	±0.12kPa/℃	±0.30kPa/℃	
	跨距變動	±0.06kPa/℃	±0.12kPa/℃	±0.30kPa/℃	
最大流量(ℓ/min(ANR))		250	400	480	600
分段反應(設定1時)	無負載時 註3	0.2sec.以下			

項 目		EVR-2500 (2509)	EVR-2600 (2609)	EVR-2700 (2709)	EVR-2800 (2809)	EVR-2900 (2909)
使用流體		清淨壓縮空氣(JIS B8392-1：2012 (ISO 8573-1：2010) [1.3.2])				
最高使用壓力		700kPa	750kPa	850kPa	950kPa	1,000kPa
最低使用壓力		設定壓力+50kPa				
耐壓力	供給側	1,050kPa	1,120kPa	1,200kPa	1,400kPa	1,500kPa
	輸出側	750kPa	900kPa	1,050kPa	1,200kPa	1,350kPa
壓力控制範圍	註1	5～500kPa	10～600kPa	10～700kPa	10～800kPa	10～900kPa
性能 註2 (設定1時)	遲滯	1.5kPa以下	3.0kPa以下			
	線性	±2.5kPa以內	±5.0kPa以內			
	解析能力	0.5kPa以下	0.9kPa以下			
	重複性	1.0kPa以下	1.8kPa以下			
溫度特性(設定1時) 基準溫度25℃	零點變動	±0.30kPa/℃	±0.60kPa/℃			
	跨距變動	±0.30kPa/℃	±0.60kPa/℃			
最大流量(ℓ/min(ANR))		800	850	900	950	1,000
分段反應(設定1時)	無負載時 註3	0.2sec.以下				

註1: 輸入訊號在1%F.S.以下時，會停止控制。
註2: 右方所述特性為電源電壓24V±0.1V DC、環境溫度25±3℃、無負載、使用壓力範圍：「最高控制壓力+0.05MPa」到最高使用壓力時，控制壓力為10～100%的特性。
　另外在2次側為封閉迴路時，採用如吹氣的使用方法，壓力會發生變動。
註3: 使用壓力 ： 最高使用壓力，分段量 ：
　50%F.S.→100%F.S.
　50%F.S.→60%F.S.
　50%F.S.→40%F.S.

機械式調壓閥

RC2000系列

(型錄編號：CB-024S)

用途範例：吹淨氣體、氮氣調壓

最適合清淨空氣與氮氣的壓力控制

●禁油規格
實施精密洗淨(氣體接觸部)，從組裝到包裝都在無塵室內一貫化生產。另外，氣體接觸部未使用潤滑油。

●小型、大流量
端面間距50mm的小型尺寸實現0.8m³/min的大流量。
(為一次側壓力0.7MPa，設定壓0.5MPa，壓力下降0.1MPa時的流量)

●附反轉機構(未施加背壓時)
一次側壓力排氣後，可將二次側壓力反轉至一次側。
本產品重視安全性，二次側不殘留壓力。

RoHS

規格

型號		RC2000-8-P90	RC2000-10-P90	RC2000-15-P90
使用流體		壓縮空氣、氮氣		
最高使用壓力	MPa	1.0(低壓用為0.5)		
耐壓力	MPa	1.5		
使用溫度	℃	5～60		
設定壓力	MPa	標準：0.05～0.7 低壓：0.02～0.2	註1	
配管口徑(IN·OUT)		Rc1/4	Rc3/8	Rc1/2
壓力計配管口徑		Rc1/8		
氣體接觸部材質	金屬	SUS316		
	樹脂	PTFE		
	橡膠	FKM		
組裝、檢查、包裝		於無塵室內一貫化生產		
洗淨(接氣部)		精密清洗		
重量 kg		0.47	0.45	0.59
附件重量	g	G$^{Y}_{Z}$49：90、B3：40、E1：5		

註1：標準使用、且使用設定壓力在0.4MPa以下時，請使一次側壓力與設定壓力的壓力差在0.5MPa以內。
另外，低壓使用時請使一次側壓力與設定壓力的壓力差在0.3MPa以內。

流量感測器

小型流量感測器 低流量感測器® FSM3系列

(型錄編號：CC-1393)

用途範例：吹淨氣體、氮氣流量測量

IO-Link

多樣化、高性能、容易使用的小型流量感測器

●不鏽鋼主體型
也備有氧氣專用機型(禁油規格)
有JXR接頭型、二重卡套式接頭型等2種接頭和鎖入型可供選擇

●樹脂主體型
快速接頭式L型、快速接頭式直型、鎖入式L型、鎖入式直型等4種接頭可供選擇
可直接連接2口閥，有助於進一步省空間化

●共用規格
流量範圍：最大可對應1,000ℓ
1台即可對應空氣、氮氣、氬、二氧化碳、混合氣體等5種氣體
針閥一體型有助於進一步省空間化

●高精度、高應答
藉由重新設計流路，相較於舊型產品，最大可減少50%壓力損失
流動方向可任意設定為順向、雙向或逆向等3種之一
應答時間：50msec

●使用IO-Link，將工廠全體自動化
對應IO-Link，可傳送參數或事件數據，做到預防性維護。
最適合洩漏檢查或管理空氣消耗量

規格

項 目		FSM3										
		005	010	020	050	100	200	500	101	201	501	102
流動方向	U	單向										
	B	雙向										
測定流量範圍(□/min)	U	15～500mL	30～1000mL	0.06～2.00L	0.15～5.00L	0.30～10.00L	0.6～20.0L	1.5～50.0L	3.0～100.0L	6～200L	15～500L	30～1000L
	B	-500～-15、15～500mL	-1000～-30、30～1000mL	-2.00～-0.06、0.06～2.00L	-5.00～-0.15、0.15～5.00L	-10.00～-0.30、0.30～10.00L	-20.0～-0.6、0.6～20.0L	-50.0～-1.5、1.5～50.0L	-100.0～-3.0、3.0～100.0L	-200～-6、6～200L	-500～-15、15～500L	-1000～-30、30～1000L
使用條件	適用流體	清淨空氣(JIS B 8392-1:2012 1.1.1～5.6.2)、壓縮空氣(JIS B 8392-1:2012 1.1.1～1.6.2)、氮氣										
		氬、二氧化碳、混合氣體(氬＋二氧化碳)										
	溫度範圍	0～50℃(避免結露)										
	壓力範圍	-0.07～0.75MPa(不鏽鋼主體-0.01～1.00MPa)								0～0.75MPa(不鏽鋼主體0～1.00MPa)	0～0.75MPa	
	耐壓力	1MPa(不鏽鋼主體1.5MPa)										
使用環境溫度·濕度		0～50℃、90%RH以下										
保存溫度		-10～60℃										
精度(流體：乾燥空氣下)	精度	±3%F.S.以內(2次側大氣開放)　(保證範圍依「測定流量範圍」而定)										
	重複精度	±1%F.S.以內(2次側大氣開放)										
	溫度特性	±0.2%F.S./℃以內　(15～35℃、25℃基準)										
應答時間		50msec　以下(應答時間設定為OFF時)										
消耗電流		45mA以下										
導線		φ3.7　相當於AWG26×5蕊(連接器連接)、絕緣體外徑φ1.0										
具備功能		①氣體種類切換、②設定複製功能、③流量累計、④高峰保持、其他										
保護構造		相當於IP40(IEC標準)										
保護迴路		電源逆接保護、開關輸出逆接保護、開關輸出負載短路保護										
耐振動		10～150 Hz、最大100m/s²、XYZ方向、各2小時										
EMC指令		EN55011、EN61000-6-2、EN61000-4-2/3/4/6/8										
安裝	安裝方式	縱向、橫向任意										
	直管導入部	不需要										

輔助元件

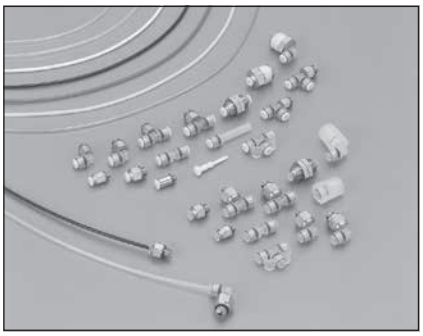

(型錄編號：CB-024S)

用途範例：氣動閥驅動

超微細軟管® 快速接頭用

採用擴大內徑和快速接頭，大幅提高了易用性的新型超微細軟管

●採用外徑把持式全新結構
●軟管內徑從φ1.0擴大到φ1.2，流量提高約3倍
●軟管的容積較小，因此更節能和省空間
●採用耐腐蝕性高的材質，實現無塵機種系列化
●備有可快速裝卸接頭的標準型PG系列、無塵型CG系列可供選擇

RoHS

規格

●超微細軟管

型號	防靜電型 UP-9402-F1	清淨型 EH-5802
使用流體	壓縮空氣(註1)	
使用壓力(20℃) (註2)	−100kPa～0.8MPa	−100kPa～1.0MPa
環境溫度 ℃	−10～60(避免結凍)	
外徑×內徑 mm	φ1.8×φ1.2	
內徑精度 mm	±0.1	
外徑精度 mm	±0.1	
Durometer硬度	HDA 94	HDD 58
最小彎曲半徑(JIS B 8381) mm	4	5
最小安裝半徑 mm	4	7
破壞壓力(20℃) MPa	2.5	3.8
體積電阻率 Ω·cm	10^{10}～10^{12}	−
材質	防靜電聚氨酯	特殊聚烯
顏色	黑色·白色·透明·透明藍·透明綠·黃色(註3)·紅色(註3)	黑·透明

註1: 有關用於其他之流體時，請洽詢本公司。
註2: 使用壓力範圍請參照“使用溫度和壓力(常用破壞)的關係”曲線圖。
註3: 黃色、紅色為接單生產。

●快速接頭(標準型)

型號	PG系列
使用流體	壓縮空氣(註1)
使用壓力	−100kPa～1.0MPa
環境溫度 ℃	−10～60(避免結凍)
使用軟管	超微細軟管(UP-9402-F1、EH-5802) 註2

註1: 有關用於其他之流體時，請洽詢本公司。
註2: 無法使用倒鉤接頭用超微細軟管(UP-9102-F1)。
註3: 銷售單位為1套(10個裝)。

●快速接頭(無塵型)

型號	CG系列
使用流體	清淨空氣(註1)
使用壓力	−100kPa～1.0MPa
環境溫度 ℃	−10～60(避免結凍)
潤滑劑	禁油
使用軟管	超微細軟管(UP-9402-F1、EH-5802) 註2

註1: 因為採用橡膠材質EPDM，不適合用於含有礦物油類的流體。
有關用於其他之流體時，請洽詢本公司。
註2: 無法使用倒鉤接頭用超微細軟管(UP-9102-F1)。
註3: 銷售單位為1個。

輔助元件

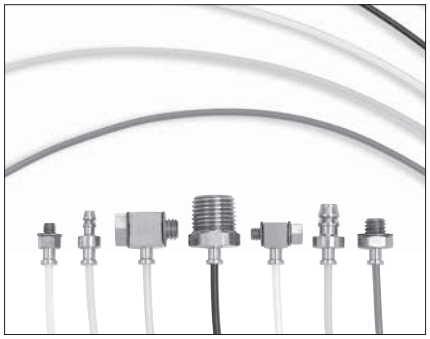

(型錄編號：CB-024S)

用途範例：氣動閥驅動

超微細軟管®

無需配管的超微細軟管

●具有媲美導線的纖細及柔軟性的超極細軟管。
●外徑φ1.8、最小彎曲半徑4mm
●電阻約為1×17^{7}Ω·cm防靜電
●最適合用於微速氣缸的配管
●備有豐富的軟管顏色和接頭可供選擇

RoHS

規格

●配管

項 目	UP-9102-20-※-F1
使用流體	壓縮空氣
使用壓力(20℃)(註1)	−100kPa～0.7MPa
環境溫度 ℃	−10～60(避免結凍)
外徑×內徑 mm	1.8×1.0
內徑精度	±0.1
外徑精度	±0.1
最小彎曲半徑(JIS B 8381) mm	2
最小安裝半徑 mm	4
破壞壓力(20℃) MPa	2.1(參考值)
體積電阻率 Ω·cm	1×10^{8} 以下(黑) 1×10^{12}以下(黑色以外顏色)
材質	導電性聚氨酯
顏色	黑色·白色·透明·透明藍·透明綠·黃色(註2)、紅色(註2)

●專用接頭

項 目	PTN※
配管口徑	M3、M5、R1/8、φ3.2(註4)、φ4(註4)、φ6(註4)
使用流體	壓縮空氣
使用壓力	−100kPa～0.7MPa
環境溫度 ℃	−10～60(避免結凍)
使用軟管	配管UP-9102-20-※-F1
有效剖面積 mm^2	直型、倒鉤接頭：0.3 L型：0.2
流量(註3) ℓ/min(ANR)	直型、倒鉤接頭：20 L型：13

註1 使用壓力範圍請參照“使用溫度和壓力(常用破壞)的關係”曲線圖。
註2 接單生產。
註3 流量是壓力為0.5MPa時的大氣壓換算值。
註4 所使用軟管:軟質尼龍配管(型號 FH-3224、F-1504、F-1506)
聚氨酯軟管 (型號 U-9504、U-9506)

輔助元件

FCS系列

採用獨特中空絲膜，超越以往過濾器能力

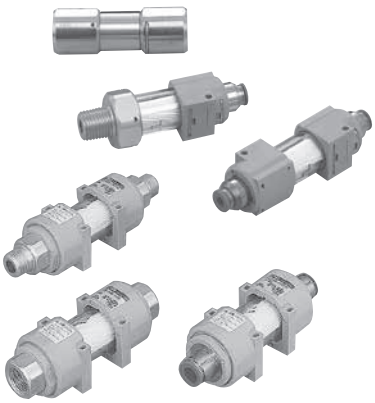

(型錄編號：CB-024S)

用途範例：吹淨氣體、氮氣清淨化

●高精度過濾
採用中空絲膜濾心，實現過濾度0.01μm、去除效率99.99%

●壽命長
大幅提升壽命。比起平膜式提高約5倍

●小型、輕量、大流量
與相同容積的平膜式相較下，具有3～10倍的過濾面積，因此大流量且低壓損。
如為相同流量，可達成小型、輕量化

●禁油規格
零件全面實施脫脂洗淨。而且，從組裝到包裝都在無塵室內一貫化生產

●維護保養容易
樹脂型採用透明外殼。可目視確認濾心的髒污程度

●種類豐富
流量分為500及1000兩個系列，材質則分為樹脂及不鏽鋼，此外，安裝時可選擇快速接頭、外牙配管或內牙配管

RoHS

規格(FCS500)

項　目		標準濾心樹脂型	外牙配管型	P9 濾心不鏽鋼型	
		FCS500-(※1)(※2)	FCS500-(※1)(※2)	FCS500-66-P90 FCS500-66-P94	FCS500-88-P90 FCS500-88-P94
使用流體		壓縮空氣、氮氣			
IN側配管口徑(※1)		從φ4、φ6、φ8中選擇	從φ4、φ6、φ8、R1/8、R1/4中選擇	Rc1/8	Rc1/4
OUT側配管口徑(※2)				Rc1/8	Rc1/4
耐壓力	MPa	1.5	1.5	2.25(壓縮空氣)、1.5(氮氣)	
耐差壓力	MPa	0.5(但是45～50℃為0.2)	0.5(但是45～50℃為0.2)	0.5	
使用壓力	MPa	−0.095～0.99　註2	−0.095～0.99　註2	−0.095～1.5(壓縮空氣)、−0.095～0.99(氮氣)	
環境溫度	℃	5～50	5～50	5～45	
過濾度	μm	0.01(去除效率99.99%)			
處理流量	ℓ/min(ANR) 註1	50(H8H8型為80)	50(H88A、8AH8型為80)	50	80
重量	g	45	45	100	100
材質	閥體	聚醯胺	聚醯胺、鋁(耐酸鋁處理)	不鏽鋼	
	外殼	透明聚醯胺	透明聚醯胺	不鏽鋼	
	濾心	聚丙烯＋聚氨酯			
組裝、檢查、包裝		於無塵室內一貫化生產			
洗淨		脫脂洗淨			

註1：為1次壓力0.7MPa、且壓力下降0.03MPa時的初期流量。
註2：最高使用壓力隨使用溫度而異。請確認使用溫度及最高使用壓力之關係圖表。

規格(FCS1000)

項　目		樹脂型		不鏽鋼型(接單生產)
		FCS1000-(※1)(※2)		FCS1000-(※1)(※2)-P90 FCS1000-(※1)(※2)-P94
使用流體		壓縮空氣、氮氣		
IN側配管口徑(※1)		快速接頭從φ8、φ10、φ12、R1/4、R3/8、Rc1/4、Rc3/8中選擇		從Rc1/4、Rc3/8中選擇
OUT側配管口徑(※2)				
耐壓力	MPa	1.5		2.25(壓縮空氣)、1.5(氮氣)
耐差壓力	MPa	0.5		
使用壓力	MPa	−0.095～0.99		−0.095～1.5(壓縮空氣)、−0.095～0.99(氮氣)
環境溫度	℃	5～45		
過濾度	μm	0.01(去除效率99.99%)		
處理流量	ℓ/min(ANR)	300～400　註1		
重量	kg	快速接頭時	非快速接頭時	0.5
		0.15	0.11	
材質	閥體	聚醯胺		不鏽鋼
	外殼	透明聚醯胺		不鏽鋼
	濾心	聚丙烯＋聚氨酯		
組裝、檢查、包裝		於無塵室內一貫化生產		
洗淨		脫脂洗淨		

註1：為1次壓力0.7MPa、且壓力下降0.03MPa時的初期流量。(根據配管口徑而變化。)

氣體產生裝置

氮氣精製模組 NS系列

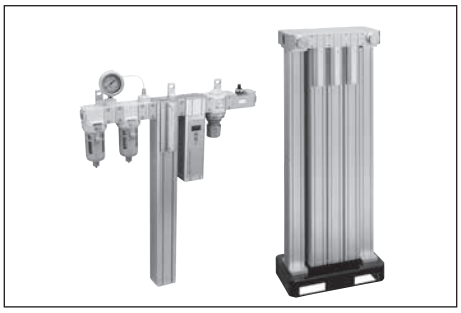

(型錄編號：CC-1355)

用途範例：氮氣精製

從壓縮空氣即可簡單精製氮氣

●設置場所不受限制
只要供應壓縮空氣，就能獲得富氮氣體。
透過系統元件的提供，省工時、省配管、省空間。

●無需電源
可在防爆環境、不同電壓區域使用。
無驅動部，安靜不發熱。

●低成本
營運成本只有空氣壓縮機的電費。
不會產生儲氣瓶管理、填充費用等持續性成本。

●維護保養容易
無可動部，因此可維持穩定的性能。
可在配管狀態下更換零件。

RoHS

共用規格

項目			NSU-3S	NSU-3L	NSU-4S	NSU-4L
使用條件範圍	使用流體		壓縮空氣			
	入口空氣壓力	MPa	0.4～1.0			
	入口空氣溫度	℃	5～50			
	入口空氣相對濕度	RH	50%			
	環境溫度	℃	5～50			
額定	入口空氣壓力露點	℃	10			
	入口空氣壓力	MPa	0.7			
	入口空氣溫度	℃	25			
	環境溫度	℃	25			

系統型NSU系列
規格

項目				NSU-3S	NSU-3L	NSU-4S	NSU-4L
額定流量	出口氮氣流量 ℓ/min(ANR)	氮氣濃度(%)	99.9	1.9	5.6	11.0	30.6
			99	5.0	15.5	28.2	66.9
			97	8.9	28.7	49.9	118.1
			95	14.0	39.8	65.3	169.2
空氣過濾器		過濾度	μm	5			
油霧過濾器		去除油分	mg/m³	0.01以下(油飽和後0.1以下)※一次側油分濃度30mg/m³、21℃時之值。			
調壓閥		設定壓力範圍	MPa	0.05～0.85			

模組NS系列
規格

■單筒

項目				NS-3S1	NS-3L1	NS-4S1	NS-4L1
額定流量	出口氮氣流量 ℓ/min(ANR)	氮氣濃度(%)	99.9	1.9	5.6	11.0	30.6
			99	5.0	15.5	28.2	66.9
			97	8.9	28.7	49.9	118.1
			95	14.0	39.8	65.3	169.2

■多筒

項目				NS-4S2	NS-4S3	NS-4L2	NS-4L3	NS-4S6	NS-4S8	NS-4SA	NS-4L6	NS-4L8
額定流量	出口氮氣流量 ℓ/min(ANR)	氮氣濃度(%)	99.9	22.0	33.0	61.2	91.8	66.0	88.0	110.0	183.6	244.8
			99	56.4	84.6	133.8	200.7	169.2	225.6	282.0	401.4	535.2
			97	99.8	149.7	236.2	354.3	299.4	399.2	499.0	708.6	944.8
			95	130.6	195.9	338.4	507.6	391.8	522.4	653.0	1015.2	1353.6

氣體產生裝置

管路型氧氣濃度計 PNA系列

(型錄編號：CC-1414)

用途範例：量測氧氣濃度

看見氧氣 濃度計新型態

●可在管路使用的耐壓構造
模組化結構節省配管空間

●可切換氧氣、惰性氣體濃度顯示
惰性氣體濃度一目瞭然。

●可進行上下限開關輸出設定、類比輸出
可在濃度變化時發出警報或進行狀態監控。

●具備自我診斷功能
通知檢測元件出現異常。

規格

項 目	內 容
測量方法	二氧化鋯固體電解質方式
顯示	可切換氧氣濃度顯示、氮氣濃度顯示(100-氧氣濃度)
使用流體	富氮壓縮空氣
使用壓力 MPa	0～1.0
耐壓力 MPa	1.5
最大流量 L/min(ANR)	500 ※1
測量範圍 %O_2	0.00～25.00
精度 ※2	±0.05%O_2 ±1digit (0.00～1.00%氧氣時) ±0.10%O_2 ±1digit (1.01～2.50%氧氣時) ±0.5%O_2 ±1digit (2.51～10.00%氧氣時) ±1.0%O_2 ±1digit (10.01～25.00%氧氣時)
電源電壓	24V DC ±15%(使用AC轉接器時：AC100V～AC240V)
保護構造	相當於IP65
EMC指令	EN61326-1
重量 kg	1.6

※1 超過500L/min(ANR)時，請洽詢本公司。
※2 由氧氣與氮氣所組成的乾燥氣體的數值。

氣體產生裝置

便攜式供氣模組 ASU-S系列 *日本限定販售

(型錄編號：CC-1363)

用途範例：局部空氣供給

小型主體，多機一體。

●攜帶方便
採用便攜箱形狀，任何人皆可輕鬆攜帶。

●供應潔淨空氣
使用後冷卻器與離心分離去除凝結水，用過濾器除去異物

●可連續使用
提高泵浦周圍的排熱性，實現長時間使用

●具備自我診斷功能
通知檢測元件出現異常。

規格

項 目	ASU-S-C6-1
額定壓力	0.4MPa
最高容許壓力	0.5MPa
排出空氣量 (50/60Hz)	19/25 L/min(ANR)※1※3
額定電壓	單相AC100V(50/60Hz)
額定電流 (50/60Hz)	3.3/3.5 A
噪音值	60dB(A) 蓋子關閉時
幫浦電動機	4P、F種、電容器感應 自動復歸式熱保護器

項 目	ASU-S-C6-1
泵浦電動機輸出	90W
環境溫度	5～35℃
重量	15kg
外形尺寸	寬350×深225×高560mm
泵浦啟動方式	壓力開關方式
泵浦保固期限	1年 或 3000小時※2

※1：大氣開放時的流量。
※2：環境溫度5～35℃、額定壓力0.4MPa，連續運轉時
※3：依據本公司試驗條件所得到的測量值。並非保證值。

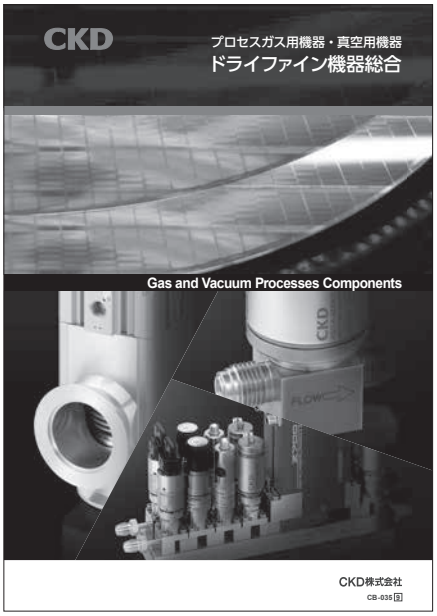

可對應半導體製造製程控制上的高度需求

精密乾燥元件綜合

型錄編號:CB-035

- ●業界良好實績與信賴性
- ●並有高等級的無塵室，從設計至組裝及包裝的一貫生產體制，實現高品質的產品。
- ●豐富種類的接頭

無塵元件系統

型錄編號:CB-033S

可為各種領域提供滿足各種等級的無塵室清淨度

●確實生產提供高清淨度空氣

清淨吹氣系統的示範迴路

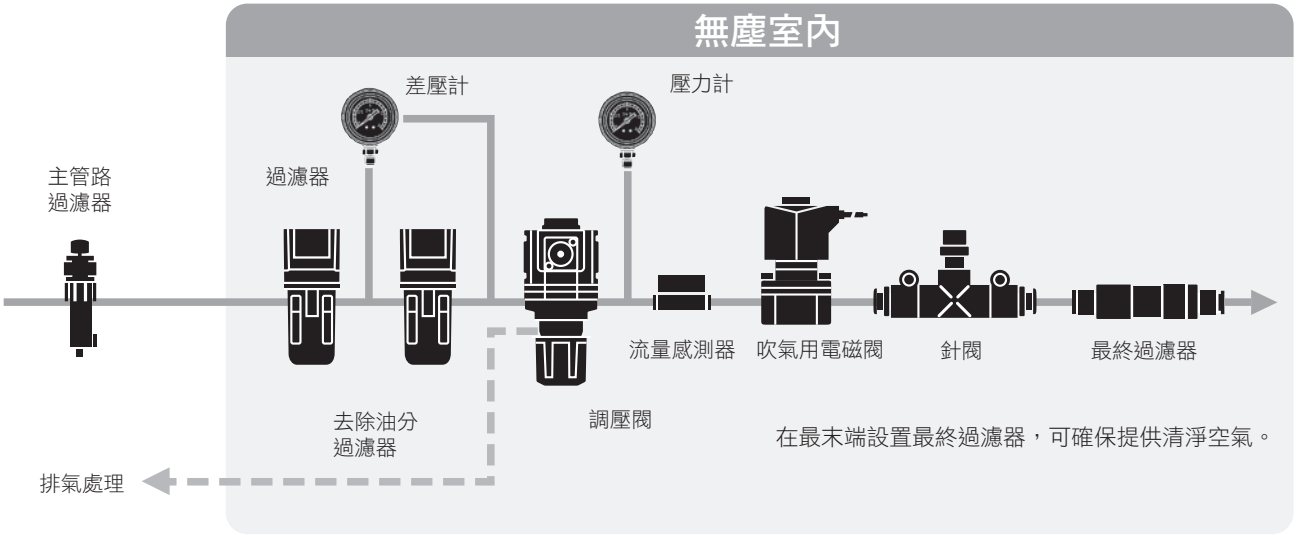

●採用抽真空、排氣處理，實現無微塵顆粒環境

空壓驅動元件系統的迴路構成

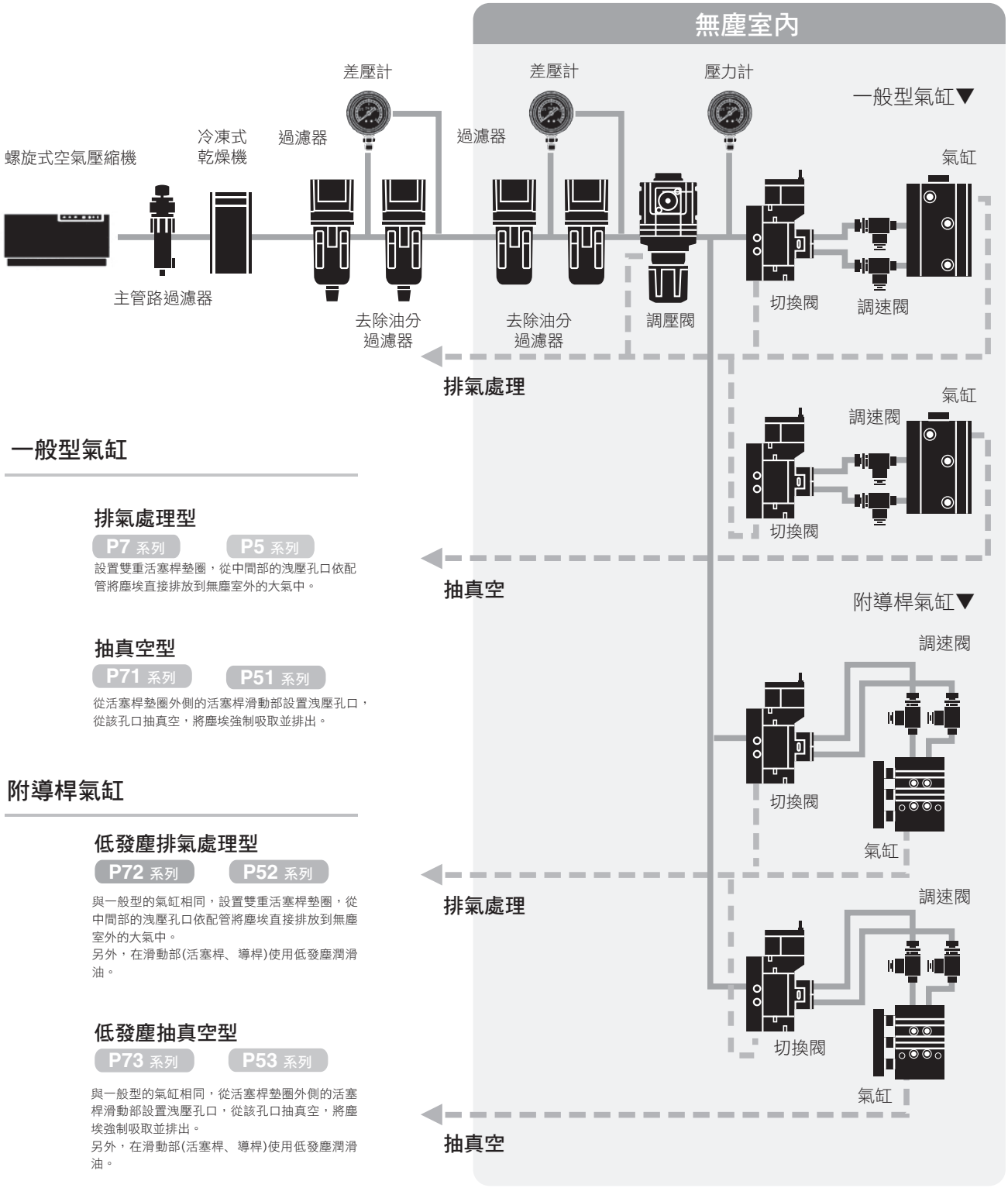

一般型氣缸

排氣處理型

P7 系列　P5 系列

設置雙重活塞桿墊圈，從中間部的洩壓孔口依配管將塵埃直接排放到無塵室外的大氣中。

抽真空型

P71 系列　P51 系列

從活塞桿墊圈外側的活塞桿滑動部設置洩壓孔口，從該孔口抽真空，將塵埃強制吸取並排出。

附導桿氣缸

低發塵排氣處理型

P72 系列　P52 系列

與一般型的氣缸相同，設置雙重活塞桿墊圈，從中間部的洩壓孔口依配管將塵埃直接排放到無塵室外的大氣中。
另外，在滑動部(活塞桿、導桿)使用低發塵潤滑油。

低發塵抽真空型

P73 系列　P53 系列

與一般型的氣缸相同，從活塞桿墊圈外側的活塞桿滑動部設置洩壓孔口，從該孔口抽真空，將塵埃強制吸取並排出。
另外，在滑動部(活塞桿、導桿)使用低發塵潤滑油。

對藥液、氣體、真空控制
如有疑問……
請直接致電CKD
精密產品承辦人！

- 想要抑制流量變動
- 想要抑制閥關閉時的滴液
- 想要緊湊切換多種藥液
- 想要與空壓閥配套的方案

受理部門：營業部
電話：(02)8522-8198
受理時間：8：30~12：00/13：00~17：30
(例假日除外)

網頁

可下載CKD商品型錄、PDF及CAD資料。

https://www.ckdtaiwan.com.tw

綜合型錄PDF、DXF資料

CKD網頁 元件商品 > 資料下載 電子型錄/型錄PDF

新產品PDF、DXF資料

CKD網頁 元件商品 > 產品訊息 新商品型錄

2D、3D CAD資料

CKD網頁 元件商品 > 資料下載 2D CAD資料/3D CAD資料

WORLD-NETWORK

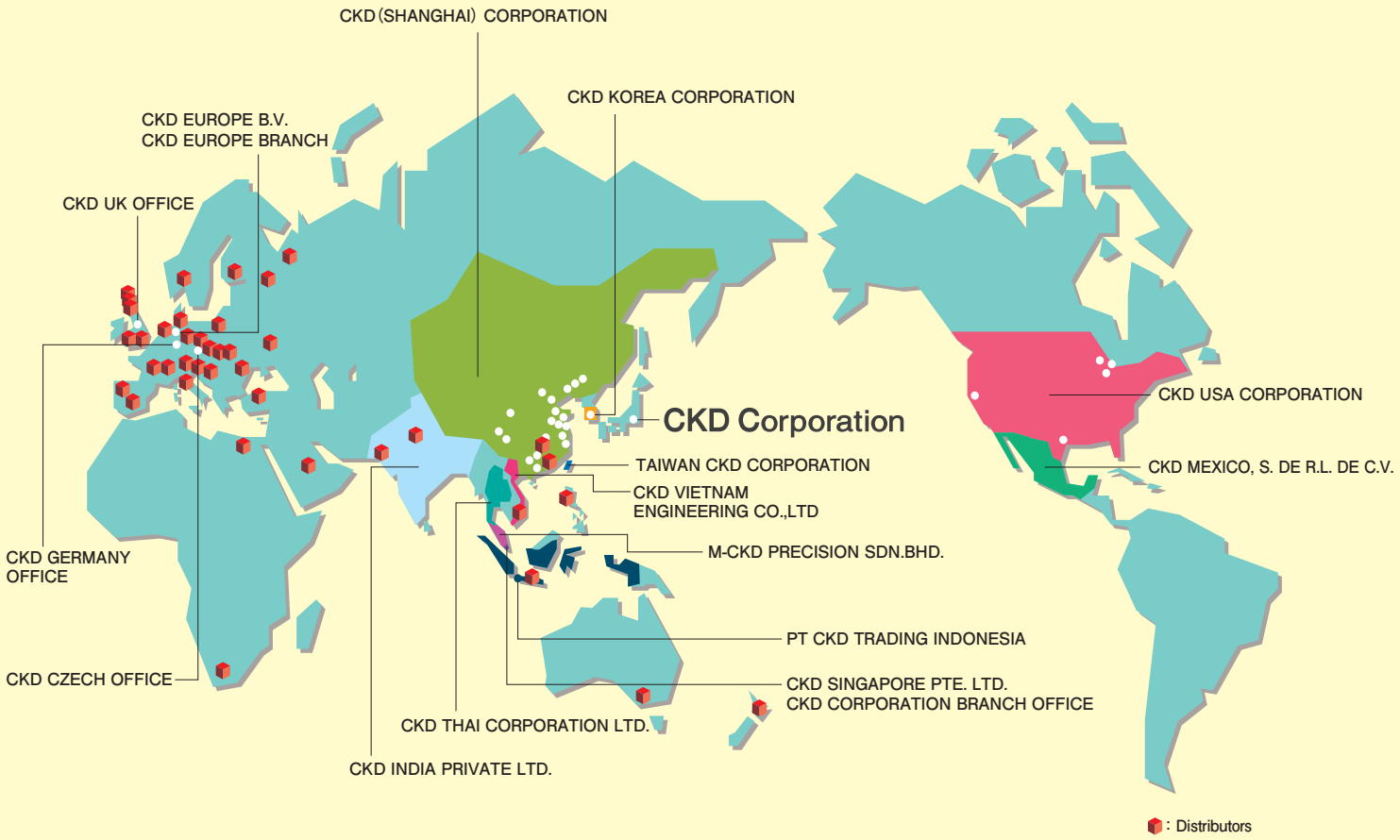

台灣喜開理股份有限公司
Website: https://www.ckdtaiwan.com.tw/

台北總部 TAIPEI OFFICE
24250 新北市新莊區新北大道三段7號16樓之3
電話：+886-(0)2-8522-8198
傳真：+886-(0)2-8522-8128

新竹營業所 HSINCHU OFFICE
30072 新竹市東區慈雲路118號19樓之2
電話：+886-(0)3-577-0670
傳真：+886-(0)3-577-0673

台中營業所 TAICHUNG OFFICE
40767 台中市西屯區工業區一路2巷3號7樓之5
電話：+886-(0)4-2359-6902
傳真：+886-(0)4-2359-6903

台南營業所 TAINAN OFFICE
74148 台南市新市區豐華里中心路6號3樓B3B01
電話：+886-(0)6-599-0610
傳真：+886-(0)6-599-0800

高雄營業所 KAOHSIUNG OFFICE
80765 高雄市三民區九如一路502號13樓A5
電話：+886-(0)7-380-1816
傳真：+886-(0)7-380-2806

CKD Corporation
Website: https://www.ckd.co.jp/

☐ Overseas Sales Administration Department. 2-250 Ouji, Komaki City, Aichi 485-8551, Japan
☐ PHONE +81-568-74-1338 FAX +81-568-77-3461

NORTH AMERICA & LATIN AMERICA

CKD USA CORPORATION
●HEADQUARTERS
1605 Penny Lane, Schaumburg, IL 60173, USA
PHONE +1-847-648-4400 FAX +1-847-565-4923
- LEXINGTON OFFICE
- SAN ANTONIO OFFICE
- SAN JOSE OFFICE/ TECHNICAL CENTER
- DETROIT OFFICE
- BOSTON OFFICE

CKD MEXICO, S. DE R.L. DE C.V.
Cerrada la Noria No. 200 Int. A-01, Querétaro Park II, Parque Industrial Querétaro, Santa Rosa Jáuregui, Querétaro, C.P. 76220, México
PHONE +52-442-161-0624

EUROPE

CKD EUROPE B.V
●HEADQUARTERS
Beechavenue 125A, 1119 RB Schiphol-Rijk, the Netherlands
PHONE +31-23-554-1490
- GERMANY OFFICE
- CZECH OFFICE

CKD CORPORATION EUROPE BRANCH
Beechavenue 125A, 1119 RB Schiphol-Rijk, the Netherlands
PHONE +31-23-554-1490
- UK OFFICE

ASIA

CKD THAI CORPORATION LTD.
●HEADQUARTERS
19th Floor, Smooth Life Tower, 44 North Sathorn Road, Silom, Bangrak, Bangkok 10500, Thailand
PHONE +66-2-267-6300 FAX +66-2-267-6304
- RAYONG OFFICE
- NAVANAKORN OFFICE
- EASTERN SEABOARD OFFICE
- LAMPHUN OFFICE
- KORAT OFFICE
- AMATANAKORN OFFICE
- PRACHINBURI OFFICE
- SARABURI OFFICE

CKD SINGAPORE PTE. LTD.
No.33 Tannery Lane #04-01 Hoesteel Industrial Building, Singapore 347789, Singapore
PHONE +65-67442623 FAX +65-67442486

CKD CORPORATION BRANCH OFFICE
No.33 Tannery Lane #04-01 Hoesteel Industrial Building, Singapore 347789, Singapore
PHONE +65-67447260 FAX +65-68421022

CKD INDIA PRIVATE LTD.
●HEADQUARTERS
Unit No. 607, 6th Floor, Welldone Tech Park, Sector 48, Sohna Road, Gurgaon-122018, Haryana, India
PHONE +91-124-418-8212
- BANGALORE OFFICE
- PUNE OFFICE

PT CKD TRADING INDONESIA
●HEAD OFFICE
Menara Bidakara 2, 18th Floor, Jl. Jend. Gatot Subroto Kav. 71-73, Pancoran, Jakarta 12870, Indonesia
PHONE +62-21-2938-6601 FAX +62-21-2906-9470
- BEKASI OFFICE
- KARAWANG OFFICE
- SURABAYA OFFICE

M-CKD PRECISION SDN.BHD.
●HEAD OFFICE
Lot No.6,Jalan Modal 23/2, Seksyen 23, Kawasan MIEL, Fasa 8, 40300 Shah Alam, Selangor Darul Ehsan, Malaysia
PHONE +60-3-5541-1468 FAX +60-3-5541-1533
- JOHOR BAHRU BRANCH OFFICE
- PENANG BRANCH OFFICE

CKD VIETNAM ENGINEERING CO.,LTD.
●HEADQUARTERS
18th Floor, CMC Tower, Duy Tan Street, Cau Giay District, Hanoi, Vietnam
PHONE +84-(0)24-3795-7631 FAX +84-(0)24-3795-7637
- HO CHI MINH OFFICE

CKD KOREA CORPORATION
●HEADQUARTERS
(3rd Floor), 44, Sinsu-ro, Mapo-gu, Seoul 04088, Korea
PHONE +82-2-783-5201～5203 FAX +82-2-783-5204
- 水原營業所 (SUWON OFFICE)
- 天安營業所 (CHEONAN OFFICE)
- 蔚山營業所 (ULSAN OFFICE)

喜開理(上海)機器有限公司
CKD(SHANGHAI)CORPORATION
●營業部 / 上海浦西事務所 (SALES HEADQUARTERS/ SHANGHAI PUXI OFFICE)
Room 601, 6th Floor, Yuanzhongkeyan Building, No. 1905 Hongmei Road, Xinhui District, Shanghai 200233, China
PHONE +86-21-61911888 FAX +86-21-60905357
- 上海浦東事務所(SHANGHAI PUDONG OFFICE)
- 寧波事務所(NINGBO OFFICE)
- 杭州事務所(HANGZHOU OFFICE)
- 無錫事務所(WUXI OFFICE)
- 昆山事務所(KUNSHAN OFFICE)
- 蘇州事務所(SUZHOU OFFICE)
- 南京事務所(NANJING OFFICE)
- 合肥事務所(HEFEI OFFICE)
- 成都事務所(CHENGDU OFFICE)
- 武漢事務所(WUHAN OFFICE)
- 鄭州事務所(ZHENGZHOU OFFICE)
- 長沙事務所(CHANGSHA OFFICE)
- 重慶事務所(CHONGQING OFFICE)
- 西安事務所(XIAN OFFICE)
- 広州事務所(GUANGZHOU OFFICE)
- 中山事務所(ZHONGSHAN OFFICE)
- 深圳西事務所(WEST SHENZHEN OFFICE)
- 深圳東事務所(EAST SHENZHEN OFFICE)
- 東莞事務所(DONGGUAN OFFICE)
- 厦門事務所(XIAMEN OFFICE)
- 福州事務所(FUZHOU OFFICE)
- 瀋陽事務所(SHENYANG OFFICE)
- 長春事務所(CHANGCHUN OFFICE)
- 大連事務所(DALIAN OFFICE)
- 北京事務所(BEIJING OFFICE)
- 天津事務所(TIANJIN OFFICE)
- 青島事務所(QINGDAO OFFICE)
- 潍坊事務所(WEIFANG OFFICE)
- 済南事務所(JINAN OFFICE)
- 烟台事務所(YANTAI OFFICE)

The goods and/or their replicas, the technology and/or software found in this catalog are subject to complementary export regulations by Foreign Exchange and Foreign Trade Law of Japan.
If the goods and/or their replicas, the technology and/or software found in this catalog are to be exported from Japan, Japanese laws require the exporter makes sure that they will never be used for the development and/or manufacture of weapons for mass destruction.

●Specifications are subjected to change without notice.

© CKD Corporation 2020 All copy rights reserved.
© 台灣喜開理股份有限公司 2020 版權所有。

純水、藥液用元件

高純度化學液體控制系統元件綜合

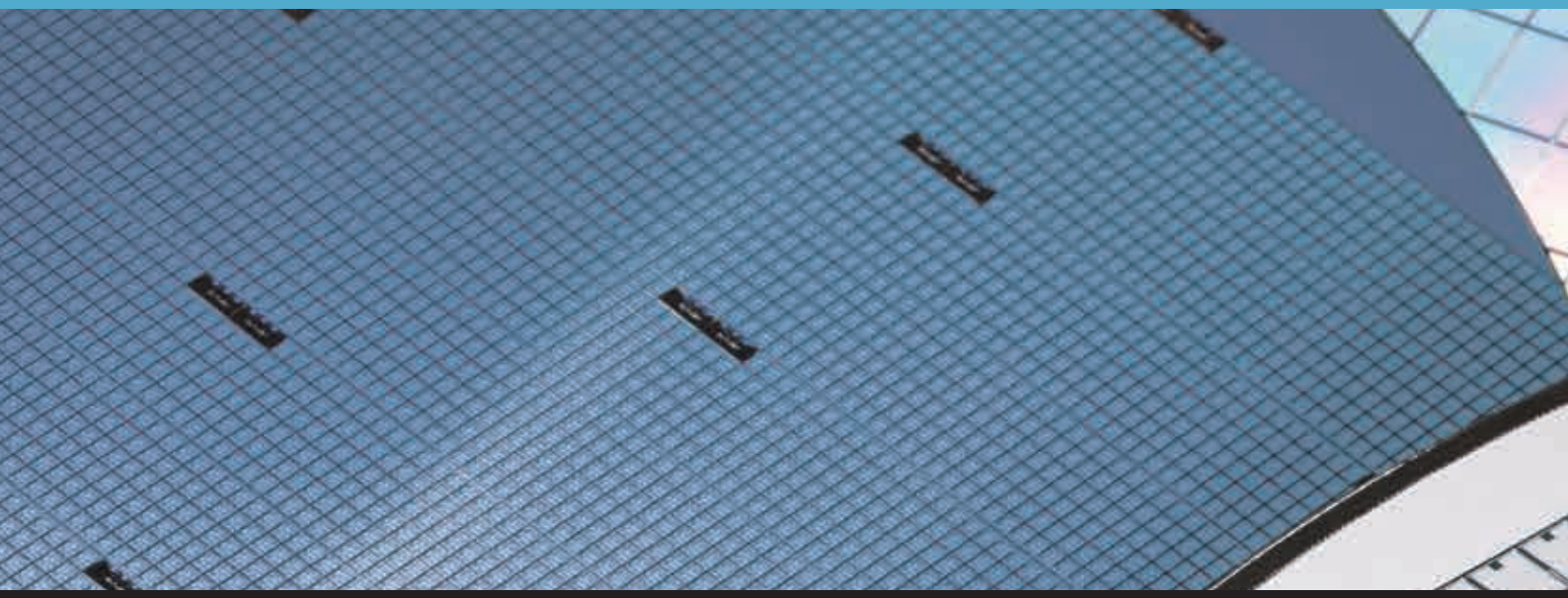

台灣喜開理股份有限公司 ＜Website＞ https://www.ckdtaiwan.com.tw/

●出於改善之目的,本型錄中刊載的規格和外觀可能進行變更,恕不另行通知。
●Specifications are subject to change without notice.

© CKD Corporation 2020 All copy rights reserved.

2020.7